Location:ЈП Службен весник на РСМ
Contact:contact@slvesnik.com.mk
Date:23.03.2023 15:48:22
Reason:Документ со електронски печат
CN=JP Sluzben vesnik na RSM, O=JP Sluzben vesnik na Republika Severna Makedonija, OID.2.5.4.97=NTRMK-4054857, OU=VAT - 4030987108771, C=MK

СЛУЖБЕН ВЕСНИК
на Република Северна Македонија

Број 65 **23 март 2023, четврток** **година LXXIX**

www.slvesnik.com.mk **contact@slvesnik.com.mk**

С О Д Р Ж И Н А

		Стр.
1275.	**Закон** за изменување и дополнување на Законот за Собранието на Република Македонија	2
1276.	**Закон** за амнестија	3
1277.	**Закон** за дополнување на Законот за служба во Армијата на Република Северна Македонија	5
1278.	**Закон** за изменување на Законот за враќање на дел од данокот на додадена вредност на физичките лица	6
1279.	**Закон** за младински додаток	6
1280.	**Закон** за дополнување на Законот за концесии и јавно приватно партнерство	8
1281.	**Закон** за дополнување на Законот за патните исправи на државјаните на Република Северна Македонија	10
1282.	**Закон** за изменување на Законот за социјалната заштита	10
1283.	**Закон** за дополнување на Законот за заштита и благосостојба на животните	11
1284.	**Закон** за изменување на Законот за земјоделство и рурален развој	11
1285.	**Уредба** за изменување на Уредбата за униформата и ознаките на униформата на полицијата	12
1286.	**Одлука** за давање согласност за склучување на Договор за закуп на земјоделско земјиште со непосредна спогодба	12
1287.	**Одлука** за доделување на средства за реализирање на студиските програми за 2023 година на Православниот богословски факултет „Св. Климент Охридски“ во Скопје придружна членка на Универзитет „Св. Кирил и Методиј“ во Скопје	12
1288.	**Одлука** за престанок и за давање на трајно користење на движна ствар на Јавната здравствена установа Здравствен дом – Кратово	13
1289.	**Одлука** за престанок и за давање на трајно користење на движни ствари на Општина Зелениково	13
1290.	**Одлука** за продажба на движни ствари - јачмен за сточна храна	14
1291.	**Одлука** за давање согласност за спроведување постапка за избор на правно лице кое врши дејност или поседува дозвола за собирање и/или транспортирање, преработка, рециклирање и уништување на отпад	14
1292.	**Одлука** за номинација на кандидат на Република Северна Македонија за судија во Меѓународниот кривичен суд во Хаг	14
1293.	**Програма** за дополнување на Годишната програма за финансирање на изработка на урбанистички планови за 2023 година	14

Стр.

1294. **Правилник** за изменување на Правилникот за носењето, времето на траење и распределбата на униформата и ознаките на униформата на полицијата..... **15**

1295. **Правилник** за изменување и дополнување на Правилникот за составот, квалитетот и кројот на униформата и ознаките на униформата на полицијата..... **17**

Стр.

1296. **Исправка** на објавата за висината на минималната плата во бруто-износ во Република Северна Македонија за 2023 година..... **41**

1297. **Одлука** на Уставниот суд на Република Северна Македонија У. бр. 113/2022 од 21 март 2023 година..... **41**

1298. **Правилник** за формата и содржината на Годишниот извештај за работењето на корисник во Технолошката индустриска развојна зона.. **44**

Огласен дел..... **1-64**

СОБРАНИЕ НА РЕПУБЛИКА СЕВЕРНА МАКЕДОНИЈА

1275.

Врз основа на членот 75, ставови 1 и 2 од Уставот на Република Северна Македонија, претседателот на Република Северна Македонија и претседателот на Собранието на Република Северна Македонија издаваат

У К А З
ЗА ПРОГЛАСУВАЊЕ НА ЗАКОНОТ ЗА ИЗМЕНУВАЊЕ И ДОПОЛНУВАЊЕ НА ЗАКОНОТ ЗА СОБРАНИЕТО НА РЕПУБЛИКА МАКЕДОНИЈА

Се прогласува Законот за изменување и дополнување на Законот за Собранието на Република Македонија,

што Собранието на Република Северна Македонија го донесе на седницата одржана на 20 март 2023 година.

Бр. 08-1526/1
20 март 2023 година
Скопје

Претседател на Република Северна Македонија,
Стево Пендаровски, с.р.

Претседател
на Собранието на Република
Северна Македонија,
м-р **Talat Xhaferi,** с.р.

З А К О Н
ЗА ИЗМЕНУВАЊЕ И ДОПОЛНУВАЊЕ НА ЗАКОНОТ ЗА СОБРАНИЕТО НА РЕПУБЛИКА МАКЕДОНИЈА

Член 1

Во Законот за Собранието на Република Македонија („Службен весник на Република Македонија“ број 104/2009 и „Службен весник на Република Северна Македонија“ број 14/20, 174/21, 298/21 и 67/22), членот 40-н се менува и гласи:

„(1) Основната компонента на плата на собраниските службеници ја сочинуваат:

- минимална плата,
- дел на плата за степен на образование,
- дел на плата за ниво и
- дел на плата за стаж.

(2) Минималната плата е онаа, која министерот за труд и социјална политика ја објавува во „Службен весник на Република Северна Македонија“ во согласност со закон.

(3) Делот на плата за степенот на образование, кој е законски минимум за соодветното ниво на работно место, се вреднува на следниов начин:

НИВО НА КВАЛИФИКАЦИИ/ОБРАЗОВАНИЕ	БОДОВИ
Ниво на квалификации VI А, 240 кредити според ЕКТС или завршен VII/1 степен	56
Ниво на квалификации VI Б или 180 кредити според ЕКТС	31
Ниво на квалификации V А, 60 до 120 кредити според ЕКТС или вишо образование	11
Ниво на квалификации IV, 240 кредити според ЕЦВЕТ или МКСОО или четиригодишно средно образование	1

(4) Делот на плата за нивото на кое е распореден собранискиот службеник се вреднува на следниов начин:

НИВО БОДОВИ

Б1 - раководен собраниски службеник од прво ниво 492 бодови;

Б2 - раководен собраниски службеник од второ ниво 467 бодови;

Б3 - раководен собраниски службеник од трето ниво 359 бодови;

Б4 - раководен собраниски службеник од четврто ниво 286 бодови;

В1 - стручен собраниски службеник од прво ниво 207 бодови;

В2 - стручен собраниски службеник од второ ниво 165 бодови;

В3 - стручен собраниски службеник од трето ниво 147 бодови;

В4 - стручен собраниски службеник од четврто ниво 109 бодови;

Г1 - помошно-стручен собраниски службеник од прво ниво 86 бодови;

Г2 - помошно-стручен собраниски службеник од второ ниво 80 бодови;

Г3 - помошно-стручен собраниски службеник од трето ниво 74 бодови и

Г4 - помошно-стручен собраниски службеник од четврто ниво 70 бодови.

(5) Делот на плата за работниот стаж на собранискиот службеник се вреднува во износ од 0,5% од збирот на минималната плата, делот на плата за степен на образование и делот на плата за ниво за секоја наврше-на година работен стаж, а најмногу до 20%.“.

Член 2

Во членот 40-о по ставот (3) се додаваат два нови става (4) и (5), кои гласат:

„(4) Вработените во Службата на Собранието имаат право на надоместок за годишен одмор - регрес, доколку во Буџетот на Собранието се обезбедени финансиски средства за таа намена.

(5) Правото од ставот (4) на овој член го има вработениот во Службата на Собранието под услов да работел во Собранието најмалку шест месеци во календарската година.“.

Член 3

Одредбите од членот 1 од овој закон со кој се менува членот 40-н ќе започнат да се применуваат со исплата на мартовската плата во месец април 2023 година.

Вредноста на бодот за пресметување на платите на собранискиите службеници од членот 1 од овој закон не може да биде помала од 0,3% од минималната плата, започнувајќи од месец март 2023 година.

Член 4

Се овластува Законодавно-правната комисија на Собранието на Република Северна Македонија да утврди пречистен текст на Законот за Собранието на Република Македонија.

Член 5

Овој закон влегува во сила со денот на објавувањето во „Службен весник на Република Северна Македонија“.

L I GJ
PËR NDRYSHIMIN DHE PLOTËSIMIN E LIGJIT TË KUVENDIT TË REPUBLIKËS SË MAQEDONISË

Neni 1

Në Ligjin e Kuvendit të Republikës së Maqedonisë (“Gazeta Zyrtare e Republikës së Maqedonisë” numër 104/2009 dhe “Gazeta Zyrtare e Republikës së Maqedonisë së Veriut” numër 14/20, 174/21, 298/21 dhe 67/22), neni 40-n ndryshohet si vijon:

„(1) Komponentin bazë të rrogës së nëpunësve të Kuvendit e përbëjnë:

- rroga minimale,
- pjesa e rrogës për shkallën e arsimit,
- pjesa e rrogës për nivel dhe
- pjesa e rrogës për stazh.

(2) Rroga minimale është ajo të cilën ministri i Punës dhe i Politikës Sociale, e boton në “Gazetën Zyrtare të Republikës së Maqedonisë së Veriut” në pajtim me ligjin.

(3) Pjesa e rrogës për shkallën e arsimit e cila është minimum ligjor për nivelin përkatës të vendit të punës, vlerësohet në këtë mënyrë:

NIVELI I KUALIFIKIMEVE / ARSIMIT	PIKËT
Niveli i kualifikimeve VI A, 240 kredi sipas SETK ose të përfunduar shkallën VII/1	56
Niveli i kualifikimeve VI B ose 180 kredi sipas SETK	31
Niveli i kualifikimeve V A, 60 deri 120 kredi sipas SETK ose arsim të lartë	11
Niveli i kualifikimeve IV, 240 kredi sipas ECVET ose SKMAP ose arsim i mesëm katërvjeçar	1

(4) Pjesa e rrogës për nivelin në të cilin është sistemuar nëpunësi i Kuvendit vlerësohet në këtë mënyrë:

NIVELI PIKË

B1 - nëpunësi udhëheqës i Kuvendit nga niveli i parë 492 pikë;

B2 - nëpunësi udhëheqës i Kuvendit nga niveli i dytë 467 pikë;

B3 - nëpunësi udhëheqës i Kuvendit nga niveli i tretë 359 pikë;

B4 - nëpunësi udhëheqës i Kuvendit nga niveli i katërt 286 pikë;

V1 - nëpunësi profesional i Kuvendit nga niveli i parë 207 pikë;

V2 - nëpunësi profesional i Kuvendit nga niveli i dytë 165 pikë;

V3 - nëpunësi profesional i Kuvendit nga niveli i tretë 147 pikë;

V4 - nëpunësi profesional i Kuvendit nga niveli i katërt 109 pikë;

G1 - nëpunësi ndihmësprofesional i Kuvendit nga niveli i parë 86 pikë;

G2 - nëpunësi ndihmësprofesional i Kuvendit nga niveli i dytë 80 pikë;

G3 - nëpunësi ndihmësprofesional i Kuvendit nga niveli i tretë 74 pikë dhe

G4 - nëpunësi ndihmësprofesional i Kuvendit nga niveli i katërt 70 pikë.

(5) Pjesa e rrogës për stazhin e punës të nëpunësit të Kuvendit vlerësohet në shumë prej 0,5% nga shuma e rrogës minimale, pjesa e rrogës për shkallë të arsimit dhe pjesa e rrogës për nivel, për çdo vit të përfunduar të stazhit të punës, kurse më së shumti deri 20%.”.

Neni 2

Në nenin 40-o pas paragrafit (3) shtohen dy paragrafë të rinj (4) dhe (5), si vijojnë:

“(4) Të punësuarit në Shërbimin e Kuvendit kanë të drejtë për kompensim për pushim vjetor – regres, nëse në Buxhetin e Kuvendit janë siguruar mjete financiare për këtë dedikim.

(5) Të drejtën sipas paragrafit (4) të këtij neni e ka i punësuari në Shërbimin e Kuvendit me kusht të ketë punuar në Kuvend së paku gjashtë muaj në vitin kalendarik.”.

Neni 3

Dispozitat sipas nenit 1 të këtij ligji me të cilin ndryshohet neni 40-n do të fillojnë të zbatohen me pagesën e rrogës së marsit në muajin prill 2023.

Vlera e pikës për përllogaritjen e rrogave të nëpunësve të Kuvendit nga neni 1 i këtij ligji nuk mund të jetë më e vogël se 0,3% e rrogës minimale, duke filluar nga muaji mars 2023.

Neni 4

Autorizohet Komisioni Juridik Ligjvënës i Kuvendit të Republikës së Maqedonisë së Veriut të përcaktojë tekst të konsoliduar të Ligjit të Kuvendit të Republikës së Maqedonisë.

Neni 5

Ky ligj hyn në fuqi ditën e botimit në Gazetën Zyrtare të Republikës së Maqedonisë së Veriut.

1276.

Врз основа на членот 75, ставови 1 и 2 од Уставот на Република Северна Македонија, претседателот на Република Северна Македонија и претседателот на Собранието на Република Северна Македонија издаваат

У К А З
ЗА ПРОГЛАСУВАЊЕ НА ЗАКОНОТ ЗА АМНЕСТИЈА

Се прогласува Законот за амнестија,

што Собранието на Република Северна Македонија го донесе на седницата одржана на 20 март 2023 година.

Бр. 08-1527/1
20 март 2023 година
Скопје

Претседател на Република Северна Македонија,
Стево Пендаровски, с.р.

Претседател
на Собранието на Република
Северна Македонија,
м-р **Talat Xhaferi,** с.р.

З А К О Н
ЗА АМНЕСТИЈА

Член 1

Со овој закон на лицата осудени со правосилна пресуда на парична казна за кривични дела од членот 205 „Пренесување заразна болест“ и членот 206 „Непостапување според здравствените прописи за време на епидемија“ од Кривичниот законик, сторени по денот на влегувањето во сила на Одлуката за утврдување на постоење вонредна состојба („Службен весник на Република Северна Македонија“ број 68/20), донесена од претседателот на Република Северна Македонија до денот на влегувањето во сила на овој закон, изречената казна им се заменува со алтернативна мерка условна осуда (во натамошниот текст: амнестија).

Со амнестија од ставот 1 на овој член се опфатени:

- лицата осудени за кривичните дела од ставот 1 на овој член, на кои со правосилна пресуда им е изречена парична казна во дневни глоби или во фиксен износ над 1.000 евра во денарска противвредност или изречената казна им е заменета со казна затвор,

- лицата осудени за кривичните дела од ставот 1 на овој член, на кои со правосилна пресуда им е изречена парична казна во дневни глоби или во фиксен износ до 1.000 евра во денарска противвредност или изречената казна им е заменета со казна затвор и

- лицата осудени за кривичните дела од ставот 1 на овој член, на кои со правосилна пресуда им е изречена парична казна, која започнале да ја исплаќаат, но не го платиле целиот износ.

На лицата од ставот 2 алинеја 1 на овој член изречената парична казна или заменетата казна затвор им се заменува со алтернативна мерка условна осуда, со која им се утврдува иста парична казна како изречената во правосилната пресуда и истовремено им се определува дека утврдената парична казна нема да се изврши доколку осуденият во рок од три години по правосилноста на решението за амнестија не стори ново кривично дело.

На лицата од ставот 2 алинеја 2 на овој член изречената парична казна или заменетата казна затвор им се заменува со алтернативна мерка условна осуда, со која им се утврдува иста парична казна како изречената во правосилната пресуда и истовремено им се определува дека утврдената парична казна нема да се изврши доколку осуденият во рок од две години по правосилноста на решението за амнестија не стори ново кривично дело.

На лицата од ставот 2 алинеја 3 на овој член преостанатиот дел од изречената парична казна им се заменува со алтеративна мерка условна осуда, со која им се утврдува неизвршениот дел од изречената парична казна и истовремено се определува дека утврдената парична казна нема да се изврши доколку осуденият во рок од три години по замената на паричната казна изречена во износ над 1.000 евра во денарска противвредност, односно две години по замена на парична казна во износ до 1.000 евра во денарска противвредност, односно по правосилноста на решението за амнестија не сторат ново кривично дело.

Член 2

Амнестијата не се однесува на правните лица и одговорните лица во правните лица осудени за делата од членот 1 од овој закон.

Член 3

Постапката за примена на овој закон за осудените лица на кои паричната казна им е заменета со казна затвор и кои се наоѓаат на издржување на казна затвор, се поведува по службена должност од страна на казнено-поправната установа.

Постапката за примена на овој закон за лица осудени парична казна се поведува по барање на осуденото лице, неговиот бранител или во корист на осуденото лице по барање на неговиот брачен, односно вонбрачен другар, роднина по крв во права линија, посвоител, посвоеник, брат, сестра и хранител или старател.

Решението за амнестија во согласност со одредбите од овој закон го донесува судот што ја донел првостепената пресуда во рок од пет дена од денот на приемот на барањето во судот.

Доколку лицето овластено за поднесување не поднесе барање, по осознавањето за правосилноста на пресудата судот кој ја донел првостепената пресуда донесува решение за амнестија по службена должност.

Против решението од ставовите 3 и 4 на овој член, жалба може да изјави осуденото лице, неговиот бранител или во корист на осуденото лице неговиот брачен, односно вонбрачен другар, роднина по крв во права линија, посвоител, посвоеник, брат, сестра и хранител или старател во рок од 24 часа од приемот на решението.

По жалбата против решението на првостепениот суд одлучува непосредно повисокиот суд, во рок од 48 часа.

Жалбата од ставот 5 на овој член не го задржува од извршување решението.

По истекот на рокот за жалба решението кое станало правосилно се доставува до надлежниот судија за извршување санкции.

Член 4

Во постапката за спроведување на овој закон се применуваат одредбите од Законот за кривичната постапка, доколку со овој закон не е поинаку определено.

Член 5

Овој закон влегува во сила со денот на објавувањето во „Службен весник на Република Северна Македонија“.

L I GJI
I AMNISTISË

Neni 1

Me këtë ligj, personave të dënuar me aktgjykim të formës së prerë me dënim në të holla për veprat penale, sipas nenit 205 “Transmetimi i sëmundjes infektive” dhe nenit 206 “Mosveprimi sipas rregullave shëndetësore gjatë epidemisë” të Kodit Penal, të kryera pas ditës së hyrjes në fuqi të Vendimit për konstatimin e ekzistimit të gjendjes së jashtëzakonshme (“Gazeta Zyrtare e Republikës së Maqedonisë së Veriut” numër 68/20), i miratuar nga kryetari i Republikës së Maqedonisë së Veriut deri në ditën e hyrjes në fuqi të këtij ligji, dënimi i shqiptuar u zëvendësohet me masë alternative të dënimit me kusht (në tekstin e mëtejmë: amnistia).

Me amnisti, sipas paragrafit (1) të këtij neni janë të përfshirë:

- personat e dënuar për veprat penale, sipas paragrafit (1) të këtij neni, të cilëve me aktgjykim të formës së prerë u është shqiptuar dënimi në të holla në gjoba ditore ose në shumë fikse mbi 1.000 euro në kundërvlerë denarësh, ose dënimi i shqiptuar u është zëvendësuar me dënim me burg,

- personat e dënuar për veprat penale , sipas paragrafit (1) të këtij neni, të cilëve me aktgjykim të formës së prerë u është shqiptuar dënimi në të holla në gjoba ditore ose në shumë fikse deri më 1.000 euro në kundërvlerë denarësh, ose dënimi i shqiptuar u është zëvendësuar me dënim me burg dhe

- personat e dënuar për veprat penale, sipas paragrafit (1) të këtij neni, të cilëve me aktgjykim të formës së prerë u është shqiptuar dënim në të holla, që kanë filluar ta paguajnë, por nuk e kanë paguar shumën e plotë.

Personave nga paragrafi 2, alineja 1 të këtij neni, dënimi i shqiptuar me para ose dënimi me burg i zëvendësuar u zëvendësohet me masë alternative të dënimit me kusht, me të cilën u përcaktohet i njëjti dënim si ai i shqiptuar në aktgjykim të formës së prerë dhe në të njëjtën kohë u caktohet se dënimi i konstatuar me para nuk do të zbatohet nëse i dënuari në afat prej tre viteve pas plotfuqishmërisë së aktvendimit për amnisti nuk kryejnë vepër të re penale.

Personave, sipas paragrafit (2), nënparagrafi 2) të këtij neni, dënimi i shqiptuar në të holla ose dënimi me burg i zëvendësuar, u zëvendësohet me masë alternative të dënimit me kusht, me të cilën u përcaktohet i njëjti dënim si ai i shqiptuar në aktgjykim të formës së prerë dhe në të njëjtën kohë u caktohet se dënimi i konstatuar në të holla nuk do të zbatohet nëse i dënuari, në afat prej dy vjetësh pas plotfuqishmërisë së aktvendimit për amnisti, nuk kryejnë vepër të re penale.

Personave, sipas paragrafit (2), nënparagrafi 3) të këtij neni, pjesa e mbetur e dënimit të shqiptuar në të holla u zëvendësohet me masë alternative të dënimit me kusht, me të cilën u caktohet pjesa e paekzekutuar e dënimit të shqiptuar në të holla dhe në të njëjtën kohë përcaktohet se dënimi i konstatuar në të holla nuk do të ekzekutohet nëse personi i dënuar në afat prej tre vjetësh pas zëvendësimit të dënimit të shqiptuar në të holla, në shumë prej mbi 1.000 eurosh në kundërvlerë denarësh, gjegjësisht dy vjet pas zëvendësimit të dënimit në të holla në shumë deri në 1.000 euro në kundërvlerë denarësh, gjegjësisht pas plotfuqishmërisë së aktvendimit për amnisti nuk kryejnë vepër të re penale.

Neni 2

Amnistia nuk u referohet personave juridikë dhe personave përgjegjës në personat juridikë të dënuar për veprat, sipas nenit 1 të këtij ligji.

Neni 3

Procedura për zbatimin e këtij ligji për personat e dënuar, të cilëve dënimi në të holla u është zëvendësuar me dënim me burgim dhe të cilët janë duke vuajtur dënimin me burgim, iniciohet sipas detyrës zyrtare nga institucioni ndëshkimor përmirësues.

Procedura për zbatimin e këtij ligji për personat e dënuar me dënim në të holla iniciohet me kërkesën e personit të dënuar, mbrojtësit të tij ose në favor të personit të dënuar me kërkesën e bashkëshortit, gjegjësisht bashkëshortit jashtëmartesor, farefisit të gjakut në linjën e parë, birësuesit, të birësuarit, vëllait, motrës dhe mbajtësit të familjes ose kujdestarit.

Aktvendimin për amnisti, në pajtim me dispozitat e këtij ligji e miraton gjykata që ka dhënë aktgjykimin e shkallës së parë, në afat prej pesë ditësh nga dita e pranimit të kërkesës në gjykatë.

Nëse personi i autorizuar për parashtrimin nuk parashtron kërkesë, pasi e ka njohur plotfuqishmërinë e aktgjykimit, gjykata që ka dhënë aktgjykimin e shkallës së parë miraton aktvendim për amnisti sipas detyrës zyrtare.

Kundër aktvendimit, sipas paragrafëve (3) dhe (4) të këtij neni, ankesë mund të paraqet personi i dënuar, mbrojtësi i tij ose në favor të personit të dënuar, bashkëshorti, gjegjësisht bashkëshorti jashtëmartesor, farefisi i gjakut i linjës së parë, birësuesi, i birësuari, vëllai, motra dhe mbajtësi i familjes ose kujdestari në afat prej 24 orëve nga pranimi i aktvendimit.

Pas ankimit kundër aktvendimit të gjykatës së shkallës së parë, menjëherë gjykata më e lartë, në afat prej 48 orëve vendos.

Ankesa, sipas paragrafit (5) të këtij neni, nuk e pengon nga ekzekutimi i aktvendimit.

Pas skadimit të afatit të ankesës, aktvendimi, i cili është bërë i formës së prerë i dorëzohet gjykatësit kompetent për ekzekutimin e sanksioneve.

Neni 4

Në procedurën për zbatimin e këtij ligji zbatohen dispozitat e Ligjit të Procedurës Penale, përveç nëse me këtë ligj nuk është përcaktuar ndryshe.

Neni 5

Ky ligj hyn në fuqi në ditën e botimit në "Gazetën Zyrtare të Republikës së Maqedonisë së Veriut".

1277.

Врз основа на членот 75, ставови 1 и 2 од Уставот на Република Северна Македонија, претседателот на Република Северна Македонија и претседателот на Собранието на Република Северна Македонија издаваат

У К А З
ЗА ПРОГЛАСУВАЊЕ НА ЗАКОНОТ ЗА ДОПОЛНУВАЊЕ НА ЗАКОНОТ ЗА СЛУЖБА ВО АРМИЈАТА НА РЕПУБЛИКА СЕВЕРНА МАКЕДОНИЈА

Се прогласува Законот за дополнување на Законот за служба во Армијата на Република Северна Македонија,

што Собранието на Република Северна Македонија го донесе на седницата одржана на 20 март 2023 година.

Бр. 08-1531/1
20 март 2023 година
Скопје

Претседател на Република Северна Македонија,
Стево Пендаровски, с.р.

Претседател
на Собранието на Република
Северна Македонија,
м-р **Talat Xhaferi,** с.р.

З А К О Н
ЗА ДОПОЛНУВАЊЕ НА ЗАКОНОТ ЗА СЛУЖБА ВО АРМИЈАТА НА РЕПУБЛИКА СЕВЕРНА МАКЕДОНИЈА

Член 1

Во Законот за изменување и дополнување на Законот за служба во Армијата на Република Северна Македонија („Службен весник на Република Северна Македонија" број 171/22), во член 31 по ставот (3) се додаваат три нови ставови (4), (5) и (6), кои гласат:

„(4) Ако пресметаниот износ на пензија во согласност со ставот (1) на овој член е над највисоката пензија одредена за годината на остварувањето на правото на пензија, се исплаќа пресметаниот износ, но не над износот на највисоката пензија одредена до денот на влегувањето во сила на Законот за изменување и дополнување на Законот за служба во Армијата на Република Северна Македонија („Службен весник на Република Северна Македонија" број 14/20).

(5) Правото на користење на ново пресметаниот износ на пензија од ставот (1) на овој член им следува и на активниот воен и цивилен персонал што заминале во инвалидска пензија во согласност со закон.

(6) Активниот воен и цивилен персонал од ставовите (4) и (5) на овој член, правото на користење на нова пресметка ќе го остваруваат од првиот ден на наредниот месец од денот на поднесувањето на барањето. Барањето за извршување на нова пресметка, активниот воен и цивилен персонал од ставовите (4) и (5) на овој член го поднесуваат во рок од два месеца од денот на влегувањето во сила на овој закон.".

Член 2

Овој закон влегува во сила со денот на објавувањето во „Службен весник на Република Северна Македонија".

L I GJ
PËR PLOTËSIMIN E LIGJIT PËR SHËRBIM NË ARMATËN E REPUBLIKËS SË MAQEDONISË SË VERIUT

Neni 1

Në Ligjin për ndryshimin dhe plotësimin e Ligjit për shërbim në Armatën e Republikës së Maqedonisë së Veriut ("Gazeta Zyrtare e Republikës së Maqedonisë së Veriut" numër 171/22), në nenin 31 pas paragrafit (3) shtohen tre paragrafë të rinj (4), (5) dhe (6), si vijojnë:

"(4) Nëse shuma e llogaritur e pensionit në pajtim me paragrafin (1) të këtij neni është mbi pensionin më të lartë të përcaktuar për vitin e realizimit të së drejtës për pension, paguhet shuma e llogaritur, por jo mbi shumën e pensionit më të lartë të përcaktuar deri në ditën e hyrjes në fuqi të Ligjit për ndryshimin dhe plotësimin e Ligjit për shërbim në Armatën e Republikës së Maqedonisë së Veriut ("Gazeta Zyrtare e Republikës së Maqedonisë së Veriut" numër 14/20).

(5) E drejta e shfrytëzimit të shumës së re të llogaritur të pensionit nga paragrafi (1) i këtij neni u takon edhe personelit ushtarak dhe civil aktiv që kanë shkuar në pension invalidor në pajtim me ligjin.

(6) Personeli ushtarak dhe civil aktiv nga paragrafët (4) dhe (5) të këtij neni, të drejtën e shfrytëzimit të llogaritjes së re do ta realizojnë nga dita e parë e muajit të ardhshëm nga dita e parashtrimit të kërkesës. Kërkesën për kryerjen e llogaritjes së re, personeli ushtarak dhe civil aktiv nga paragrafët (4) dhe (5) të këtij neni e parashtrojnë në afat prej dy muajve nga dita e hyrjes në fuqi të këtij ligji.".

Neni 2

Ky ligj hyn në fuqi në ditën e botimit në Gazetën Zyrtare të Republikës së Maqedonisë së Veriut.

1278.

Врз основа на членот 75, ставови 1 и 2 од Уставот на Република Северна Македонија, претседателот на Република Северна Македонија и претседателот на Собранието на Република Северна Македонија издаваат

У К А З
ЗА ПРОГЛАСУВАЊЕ НА ЗАКОНОТ ЗА ИЗМЕНУВАЊЕ НА ЗАКОНОТ ЗА ВРАЌАЊЕ НА ДЕЛ ОД ДАНОКОТ НА ДОДАДЕНА ВРЕДНОСТ НА ФИЗИЧКИТЕ ЛИЦА

Се прогласува Законот за изменување на Законот за враќање на дел од данокот на додадена вредност на физичките лица,

што Собранието на Република Северна Македонија го донесе на седницата одржана на 20 март 2023 година.

Бр. 08-1536/1
20 март 2023 година
Скопје

Претседател на Република Северна Македонија,
Стево Пендаровски, с.р.

Претседател
на Собранието на Република
Северна Македонија,
м-р **Talat Xhaferi,** с.р.

З А К О Н
ЗА ИЗМЕНУВАЊЕ НА ЗАКОНОТ ЗА ВРАЌАЊЕ НА ДЕЛ ОД ДАНОКОТ НА ДОДАДЕНА ВРЕДНОСТ НА ФИЗИЧКИТЕ ЛИЦА

Член 1

Во Законот за враќање на дел од данокот на додадена вредност на физичките лица („Службен весник на Република Северна Македонија" број 133/19, 275/19 и 244/20) во член 3 ставот (5) се менува и гласи:

„Највисокиот износ за враќање на данокот за едно календарско тримесечје изнесува 2.100 денари.".

Член 2

Највисокиот износ за враќање на данокот од членот 1 од овој закон, со кој се менува членот 3 ќе се применува за фискалните сметки издадени од 1 јануари 2023 година.

Член 3

Овој закон влегува во сила со денот на објавувањето во „Службен весник на Република Северна Македонија".

L I GJ
PËR NDRYSHIMIN E LIGJIT TË KTHIMIT TË NJË PJESE TË TATIMIT TË VLERËS SË SHTUAR NDAJ PERSONAVE FIZIKË

Neni 1

Në Ligjin e Kthimit të një Pjese të Tatimit të Vlerës së Shtuar ndaj Personave Fizikë (Gazeta Zyrtare e Republikës së Maqedonisë së Veriut nr.133/2019, 275/2019 dhe 244/2020) në nenin paragrafi (5) ndryshohet si në vijim:

"Vlera më e lartë e kthimin të tatimit për një tremujor kalendarik është 2.100 denarë".

Neni 2

Vlera më e lartë e kthimit të tatimit, sipas neni 1 të ligjit në fjalë, me të cilin ndryshohet neni 3, do të zbatohet për llogaritë fiskale të lëshuar nga data 1 janar i vitit 2023.

Neni 3

Ky ligj hyn në fuqi ditën e publikimit në Gazetën Zyrtare e Republikës së Maqedonisë së Veriut.

1279.

Врз основа на членот 75, ставови 1 и 2 од Уставот на Република Северна Македонија, претседателот на Република Северна Македонија и претседателот на Собранието на Република Северна Македонија издаваат

У К А З
ЗА ПРОГЛАСУВАЊЕ НА ЗАКОНОТ ЗА МЛАДИНСКИ ДОДАТОК

Се прогласува Законот за младински додаток,

што Собранието на Република Северна Македонија го донесе на седницата одржана на 20 март 2023 година.

Бр. 08-1538/1
20 март 2023 година
Скопје

Претседател на Република Северна Македонија,
Стево Пендаровски, с.р.

Претседател
на Собранието на Република
Северна Македонија,
м-р **Talat Xhaferi,** с.р.

З А К О Н
ЗА МЛАДИНСКИ ДОДАТОК

Член 1

Со овој закон се уредува остварување на правото на младински додаток, постапката, условите и висината за исплата на младински додаток на младо лице на возраст до 23 години.

Член 2

Целта на овој закон е поттикнување на младите лица да се вклучат на пазарот на трудот во производствена дејност, а преку финансиската поддршка да се обезбеди вработување на подолг временски период и подобрување на нивната економска положба.

Член 3

Одделни изрази употребени во овој закон го имаат следново значење:

1) „Младо лице“, во смисла на овој закон, е физичко лице на возраст до 23 години со минимум завршено средно образование, кое по основа на вработување и самовработување во производствена дејност е опфатено со задолжително социјално осигурување во Република Северна Македонија во согласност со Законот за придонеси од задолжително социјално осигурување, како и физичко лице на возраст до 23 години со минимум завршено средно образование на кого земјоделската дејност му е единствено занимање и кое остварува приход по основа на вршење земјоделска дејност и е обврзник за пресметка и уплата на придонес/и од задолжително социјално осигурување, согласно со Законот за придонеси од задолжително социјално осигурување;

2) „Младински додаток“ е месечен додаток, кој се исплаќа од буџетот на Агенцијата за вработување на Република Северна Македонија (во натамошниот текст: Агенцијата) на трансакциска сметка на младото лице;

3) „Претежна производствена дејност“, во смисла на овој закон, е дејност на работодавачот од класите поврзани со производство во согласност со Националната класификација на дејности Рев.2.

Член 4

Младински додаток може да користи младо лице што ги исполнува следниве услови:

- е опфатено со задолжително социјално осигурување по основа на вработување кај работодавач или самовработување со претежна производствена дејност,
- е вработено во приватна агенција за вработување и е отстапено на работа кај работадавач со претежна производствена дејност или
- е опфатено во задолжително социјално осигурување како индвивидуален земјоделец.

Член 5

Младински додаток се исплаќа доколку на младото лице му е исплатена плата и придонеси од задолжително социјално осигурување од работодавачот, односно самовработеното лице во постапка и во рок утврден со закон, освен за индивидуалниот земјоделец, за кого додатокот се исплаќа по извршена уплата на придонес/и од задолжително социјално осигурување согласно со закон, врз основа на обезбедени податоци од Управата за јавни приходи.

Член 6

Листата со класите во кои се содржани производствени дејности од Националната класификација на дејности Рев.2, ја утврдува министерот кој е надлежен за работите од областа на трудот.

Член 7

(1) Младинскиот додаток изнесува 3.000 денари за полно работно време, на кој се плаќа данок на личен доход и се исплаќа еднаш месечно на трансакциската сметка на младото лице, најдоцна до 25-ти во месецот за претходниот/те месец/и.

(2) Правото на младински додаток младото лице го остварува по поднесено барање во надлежниот центар за вработување, според местото на живеење на младото лице, доколку младото лице ги исполнува условите утврдени со овој закон.

(3) Агенцијата во постапката по барањето од ставот (2) на овој член, по службена должност, обезбедува податоци за исполнетост на условите од членот 4 од овој закон, врз основа на евиденцијата на регистрирани пријави во задолжително социјално осигурување, која Агенцијата ја води согласно со закон.

(4) Податоците за исполнетост на условите од членот 5 од овој закон за исплатената плата на младото лице од работодавачот, Агенцијата ги обезбедува по службена должност од Управата за јавни приходи.

(5) Агенцијата податоците за претежната производна дејност ги обезбедува по службена должност од Централниот регистар на Република Северна Македонија, врз основа на евидентираната приходна (главна) шифра.

(6) Агенцијата податоците за лицата опфатени во задолжително социјално осигурување како индивидуални земјоделци, ги обезбедува по службена должност од Фондот на пензиското и инвалидското осигурување на Северна Македонија и/или од Фондот за здравствено осигурување на Република Северна Македонија.

(7) Агенцијата податоците од ставовите (4), (5) и (6) на овој член ги обезбедува збирно за сите поднесени барања, еднаш месечно, пред рокот кој е утврден за исплата во ставот (1) на овој член.

(8) Младинскиот додаток од ставот (1) на овој член се исплаќа до престанокот на задолжителното социјално осигурување по основа на вработување или самовработување, односно престанокот на задолжително социјално осигурување како индивидуален земјоделец, а најмногу до навршени 23 години на младото лице.

(9) Агенцијата врши проверка на исполнетоста на условите за исплата, по службена должност, преку обезбедените податоци од ставовите (4), (5) и (6) на овој член.

(10) Формата и содржината на образецот на барањето од ставот (2) на овој член ги пропишува министерот кој е надлежен за работите од областа на трудот, во согласност со министерот за информатичко општество и администрација.

Член 8

(1) По барањето од членот 7 став (2) од овој закон, надлежниот центар за вработување донесува решение во рок од 30 дена од денот на поднесување на барањето.

(2) На решението од ставот (1) на овој член може да се поднесе жалба во рок од 15 дена од денот на приемот на решението до Државната комисија за одлучување во управна постапка и постапка од работен однос во втор степен.

Член 9

Надзор над примената на овој закон врши Министерството за труд и социјална политика.

Член 10

(1) Подзаконскиот акт, чие што донесување е утврдено со овој закон, ќе се донесе во рок од 15 дена од денот на влегувањето во сила на овој закон.

(2) Листата од членот 6 од овој закон ќе се утврди во рок од 15 дена од денот на влегувањето во сила на овој закон.

Член 11

Овој закон влегува во сила со денот на објавувањето во „Службен весник на Република Северна Македонија“, а ќе се применува до 31 декември 2025 година.

L I GJ
I SHTESAVE PËR TË RINJ

Neni 1

Me këtë ligj rregullohet realizimi i të drejtës për shtesa për të rinj, procedura, kushtet dhe lartësia për pagesën e shtesës për të rinj personit të ri deri në moshën 23 vjeçare.

Neni 2

Qëllimi i këtij ligji është të inkurajojë të rinjtë që t'i bashkohen tregut të punës në aktivitete prodhuese, dhe përmes mbështetjes financiare të ofrojnë punësim për periudhë më të gjatë kohore dhe të përmirësojnë pozitën e tyre ekonomike.

Neni 3

Nocione të caktuara të përdorura në këtë ligj e kanë kuptimin si vijon:

1) "Person i ri" në kuptim të këtij ligji është personi fizik deri në moshën 23 vjeç me të paktën arsim të mesëm të përfunduar, i cili në bazë të punësimit dhe të vetëpunësimit në veprimtari prodhuese,është i mbuluar nga sigurimi i detyrueshëm social në Republikën e Maqedonisë së Veriut në pajtim me Ligjin për kontribute nga sigurimi i detyrueshëm social, si dhe personi fizikë deri në moshën 23 vjeçare me arsim të mesëm minimal, veprimtaria bujqësore e të cilit është profesioni i vetëm dhe i cili realizon të ardhura në bazë të veprimtarisë bujqësore dhe është i detyruar të llogarisë dhe paguajë sigurimin social kontributit të detyrueshëm, në pajtim me Ligjin për kontributet nga sigurimi i detyrueshëm social;

2) "Shtesa për të rinj" është kompensim mujor që paguhet nga Buxheti i Agjencisë së Punësimit të Republikës së Maqedonisë së Veriut (në tekstin e mëtejshëm: Agjencia) në llogarinë e transaksionit të personit të ri;

3) "Veprimtari kryesisht prodhuese" në kuptim të këtij ligji është veprimtaria e punëdhënësit nga klasat që lidhen me prodhimin në përputhje me Klasifikimin nacional të veprimtarive Rev.2.

Neni 4

Shtesë për të rinj mund të shfrytëzojë person i ri që plotëson kushtet në vijim:

- është i përfshirë me sigurim të detyrueshëm social në bazë të punësimit te punëdhënës ose vetëpunësimit me veprimtari kryesisht prodhuese,
- është i punësuar në agjenci private për punësim dhe është caktuar të punojë te punëdhënësi me veprimtari kryesisht prodhuese ose
- përfshihet në sigurimin e detyrueshëm social si bujk individual.

Neni 5

Shtesa për të rinj paguhet nëse personit të ri i është paguar rrogë dhe kontribute nga sigurimi i detyrueshëm social nga punëdhënësi, përkatësisht personi i vetëpunësuar në procedurë dhe në afat të përcaktuar me ligj, përveç për bujkun individual për të cilët shtesa paguhet pas pagesës së kryer të kontributit/teve dhe nga sigurimi i detyrueshëm social në pajtim me ligj në bazë të të dhënave të siguruara nga Drejtoria e të Hyrave Publike.

Neni 6

Listën me klasa në të cilat janë përfshirë veprimtari prodhuese nga Klasifikimi nacional i veprimtarive Rev.2 e përcakton ministri kompetent për punët nga sfera e punës.

Neni 7

(1) Shtesa për të rinjtë është 3.000 denarë për punë me orar të plotë, për të cilën paguhet tatimi mbi të ardhurat personale dhe paguhet një herë në muaj në llogarinë e transaksionit të personit të ri më së voni deri më 25 të muajit për muajin paraprak.

(2) Të drejtën e shtesës për të rinj personi i ri e realizon pas paraqitjes së kërkesës në qendrën kompetente për punësim, sipas vendbanimit të personit të ri, nëse personi i ri i plotëson kushtet e përcaktuara me këtë ligj.

(3) Agjencia në procedurën për kërkesën sipas paragrafit (2) të këtij neni, me detyrë zyrtare, siguron të dhëna për plotësimin e kushteve nga neni 4 i këtij ligji, në bazë të evidentimit të kërkesave të regjistruara në sigurimin e detyrueshëm social që Agjencia i mban në pajtim me ligjin.

(4) Të dhënat për plotësimin e kushteve nga neni 5 i këtij ligji për rrogën e paguar të personit të ri nga punëdhënësi, Agjencia i siguron me detyrë zyrtare nga Drejtoria e të Hyrave Publike.

(5) Agjencia jep të dhëna për veprimtari kryesisht prodhuese me detyrë zyrtare nga Regjistri Qendror i Republikës së Maqedonisë së Veriut, në bazë të kodit të të hyrave të regjistruara (kryesore).

(6) Agjencia të dhëna për personat e mbuluar nga sigurimet sociale të detyrueshme si bujq individualë i sigurisë me detyrë zyrtare nga Fondi i Sigurimit Pensional dhe Invalidor i Republikës së Maqedonisë së Veriut dhe/ose Fondi për Sigurim Shëndetësor i Republikës së Maqedonisë së Veriut.

(7) Të dhënat sipas paragrafëve (4), (5) dhe (6) të këtij neni Agjencia i siguron kolektivisht për të gjitha kërkesat e parashtruara një herë në muaj para afatit të përcaktuar për pagesë në paragrafin (1) të këtij neni.

(8) Shtesa për të rinj sipas paragrafit (1) të këtij neni paguhet deri në përfundimin e sigurimit të detyrueshëm social në bazë të punësimit ose vetëpunësimit, përkatësisht deri në përfundimin e sigurimit të detyrueshëm social si bujk individual dhe maksimumi derisa personi i ri të mbushë 23 vjet.

(9) Agjencia kryen kontroll për përmbushjen e kushteve për pagesë me detyrë zyrtare përmes të dhënave të siguruara sipas paragrafëve (4), (5) dhe (6) të këtij neni.

(10) Formën dhe përmbajtjen e formularit të kërkesës sipas paragrafit 2 të këtij neni, i përcakton ministri kompetent për punët nga sfera e punës në pajtim me ministrin e Shoqërisë Informatike dhe të Administratës.

Neni 8

(1) Me kërkesën nga neni 7 paragrafi (2) i këtij ligji, Qendra kompetente për punësim merr vendim në afat prej 30 ditësh nga paraqitja e kërkesës.

(2) Për aktvendimin sipas paragrafit (1) të këtij neni mund të paraqitet ankesë në afat prej 15 ditë nga dita data e pranimit në Komisionin Shtetëror të Vendimmarrjes në Procedurë Administrative dhe në Procedurë të Marrëdhënies së Punës në Shkallë të Dytë.

Neni 9

Mbikëqyrje mbi zbatimin e këtij ligji kryen Ministria e Punës dhe e Politikës Sociale.

Neni 10

(1) Akti nënligjor miratimi i të cilit është përcaktuar me këtë ligj do të miratohen në afat prej 15 ditësh nga hyrja në fuqi e këtij ligji.

(2) Lista sipas nenit nenit 6 të këtij ligji do të përcaktohet në afat prej 15 ditësh nga hyrja në fuqi e këtij ligji.

Neni 11

Ky ligj hyn në fuqi ditën e botimit në Gazetën Zyrtare të Republikës së Maqedonisë së Veriut, ndërsa do të zbatohet deri më 31 dhjetor 2025.

1280.

Врз основа на членот 75, ставови 1 и 2 од Уставот на Република Северна Македонија, претседателот на Република Северна Македонија и претседателот на Собранието на Република Северна Македонија издаваат

У К А З
ЗА ПРОГЛАСУВАЊЕ НА ЗАКОНОТ ЗА ДОПОЛНУВАЊЕ НА ЗАКОНОТ ЗА КОНЦЕСИИ И ЈАВНО ПРИВАТНО ПАРТНЕРСТВО

Се прогласува Законот за дополнување на Законот за концесии и јавно приватно партнерство,

што Собранието на Република Северна Македонија го донесе на седницата одржана на 20 март 2023 година.

Бр. 08-1540/1
20 март 2023 година
Скопје

Претседател на Република Северна Македонија,
Стево Пендаровски, с.р.

Претседател
на Собранието на Република
Северна Македонија,
м-р **Talat Xhaferi,** с.р.

З А К О Н
ЗА ДОПОЛНУВАЊЕ НА ЗАКОНОТ ЗА КОНЦЕСИИ И ЈАВНО ПРИВАТНО ПАРТНЕРСТВО

Член 1

Во Законот за концесии и јавно приватно партнерство („Службен весник на Република Македонија“ број 6/12, 144/14, 33/15, 104/15 и 215/15 и „Службен весник на Република Северна Македонија“ број 153/19, 261/19 и 89/22), по членот 41-б се додава нов член 41-в, кој гласи:

„Член 41-в

По исклучок од членот 41 став 7 од овој закон во случај на склучен анекс на договор за промена на намената на дел од средствата согласно со членот 41-а од овој закон, а средствата не биле целосно искористени согласно со склучениот анекс, врз основа на претходно направена анализа на проценка на економската и функционалната оправданост и по претходна обезбедена согласност од концесионерот, Владата на Република Северна Македонија може да донесе одлука за склучување анекс на договорот за концесија за промена на намената на делот од средствата кои не биле искористени за инвестирање во објекти од јавен интерес, со цел нивно доискористување за инвестирање во проекти од јавен интерес.

Анализата за проценка на економската и функционалната оправданост од ставот 1 на овој член ја изработува Владата на Република Северна Македонија.

Во одлуката од ставот 1 на овој член се утврдува намената на средствата, износот на средствата што биле потребни за спроведување на анексот на договорот за концесија склучен согласно со членот 41-а од овој закон, начинот и динамиката на реализацијата на доискористување на средствата што не биле искористени согласно со анексот на договорот за промена на намената на дел од средствата, согласно со правата и обврските на концесионерот и концедентот утврдени со договорот за концесија и анексот на договорот за концесија склучен согласно со членот 41-а од овој закон.“.

Член 2

Одредбите од членот 1 од овој закон со кој се додава нов член 41-в, кои се однесуваат на можноста за склучување на анекс на договор за договорите за концесија на кои е склучен анекс на договор согласно со членот 41-а од овој закон, ќе се применуваат една година од денот на влегувањето во сила на овој закон.

Концесионерите кои до денот на влегувањето во сила на овој закон имаат склучено анекс на договор за концесија согласно со членот 41-а од овој закон, ќе можат да склучат анекс на договор за концесија согласно со одредбите од членот 1 од овој закон со кој се додава нов член 41-в, во рокот утврден во ставот 1 на овој член.

Член 3

Овој закон влегува во сила осмиот ден од денот на објавувањето во „Службен весник на Република Северна Македонија“.

L I GJ
PËR PLOTËSIMIN E LIGJIT TË KONCESIONEVE DHE TË PARTNERITETIT PUBLIKO-PRIVAT

Neni 1

Në Ligjin e Koncesioneve dhe të Partneritetit Publiko-Privat (Gazeta Zyrtare e Republikës së Maqedonisë numër 6/12, 144/14, 33/15, 104/15 dhe 215/15 dhe Gazeta Zyrtare e Republikës së Maqedonisë së Veriut numër 153/19, 261/19 dhe 89/22), pas nenit 41-b, shtohet neni i ri 41-v, siç vijon:

“Neni 41-v

Me përjashtim të nenit 41, paragrafi 7, të këtij ligji, në rast aneksi të lidhur të marrëveshjes për ndryshimin e dedikimit të një pjese të mjeteve në pajtim me nenin 41-a të këtij ligji, por që mjetet nuk janë shfrytëzuar tërësisht në pajtim me aneksin e lidhur, në bazë të analizës së bërë paraprakisht të vlerësimit të arsyeshmërisë ekonomike dhe financiare, si dhe pas pëlqimit të siguruar paraprakisht nga koncesioneri, Qeveria e Republikës së Maqedonisë së Veriut mund të marrë vendim për lidhjen e aneksit të marrëveshjes për koncesion për ndryshimin e dedikimit të pjesës së mjeteve që nuk janë shfrytëzuar për investim në objekte me interes publik, me qëllim të shfrytëzimit plotësues të tyre për investim në projekte me interes publik.

Analizën për vlerësimin e arsyeshmërinë ekonomike dhe funksionale, sipas paragrafi 1 të këtij neni, e përpilom Qeveria e Republikës së Maqedonisë së Veriut.

Në vendimin sipas paragrafit 1 të këtij neni, përcaktohet dedikimi i mjeteve, shuma e mjeteve që janë nevojitur për të zbatuar aneksin e marrëveshjes për koncesion, të lidhur në pajtim me nenin 41-a të këtij ligji, mënyrën dhe dinamikën e realizimit të shfrytëzimit plotësues të mjeteve që nuk kanë qenë të shfrytëzuara në përputhje me aneksin e marrëveshjes për ndryshimin e dedikimit të një pjese të mjeteve, në përputhje me të drejtat dhe detyrimet e koncesionarit dhe koncedentit të përcaktuara me marrëveshjen për koncesion dhe aneksin e marrëveshjes për koncesion të lidhur në pajtim me nenin 41-a të këtij ligji.”.

Neni 2

Dispozitat sipas nenit 1 të këtij ligji me të cilin shtohet neni i ri 41-v, që ka të bëjnë me mundësinë e lidhjes së aneksit të marrëveshjes për marrëveshjet e koncesionit në të cilat është lidhur aneks i marrëveshjes në pajtim me nenin 41-a të këtij ligji, do të zbatohen një vit nga data e hyrjes në fuqi të këtij ligji. Koncesionarët të cilët deri në datën e hyrjes në fuqi të këtij ligji kanë lidhur aneks të marrëveshjes në marrëveshjen për koncesion, në pajtim me nenin 41-a të këtij ligji, do të mund të lidhin aneks të marrëveshjes për koncesion në përputhje me dispozitat sipas nenit 1 të këtij ligji me të cilin shtohet neni i ri 41-v brenda afatit të përcaktuar në paragrafin 1 të këtij neni.

Neni 3

Ky ligj hyn në fuqi në ditën e tetë nga publikimi në Gazeta Zyrtare të Republikës së Maqedonisë së Veriut.

1281.

Врз основа на членот 75, ставови 1 и 2 од Уставот на Република Северна Македонија, претседателот на Република Северна Македонија и претседателот на Собранието на Република Северна Македонија издаваат

У К А З
ЗА ПРОГЛАСУВАЊЕ НА ЗАКОНОТ ЗА ДОПОЛНУВАЊЕ НА ЗАКОНОТ ЗА ПАТНИТЕ ИСПРАВИ НА ДРЖАВЈАНИТЕ НА РЕПУБЛИКА СЕВЕРНА МАКЕДОНИЈА

Се прогласува Законот за дополнување на Законот за патните исправи на државјаните на Република Северна Македонија,

што Собранието на Република Северна Македонија го донесе на седницата одржана на 20 март 2023 година.

Бр. 08-1541/1
20 март 2023 година
Скопје

Претседател на Република Северна Македонија,
Стево Пендаровски, с.р.

Претседател
на Собранието на Република
Северна Македонија,
м-р **Talat Xhaferi,** с.р.

З А К О Н
ЗА ДОПОЛНУВАЊЕ НА ЗАКОНОТ ЗА ПАТНИТЕ ИСПРАВИ НА ДРЖАВЈАНИТЕ НА РЕПУБЛИКА СЕВЕРНА МАКЕДОНИЈА

Член 1

Во Законот за патните исправи на државјаните на Република Северна Македонија („Службен весник на Република Македонија” број 67/1992, 20/2003, 46/2004, 19/2007, 84/2008, 51/11, 135/11, 154/15 и 55/16 и „Службен весник на Република Северна Македонија” број 302/20, 122/21 и 67/22), по членот 31 се додава нов член 31-а, кој гласи:

„Член 31-а

При поднесување на барањето за издавање пасош се врши наплата на средства за цената на образецот за пасош во износ утврден со посебен пропис, донесен согласно со закон и наплатените средства по оваа основа се уплатуваат на буџетската сметка на Министерството за внатрешни работи.“.

Член 2

Овој закон влегува во сила осмиот ден од денот на објавувањето во „Службен весник на Република Северна Македонија“.

L I GJ
PËR PLOTËSIMIN E LIGJIT TË DOKUMENTEVE TË UDHËTIMIT TË SHTETASVE TË REPUBLIKËS SË MAQEDONISË SË VERIUT

Neni 1

Në Ligjin e Dokumenteve të Udhëtimit të Shtetasve të Republikës së Maqedonisë së Veriut (Gazeta Zyrtare e Republikës së Maqedonisë nr. 67/92, 20/03, 46/04, 19/07, 84/08, 51/11, 135/11, 154/15 dhe 55/16 dhe Gazeta Zyrtare e Republikës së Maqedonisë së Veriut nr. 302/20, 122/21 dhe 67/22), pas nenit 31 shtohet nen i ri 31-a, si vijon.

„Neni 31-a

Gjatë parashtrimit të kërkesës për lëshim të pasaportës bëhet arkëtimi i mjeteve për çmimin e formularit për pasaportë në shumën e përcaktuar me rregull të veçantë, të miratuar në pajtim me ligjin dhe mjetet e arkëtuara sipas kësaj baze paguhen në llogarinë buxhetore të Ministrisë së Punëve të Brendshme.”.

1282.

Врз основа на членот 75, ставови 1 и 2 од Уставот на Република Северна Македонија, претседателот на Република Северна Македонија и претседателот на Собранието на Република Северна Македонија издаваат

У К А З
ЗА ПРОГЛАСУВАЊЕ НА ЗАКОНОТ ЗА ИЗМЕНУВАЊЕ НА ЗАКОНОТ ЗА СОЦИЈАЛНАТА ЗАШТИТА

Се прогласува Законот за изменување на Законот за социјалната заштита,

што Собранието на Република Северна Македонија го донесе на седницата одржана на 20 март 2023 година.

Бр. 08-1542/1
20 март 2023 година
Скопје

Претседател на Република Северна Македонија,
Стево Пендаровски, с.р.

Претседател
на Собранието на Република
Северна Македонија,
м-р **Talat Xhaferi,** с.р.

З А К О Н
ЗА ИЗМЕНУВАЊЕ НА ЗАКОНОТ ЗА СОЦИЈАЛНАТА ЗАШТИТА

Член 1

Во Законот за социјалната заштита („Службен весник на Република Северна Македонија” број 104/19, 146/19, 275/19, 302/20, 311/20, 163/21, 294/21, 99/22 и 236/22), во член 76 ставот 1 се менува и гласи:

„Услугата лична асистенција опфаќа индивидуална помош и поддршка за деца од шест години и возрасни лица, со намален функционален капацитет, со цел да се овозможи независно и самостојно живеење, активно и рамноправно учество во заедницата, како и вршење секојдневни активности, кои лице без попреченост вообичаено ги врши без поддршка.“.

Член 2

Се овластува Законодавно-правната комисија на Собранието на Република Северна Македонија да утврди пречистен текст на Законот за социјалната заштита.

Член 3

Овој закон влегува во сила осмиот ден од денот на објавувањето во „Службен весник на Република Северна Македонија“.

L I GJ
PËR NDRYSHIMIN E LIGJIT TË MBROJTJES SOCIALE

Neni 1

Në Ligjin e Mbrojtjes Sociale (Gazeta Zyrtare e Republikës së Maqedonisë së Veriut nr. 104/19, 146/19, 275/19, 302/20, 311/20, 163/21, 294/21, 99/22 dhe 236/22), në nenin 76 paragrafi 1 ndryshohet siç vijon:

“Shërbimi i asistencës personale përfshin ndihmën dhe mbështetjen individuale për fëmijët nga mosha gjashtë vjeç dhe persona të rritur me kapacitet të reduktuar funksional, për të mundësuar një jetë të pavarur dhe të mëvetësishme, pjesëmarrje aktive dhe të barabartë në bashkësi, si dhe kryerjen e aktiviteteve të përditshme, të cilat a. personi pa aftësi të kufizuara zakonisht i kryen pa mbështetje”.

Neni 2

Autorizohet Komisioni juridik-ligjvënës i Kuvendit të Republikës së Maqedonisë së Veriut të përcaktojë tekstin e konsoliduar të Ligjit të Mbrojtjes Sociale.

Neni 3

Ky ligj hyn në fuqi ditën e tetë nga botimi në Gazetën Zyrtare të Republikës së Maqedonisë së Veriut.

1283.

Врз основа на членот 75, ставови 1 и 2 од Уставот на Република Северна Македонија, претседателот на Република Северна Македонија и претседателот на Собранието на Република Северна Македонија издаваат

У К А З
ЗА ПРОГЛАСУВАЊЕ НА ЗАКОНОТ ЗА ДОПОЛНУВАЊЕ НА ЗАКОНОТ ЗА ЗАШТИТА И БЛАГОСОСТОЈБА НА ЖИВОТНИТЕ

Се прогласува Законот за дополнување на Законот за заштита и благосостојба на животните,

што Собранието на Република Северна Македонија го донесе на седницата одржана на 20 март 2023 година.

Бр. 08-1544/1
20 март 2023 година
Скопје

Претседател на Република Северна Македонија,
Стево Пендаровски, с.р.

Претседател
на Собранието на Република
Северна Македонија,
м-р **Talat Xhaferi,** с.р.

З А К О Н
ЗА ДОПОЛНУВАЊЕ НА ЗАКОНОТ ЗА ЗАШТИТА И БЛАГОСОСТОЈБА НА ЖИВОТНИТЕ

Член 1

Во Законот за заштита и благосостојба на животните („Службен весник на Република Македонија“ број 149/14, 149/15 и 53/16), во членот 66 по ставот (4) се додава нов став (5), кој гласи:

„(5) За прекршокот од ставот (1) точки 3), 4) и 5) на овој член, освен глоба, на физичкото и правното лице може да му се изрече и посебна прекршочна мерка, одземање на животните.“.

Член 2

Овој закон влегува во сила со денот на објавувањето во „Службен весник на Република Северна Македонија“.

L I GJ
PËR PLOTËSIMIN E LIGJIT TË MBROJTJES DHE TË MIRËQENIES SË KAFSHËVE

Neni 1

Në Ligjin e Mbrojtjes dhe të Mirëqenies së Kafshëve (Gazeta Zyrtare e Republikës së Maqedonisë numër 149/14, 149/15 dhe 53/16), në nenin 66, pas paragrafit (4) shtohet paragrafi i ri (5), si vijon:

“(5) Për kundërvajtjen sipas paragrafit (1), pikat 3), 4) dhe 5) të këtij neni, personit fizik dhe juridik, përveç gjobës, mund t'i shqiptohet edhe masë e veçantë kundërvajtëse, konfiskim i kafshëve“ .

Neni 2

Ky ligj hyn në fuqi ditën e botimit në Gazetën Zyrtare të Republikës së Maqedonisë së Veriut.

1284.

Врз основа на членот 75, ставови 1 и 2 од Уставот на Република Северна Македонија, претседателот на Република Северна Македонија и претседателот на Собранието на Република Северна Македонија издаваат

У К А З
ЗА ПРОГЛАСУВАЊЕ НА ЗАКОНОТ ЗА ИЗМЕНУВАЊЕ НА ЗАКОНОТ ЗА ЗЕМЈОДЕЛСТВО И РУРАЛЕН РАЗВОЈ

Се прогласува Законот за изменување на Законот за земјоделство и рурален развој,

што Собранието на Република Северна Македонија го донесе на седницата одржана на 20 март 2023 година.

Бр. 08-1545/1
20 март 2023 година
Скопје

Претседател на Република Северна Македонија,
Стево Пендаровски, с.р.

Претседател
на Собранието на Република
Северна Македонија,
м-р **Talat Xhaferi,** с.р.

З А К О Н
ЗА ИЗМЕНУВАЊЕ НА ЗАКОНОТ ЗА ЗЕМЈОДЕЛСТВО И РУРАЛЕН РАЗВОЈ

Член 1

Во Законот за земјоделство и рурален развој („Службен весник на Република Македонија“ број 49/10, 53/11, 126/12, 15/13, 69/13, 106/13, 177/14, 25/15, 73/15, 83/15, 154/15, 11/16, 53/16, 120/16, 163/16, 74/17, 83/18 и 27/19 и „Службен весник на Република Северна Македонија“ број 152/19, 244/19, 275/19, 110/21 и 123/22) во член 14-а став (2) алинејата 6 се брише.

Во став (5) зборовите: „алинеја 1, 2, 3, 4, 5 и 6“ се заменуваат со зборовите: „алинеи 1, 2, 3, 4 и 5“.

Ставот (6) се брише.

Во ставот (7) кој станува став (6) зборовите: „ги уредува Владата по предлог на министерот за земјоделство, шумарство и водостопанство и министерот за финансии“ се заменуваат со зборовите: „ги пропишува Владата со прописот од членот 47 став (6) од овој закон.“.

Член 2

Овој закон влегува во сила со денот на објавувањето во „Службен весник на Република Северна Македонија“.

L I GJ
PËR NDRYSHIMIN E LIGJIT TË BUJQËSISË DHE TË ZHVILLIMIT RURAL

Neni 1

Në Ligjin e Bujqësisë dhe të Zhvillimit Rural (Gazeta Zyrtare e Republikës së Maqedonisë numër 49/10, 53/11, 126/12, 15/13, 69/13, 106/13, 177/14, 25/15, 73/15, 83/15, 154/15, 11/16, 53/16, 120/16, 163/16, 74/17, 83/18, 27/19 dhe Gazeta Zyrtare e Republikës së Maqedonisë së Veriut numër 152/19, 244/19, 275/19, 110/21 dhe 123/22), në nenin 14-a, paragrafi (2), shtylhet nënparagrafi 6.

Në paragrafin (5), fjalët: “nënparagrafi 1, 2, 3, 4, 5 dhe 6” zëvendësohen me fjalët: “nënparagrafi 1, 2, 3, 4 dhe 5”.

Paragrafi (6) shlyhet.

Në paragrafin (7), i cili bëhet paragrafi (6), fjalët: “i rregullon Qeveria me propozim të ministrit të Bujqësisë, të Pylltarisë dhe të Ekonomisë së Ujërave dhe ministrit të Financave” zëvendësohen me fjalët “i përcakton Qeveria me rregullin sipas nenit 47, paragrafi (6) të këtij ligji.”.

Neni 2

Ky ligj hyn në fuqi ditën e botimit në Gazetën Zyrtare të Republikës së Maqedonisë së Veriut.

ВЛАДА НА РЕПУБЛИКА СЕВЕРНА МАКЕДОНИЈА

1285.

Врз основа на член 127 од Законот за полиција („Службен весник на Република Македонија“ бр. 114/06, 6/09, 145/12, 41/14, 33/15, 31/16, 106/16, 120/16, 21/18 и 64/18 и „Службен весник на Република Северна Македонија“ бр. 294/21 и 89/22), Владата на Република Северна Македонија, на седницата, одржана на 21 март 2023 година, донесе

У Р Е Д Б А
ЗА ИЗМЕНУВАЊЕ НА УРЕДБАТА ЗА УНИФОРМАТА И ОЗНАКИТЕ НА УНИФОРМАТА НА ПОЛИЦИЈАТА

Член 1

Во Уредбата за униформата и ознаките на униформата на Полицијата („Службен весник на Република Македонија“ бр. 169/16 и „Службен весник на Република Северна Македонија“ бр. 270/19, 59/21 и 67/22), во член 14 ставовите 1 и 2 се менуваат и гласат:

„Ознаките на основната униформа се: натпис „ПОЛИЦИЈА“ „POLICE“, натпис „СООБРАЌАЈНА ПОЛИЦИЈА“ „TRAFFIC POLICE“, амблем „ПОЛИЦИЈА“ „POLICE“, амблем „ГРАНИЧНА ПОЛИЦИЈА“ „BORDER POLICE“, амблем во форма на штит со намалени димензии и метална ознака за шапка.

Во Градот Скопје, во општините во Градот Скопје и во општините во кои најмалку 20% од граѓаните зборуваат службен јазик различен од македонскиот јазик, ознаките на основната униформа се: натпис „ПОЛИЦИЈА“ „POLICIA” „POLICE“, натпис „СООБРАЌАЈНА ПОЛИЦИЈА“ „POLICIA E TRAFIKUT“ „TRAFFIC POLICE“, амблем „ПОЛИЦИЈА“ „POLICIA” „POLICE“, амблем „ГРАНИЧНА ПОЛИЦИЈА“ „POLICIA KUFITARE“ „BORDER POLICE“, амблем во форма на штит со намалени димензии и метална ознака за шапка.“

Член 2

Во член 25 во ставот 1 зборовите „СЕВЕРНА МАКЕДОНИЈА“ се заменуваат со зборовите „РЕПУБЛИКА СЕВЕРНА МАКЕДОНИЈА“.

Во ставот 2 зборовите „NJËSITI POLICOR PËR INTERVENIM“ се заменуваат со зборовите „NJËSITI I POLICISË INTERVENUESE“, зборовите „NJISIA POLICORE E POLICISË INTERVENTE“ се заменуваат со зборовите „NJËSIA POLICORE E POLICISË INTERVENUESE“, а зборовите „СЕВЕРНА МАКЕДОНИЈА“ „MAQEDONIA E VERIUT“се заменуваат со зборовите „РЕПУБЛИКА СЕВЕРНА МАКЕДОНИЈА“ „REPUBLIKA E MAQEDONISË SË VERIUT“.

Член 3

Во член 35 во ставот 1 зборовите „амблем „ПОЛИЦИЈА““ се заменуваат со зборовите „амблем „ПОЛИЦИЈА“ „POLICE““.

Во ставот 2 зборовите „амблем „ПОЛИЦИЈА“ „POLICIA”“ се заменуваат со зборовите „амблем „ПОЛИЦИЈА“ „POLICIA” „POLICE““.

Член 4

Оваа уредба влегува во сила наредниот ден од денот на објавувањето во „Службен весник на Република Северна Македонија“, а ќе отпочне да се применува со денот на отпочнувањето на примената на Уредбата за изменување и дополнување на Уредбата за униформата и ознаките на униформата на Полицијата („Службен весник на Република Северна Македонија“ бр. 67/22).

Бр. 41-3067/3
21 март 2023 година
Скопје

Претседател на Владата
на Република Северна Македонија,
д-р **Димитар Ковачевски,** с.р.

1286.

Врз основа на член 38 ставови 3 и 4 од Законот за земјоделското земјиште („Службен весник на Република Македонија“ бр. 135/07, 18/11, 148/11, 95/12, 79/13, 87/13, 106/13, 164/13, 39/14, 130/14, 166/14, 72/15, 98/15, 154/15, 215/15, 7/16 и 39/16 и „Службен весник на Република Северна Македонија“ бр. 161/19 и 178/21), Владата на Република Северна Македонија, на седницата, одржана на 21 март 2023 година, донесе

О Д Л У К А
ЗА ДАВАЊЕ СОГЛАСНОСТ ЗА СКЛУЧУВАЊЕ НА ДОГОВОР ЗА ЗАКУП НА ЗЕМЈОДЕЛСКО ЗЕМЈИШТЕ СО НЕПОСРЕДНА СПОГОДБА

Член 1

Со оваа одлука се дава согласност за склучување на договор за закуп на земјоделско земјиште со непосредна спогодба со Чедомир Димитров ул.11-ти Октомври бр.9, Росоман, на земјоделско земјиште под долгогодишен овошен насад со вкупна површина од 1ха 64ари 09 м2, кое се наоѓа на КП.бр.72/2-дел, место викано Цуцулот, катастарска култура овоштарник, катастарска класа 3, со површина од 98ари 99 м2, запишана во Имотен лист бр.42 за КО Рибарци, КП.бр.72/2-дел, место викано Цуцулот, катастарска култура овоштарник, катастарска класа 3, со површина од 10ари 98м2, запишана во Имотен лист бр.42 за КО Рибарци и КП.бр.72/1-дел, место викано Цуцулот, катастарска култура овоштарник, катастарска класа 3, со површина од 54ари 12 м2, запишана во Имотен лист бр.43 за КО Рибарци во сопственост на Република Северна Македонија.

Член 2

Договорот за закуп на земјоделско земјиште со непосредна спогодба од член 1 од оваа одлука ќе го потпише министерот за земјоделство, шумарство и водостопанство, во рок од 30 дена од денот на влегувањето во сила на оваа одлука.

Член 3

Договорот за закуп на земјоделско земјиште со непосредна спогодба од член 1 од оваа одлука се склучува со времетраење до 25.3.2045 година.

Член 4

Оваа одлука влегува во сила наредниот ден од денот на објавувањето во „Службен весник на Република Северна Македонија”.

Бр. 41-423/5
21 март 2023 година
Скопје

Претседател на Владата
на Република Северна Македонија,
д-р **Димитар Ковачевски,** с.р.

1287.

Врз основа на член 7 од Законот за високообразовните установи на верските заедници („Службен весник на Република Македонија“ бр.81/08), Владата на Република Северна Македонија, на седницата, одржана на 21 март 2023 година, донесе

О Д Л У К А
ЗА ДОДЕЛУВАЊЕ НА СРЕДСТВА ЗА РЕАЛИЗИРАЊЕ НА СТУДИСКИТЕ ПРОГРАМИ ЗА 2023 ГОДИНА НА ПРАВОСЛАВНИОТ БОГОСЛОВСКИ ФАКУЛТЕТ „СВ. КЛИМЕНТ ОХРИДСКИ“ ВО СКОПЈЕ ПРИДРУЖНА ЧЛЕНКА НА УНИВЕРЗИТЕТ „СВ. КИРИЛ И МЕТОДИЈ“ ВО СКОПЈЕ

Член 1

Со оваа одлука на Православниот Богословски факултет „Св. Климент Охридски“ во Скопје придружна членка на Универзитетот „Св. Кирил и Методиј“ во

Скопје му се доделуваат вкупно 16.000.000 денари од Буџетот на Република Северна Македонија за 2023 година, раздел 16001, Програма 4, Потпрограма 47, ставка 464.

Член 2

Средствата од член 1 од оваа одлука, се доделуваат за подмирување на трошоци за реализирање на студиските програми за 2023 година кои не можат да се обезбедат во буџетот на Православниот Богословски факултет „Св. Климент Охридски“ во Скопје придружна членка на Универзитетот „Св. Кирил и Методиј“ во Скопје.

Член 3

Оваа одлука влегува во сила наредниот ден од денот на објавувањето во „Службен весник на Република Северна Македонија“.

Бр. 41-1508/6
21 март 2023 година
Скопје

Претседател на Владата
на Република Северна Македонија,
д-р **Димитар Ковачевски,** с.р.

1288.

Врз основа на член 44 став (4) од Законот за користење и располагање со стварите во државна сопственост и со стварите во општинска сопственост („Службен весник на Република Македонија“ бр.78/15, 106/15, 153/15, 190/16 и 21/18 и „Службен весник на Република Северна Македонија“ бр.101/19, 275/19 и 122/21), Владата на Република Северна Македонија, на седницата, одржана на 21 март 2023 година, донесе

О Д Л У К А
ЗА ПРЕСТАНОК И ЗА ДАВАЊЕ НА ТРАЈНО КОРИСТЕЊЕ НА ДВИЖНА СТВАР НА ЈАВНАТА ЗДРАВСТВЕНА УСТАНОВА ЗДРАВСТВЕН ДОМ – КРАТОВО

Член 1

Со оваа одлука на досегашниот корисник Министерството за здравство му престанува користењето на движната ствар, и тоа:

Назив на движната ствар	Модел	Производител	Единица мерка	Количина	Единечна цена без ДДВ
Био медицински замрзнувач (мин. 1000 L – макс. 1500 L), температура на ладење опсег мин. + 20° C. – макс. +80° C	ФВ140Г2А	СМЕГ Инструментс	парче	1	248.000,00 денари

Член 2

Движната ствар од член 1 од оваа одлука се дава на трајно користење без надомест на Јавната здравствена установа Здравствен дом – Кратово.

Член 3

Министерот за здравство склучува договор со директорот на Јавната здравствена установа Здравствен дом – Кратово со кој се уредуваат правата и обврските за движната ствар од член 1 од оваа одлука.

Член 4

Оваа одлука влегува во сила наредниот ден од денот на објавувањето во „Службен весник на Република Северна Македонија“.

Бр. 41-1790/6
21 март 2023 година
Скопје

Претседател на Владата
на Република Северна Македонија,
д-р **Димитар Ковачевски,** с.р.

1289.

Врз основа на член 44 став (4) од Законот за користење и располагање со стварите во државна сопственост и со стварите во општинска сопственост („Службен весник на Република Македонија” бр. 78/15, 106/15, 153/15, 190/16 и 21/18 и „Службен весник на Република Северна Македонија“ бр. 101/19, 275/19 и 122/21), Владата на Република Северна Македонија, на седницата, одржана на 21 март 2023 година, донесе

О Д Л У К А
ЗА ПРЕСТАНОК И ЗА ДАВАЊЕ НА ТРАЈНО КОРИСТЕЊЕ НА ДВИЖНИ СТВАРИ НА ОПШТИНА ЗЕЛЕНИКОВО

Член 1

Со оваа одлука на досегашниот корисник Министерството за образование и наука му престанува користењето на движните ствари, и тоа:

Ред. број	Назив на движните ствари	Опис на движните ствари	Количина (парче)
1	Лабораториска маса за наставник	Производител: Технокооп ДОО Скопје Димензии: 850x1800x1200mm Опис: Маса со корпус од иверка 18mm, горна плотна од керок 12 mm со два вградени мијалници и три вратички и три фиоки од иверка 18mm.	1
2	Елемент со мијалник	Производител: Технокооп ДОО Скопје Димензии: 850x600x600mm Опис: Елемент со корпус од иверка 18mm, горна плотна од иверка 18mm кантирана со АБС трака и обложена со ХПЛ фолија, со една вратичка од иверка 18mm и вграден мијалник.	4
3	Плакар за чување хемикалии	Производител: Технокооп ДОО Скопје Димензии: 1950x1200x600mm Опис: Плакар со корпус од иверка 18mm, со две долни вратички од иверка 18mm и две горни вратички од стакло.	1
4	Плакар за чување опрема	Производител: Технокооп ДОО Скопје Димензии: 1950x1200x600mm Опис: Двокрилен плакар од иверка 18mm.	1
5	Метален плакар	Производител: Технокооп ДОО Скопје Димензии: 1950x800x500mm Опис: Двокрилен метален плакар	1
6	Маса за ученици	Производител: Технокооп ДОО Скопје Димензии: 750x1800x600mm Опис: Маса со метална конструкција и плотна од иверка 18mm, со долна полица за одлагање.	8
7	Лабораториско столче	Производител: Технокооп ДОО Скопје Надворешна димензија Ф-400mm Опис: Столче изработено од шперплоча Ф= 330 x15mm лакирана со полиуретански лак, на метална конструкција со навој за висинско подесување до 50cm	21

Член 2

Движните ствари од член 1 од оваа одлука, се даваат на трајно користење без надомест на Општина Зелениково, а за потребите на ООУ „Марко Цепенков“ - Станица Зелениково.

Член 3

Министерот за образование и наука склучува договор со градоначалникот на Општина Зелениково, со кој се уредуваат правата и обврските за движните ствари од член 1 од оваа одлука.

Член 4

Оваа одлука влегува во сила наредниот ден од денот на објавувањето во „Службен весник на Република Северна Македонија“.

Бр. 41-2139/5
21 март 2023 година
Скопје

Претседател на Владата
на Република Северна Македонија,
д-р **Димитар Ковачевски,** с.р.

1290.

Врз основа на член 14 став (1) од Законот за стоковните резерви („Службен весник на Република Македонија“ бр.84/08, 77/09, 24/11, 43/14, 83/18 и „Службен весник на Република Северна Македонија“ бр.151/21), Владата на Република Северна Македонија, на седницата, одржана на 21 март 2023 година, донесе

О Д Л У К А
ЗА ПРОДАЖБА НА ДВИЖНИ СТВАРИ - ЈАЧМЕН ЗА СТОЧНА ХРАНА

Член 1

Да се изврши продажба на 8.250 тони јачмен за сточна храна од стоковните резерви, заради обновување.

Член 2

Продажбата на движните ствари од член 1 од оваа одлука ќе се изврши по пат на електронско јавно наддавање, преку електронскиот систем за јавно наддавање со кој управува и оперира Министерството за финансии - Управа за имотно - правни работи, со проценета вредност утврдена согласно Проценатa од Бирото за судски вештачења бр.СВ V – 5/22-2 од 19.10.2022 година, во која е проценета вредноста на јачменот за сточна храна на износ од 187.275.000,00 денари, односно 22,7 ден./кг.

Почетната цена за електронското јавно наддавање претставува проценетата вредност и истата изнесува 22,7 ден./кг.

Јавното наддавање ќе се изврши електронски на следната интернет страница: www.e-aukcii.finance.gov.mk.

Член 3

Со денот на влегувањето во сила на оваа одлука, престанува да важи Одлуката за продажба на движни ствари – меркантилна пченица и јачмен за сточна храна („Службен весник на Република Северна Македонија“ бр.43/22).

Член 4

Оваа одлука влегува во сила наредниот ден од денот на објавувањето во „Службен весник на Република Северна Македонија“.

Бр. 41-2228/6
21 март 2023 година
Скопје

Претседател на Владата
на Република Северна Македонија,
д-р **Димитар Ковачевски,** с.р.

1291.

Врз основа на член 42 став (3) од Законот за користење и располагање со стварите во државна сопственост и со стварите во општинска сопственост („Службен весник на Република Македонија” бр. 78/15, 106/15, 153/15, 190/16 и 21/18 и „Службен весник на Република Северна Македонија“ бр.101/19, 275/19 и 122/21), Владата на Република Северна Македонија, на седницата, одржана на 21 март 2023 година, донесе

О Д Л У К А
ЗА ДАВАЊЕ СОГЛАСНОСТ ЗА СПРОВЕДУВАЊЕ ПОСТАПКА ЗА ИЗБОР НА ПРАВНО ЛИЦЕ КОЕ ВРШИ ДЕЈНОСТ ИЛИ ПОСЕДУВА ДОЗВОЛА ЗА СОБИРАЊЕ И/ИЛИ ТРАНСПОРТИРАЊЕ, ПРЕРАБОТКА, РЕЦИКЛИРАЊЕ И УНИШТУВАЊЕ НА ОТПАД

Член 1

Со оваа одлука се дава согласност на Јавната установа Дом за доенчиња и мали деца – Битола да спроведе постапка за избор на правно лице кое врши дејност или поседува дозвола за собирање и/или транспортирање, преработка, рециклирање и уништување на отпад, на движни ствари – опрема кои се дотраени, неупотребливи и технолошко застарени и не можат да се продадат или разменат како такви, согласно Одлуката за расход на движни ствари за деловната 2020 година број 02-324/4 од 26.10.2022 година, донесена од Управниот одбор на Јавната установа Дом за доенчиња и мали деца – Битола и Одлуката за расход на движни ствари за деловната 2021 година број 02-324/5 од 26.10.2022 година донесена од Управниот одбор на Јавната установа Дом за доенчиња и мали деца – Битола.

Член 2

Оваа одлука влегува во сила наредниот ден од денот на објавувањето во „Службен весник на Република Северна Македонија“.

Бр. 41-2316/6
21 март 2023 година
Скопје

Претседател на Владата
на Република Северна Македонија,
д-р **Димитар Ковачевски,** с.р.

1292.

Врз основа на член 36 став 3 од Законот за Влада на Република Северна Македонија (“Службен весник на Република Македонија“ бр. 59/00, 12/03, 55/05, 37/06, 115/07, 19/08, 82/08, 10/10, 15/11, 15/13 и 139/14, 196/15, 142/16 и 140/18 и „Службен весник на Република Северна Македонија“ бр. 98/19), Владата на Република Северна Македонија, на седницата, одржана на 21 март 2023 година, донесе

О Д Л У К А
ЗА НОМИНАЦИЈА НА КАНДИДАТ НА РЕПУБЛИКА СЕВЕРНА МАКЕДОНИЈА ЗА СУДИЈА ВО МЕЃУНАРОДНИОТ КРИВИЧЕН СУД ВО ХАГ

Член 1

За кандидат за судија во Меѓународниот кривичен суд во Хаг се номинира д-р Мирјана Лазарова Трајковска, судија во Врховниот суд, поранешен судија во Европскиот суд за човекови права во Стразбур и во Уставниот суд на Република Северна Македонија.

Член 2

Се задолжува Министерството за надворешни работи да преземе активности за промоција на кандидатурата на д-р Мирјана Лазарова Трајковска за судија во Меѓународниот кривичен суд во Хаг.

Член 3

Оваа одлука влегува во сила наредниот ден од денот на објавување во „Службен весник на Република Северна Македонија“.

Бр. 41-3089/3
21 март 2023 година
Скопје

Претседател на Владата
на Република Северна Македонија,
д-р **Димитар Ковачевски,** с.р.

1293.

Врз основа на член 41 став (1) од Законот за урбанистичко планирање („Службен весник на Република Северна Македонија“ бр.32/20), Владата на Република Северна Македонија, на седницата, одржана на 21 март 2023 година, донесе

П Р О Г Р А М А
ЗА ДОПОЛНУВАЊЕ НА ГОДИШНАТА ПРОГРАМА ЗА ФИНАНСИРАЊЕ НА ИЗРАБОТКА НА УРБАНИСТИЧКИ ПЛАНОВИ ЗА 2023 ГОДИНА

I

Во Годишната програма за финансирање на изработка на урбанистички планови за 2023 година („Службен весник на Република Северна Македонија“ бр. 37/23), во делот III по точката 28 се додаваат две нови точки 29 и 30 кои гласат:

„29.Изработка на Урбанистички план за подрачја и градби од државно значење со класа на намена В4 – згради на органите на државната власт, во градска четврт З 04, Блок З 04.01, КО Карпош, Општина Карпош;

30. Изработка на Детален урбанистички план за Градска четврт С21, Блок 06, општина Гази Баба;“

Точките 29, 30, 31, 32, 33 и 34 стануваат точки 31, 32, 33, 34, 35 и 36.

II

Оваа програма влегува во сила наредниот ден од денот на објавувањето во „Службен весник на Република Северна Македонија“.

Бр. 41-2882/5
21 март 2023 година
Скопје

Претседател на Владата
на Република Северна Македонија,
д-р **Димитар Ковачевски,** с.р.

МИНИСТЕРСТВО ЗА ВНАТРЕШНИ РАБОТИ

1294.

Врз основа на член 128 став (1) алинеја 3 од Законот за полиција („Службен весник на Република Македонија“ бр. 114/06, 6/09, 145/12, 41/14, 33/15, 31/16, 106/16, 120/16, 21/18 и 64/18 и „Службен весник на Република Северна Македонија“ бр. 294/21 и 89/22), министерот за внатрешни работи, донесе

П Р А В И Л Н И К ЗА ИЗМЕНУВАЊЕ НА ПРАВИЛНИКОТ ЗА НОСЕЊЕТО, ВРЕМЕТО НА ТРАЕЊЕ И РАСПРЕДЕЛБАТА НА УНИФОРМАТА И ОЗНАКИТЕ НА УНИФОРМАТА НА ПОЛИЦИЈАТА

Член 1

Во Правилникот за носењето, времето на траење и распределбата на униформата и ознаките на униформата на Полицијата („Службен весник на Република Македонија“ бр. 169/16 и „Службен весник на Република Северна Македонија“ бр. 270/19, 69/21 и 15/23), членот 6 се менува и гласи:

„Ознаките на основната униформа, амблем „ПОЛИЦИЈА“ „POLICE“, натпис „ПОЛИЦИЈА“ „POLICE“, амблем во форма на штит со намалени димензии и металната ознака за шапка ги носат полициските службеници кои извршуваат работни задачи од општа надлежност, заштита на определени личности и објекти и полициските службеници во организациските единици со седиште во МВР.

Во градот Скопје, во општините во градот Скопје и во општините во кои најмалку 20% од граѓаните зборуваат службен јазик различен од македонскиот јазик, ознаките на основната униформа, амблем „ПОЛИЦИЈА“ „POLICIA” „POLICE“, натпис „ПОЛИЦИЈА“ „POLICIA” „POLICE“, амблем во форма на штит со намалени димензии и металната ознака за шапка ги носат полициските службеници кои извршуваат работни задачи од општа надлежност, заштита на определени личности и објекти и полициските службеници во организациските единици со седиште во МВР.

Амблемот „ПОЛИЦИЈА“ „POLICE“, натписот „СООБРАЌАЈНА ПОЛИЦИЈА“ „TRAFFIC POLICE“, амблемот во форма на штит со намалени димензии и металната ознака за шапка ги носат полициските службеници во организациските единици кои извршуваат работни задачи од областа на сообраќајот.

Во градот Скопје, во општините во градот Скопје и во општините во кои најмалку 20% од граѓаните зборуваат службен јазик различен од македонскиот јазик, амблемот „ПОЛИЦИЈА“ „POLICIA” „POLICE“, натписот „СООБРАЌАЈНА ПОЛИЦИЈА“ „POLICIA E TRAFIKUT” „TRAFFIC POLICE“, амблемот во форма на штит со намалени димензии и металната ознака за шапка ги носат полициските службеници во организациските единици кои извршуваат работни задачи од областа на сообраќајот.

Амблемот „ГРАНИЧНА ПОЛИЦИЈА“ „BORDER POLICE“,, натписот „ПОЛИЦИЈА“ „ POLICE“, амблемот во форма на штит со намалени димензии и металната ознака за шапка ги носат полициските службеници кои извршуваат работни задачи од областа на граничните работи.

Во градот Скопје, во општините во градот Скопје и во општините во кои најмалку 20% од граѓаните зборуваат службен јазик различен од македонскиот јазик, амблемот „ГРАНИЧНА ПОЛИЦИЈА“ „POLICIA KUFITARE” „BORDER POLICE“,, натписот „ПОЛИЦИЈА“ „POLICIA” „POLICE“, амблемот во форма на штит со намалени димензии и металната ознака за шапка ги носат полициските службеници кои извршуваат работни задачи од областа на граничните работи.

Амблемите „ПОЛИЦИЈА“ „POLICE“, и „ГРАНИЧНА ПОЛИЦИЈА“ „BORDER POLICE“ се носат на левиот ракав, натписите „ПОЛИЦИЈА“ „POLICE“и „СООБРАЌАЈНА ПОЛИЦИЈА“ „TRAFFIC POLICE“ се носат на десниот ракав на составните делови на основната униформа, амблемот во форма на штит со намалени димензии се носи на предниот дел на капата „БК“, теренската капа и капата „ЕУ“, а металната ознака за шапка се носи на предниот дел од шапката.

Во градот Скопје, во општините во градот Скопје и во општините во кои најмалку 20% од граѓаните зборуваат службен јазик различен од македонскиот јазик, амблемите „ПОЛИЦИЈА“ „POLICIA” „POLICE“и „ГРАНИЧНА ПОЛИЦИЈА“ „POLICIA KUFITARE” „BORDER POLICE“ се носат на левиот ракав, натписите „ПОЛИЦИЈА“ „POLICIA” „POLICE“, и „СООБРАЌАЈНА ПОЛИЦИЈА“ „POLICIA E TRAFIKUT” „TRAFFIC POLICE“ се носат на десниот ракав на составните делови на основната униформа, амблемот во форма на штит со намалени димензии се носи на предниот дел на капата „БК“, теренската капа и капата „ЕУ“, а металната ознака за шапка се носи на предниот дел од шапката.“

Член 2

Во член 10 во ставовите 1, 2 и 3 зборовите „СЕВЕРНА МАКЕДОНИЈА“ се заменуваат со зборовите „РЕПУБЛИКА СЕВЕРНА МАКЕДОНИЈА“.

Во ставот 5 зборовите „NJËSITI POLICOR PËR INTERVENIM“ се заменуваат со зборовите „NJËSITI I POLICISË INTERVENUESE“, а зборовите „NJISIA POLICORE E POLICISË INTERVENTË“ се заменуваат со зборовите „NJËSIA POLICORE E POLICISË INTERVENUESE“.

Во ставот 8 зборовите „СЕВЕРНА МАКЕДОНИЈА“ се заменуваат со зборовите „РЕПУБЛИКА СЕВЕРНА МАКЕДОНИЈА“.

Во ставот 9 зборовите „СЕВЕРНА МАКЕДОНИЈА“ „MAQEDONIA E VERIUT“ се заменуваат со зборовите „РЕПУБЛИКА СЕВЕРНА МАКЕДОНИЈА“ „REPUBLIKA E MAQEDONISË SË VERIUT“.

Член 3

Во член 16 во ставот 1 зборот „ПОЛИЦИЈА“ се заменува со зборовите „ПОЛИЦИЈА“ „POLICE“.

Во ставот 2 зборовите „ПОЛИЦИЈА“ „POLICIA" се заменуваат со зборовите „ПОЛИЦИЈА“ „POLICIA" „POLICE“.

Во ставот 3 зборот „ПОЛИЦИЈА“ се заменува со зборовите „ПОЛИЦИЈА“ „POLICE“.

Во ставот 4 зборовите „ПОЛИЦИЈА“ „POLICIA" се заменуваат со зборовите „ПОЛИЦИЈА“ „POLICIA" „POLICE“.

Член 4

Членот 44 се менува и гласи:

„Времето на траење, ваучер бодовите, годишниот лимит на нарачка и враќањето согласно ваучер системот на ознаките на основната униформа изнесува:

ОЗНАКИ НА ОСНОВНАТА УНИФОРМА	Време на траење	Ваучер бодови	Годишен лимит на нарачка	Враќање
1. натпис „ПОЛИЦИЈА“„POLICE“	/	1	3	не
2. натпис „СООБРАЌАЈНА ПОЛИЦИЈА“ „TRAFFIC POLICE“	/	1	3	не
3. амблем „ПОЛИЦИЈА“„POLICE“	/	1,5	3	не
4. амблем „ГРАНИЧНА ПОЛИЦИЈА“ „BORDER POLICE“	/	1	3	не
5. натпис „ПОЛИЦИЈА“ „POLICIA” „POLICE“	/	1	3	не
6. натпис „СООБРАЌАЈНА ПОЛИЦИЈА“ „POLICIA E TRAFIKUT” „TRAFFIC POLICE“	/	1	3	не
7. амблем „ПОЛИЦИЈА“ „POLICIA” „POLICE“	/	1,5	3	не
8. амблем „ГРАНИЧНА ПОЛИЦИЈА“ „POLICIA KUFITARE” „BORDER POLICE“	/	1	3	не
9. амблем во форма на штит со намалени димензии	/	1,5	3	не
10. метална ознака за шапка	/	2,5	1	не

“

Член 5

Членот 56 се менува и гласи:

„Времето на траење, бројот на парчиња и враќањето согласно времето на траење на ознаките на униформата за извршување на посебни и специјални задачи изнесува:

ОЗНАКИ НА УНИФОРМА ЗА ИЗВРШУВАЊЕ НА ПОСЕБНИ И СПЕЦИЈАЛНИ ЗАДАЧИ	Време на траење	Број на парчиња	Враќање
1. амблем „ПОЛИЦИЈА“ „POLICE“	36 месеци	6	не
2. амблем „ СПЕЦИЈАЛНА АНТИТЕРОРИСТИЧКА ЕДИНИЦА - ТИГАР“	36 месеци	6	не
3. амблем „ЕДИНИЦА ЗА БРЗО РАСПОРЕДУВАЊЕ“	36 месеци	6	не
4. амблем „ПОСЕБНА ЕДИНИЦА ЗА ПОДДРШКА“	36 месеци	6	не
5. амблем „ЕДИНИЦА ЗА ИНТЕРВЕНТНА ПОЛИЦИЈА“	36 месеци	6	не
6. амблем „ПОЛИЦИСКО ОДДЕЛЕНИЕ ЗА ИНТЕРВЕНТНА ПОЛИЦИЈА“	36 месеци	6	не
7. амблем „МОБИЛНА ЕДИНИЦА ЗА КОМПЕНЗАТОРНИ МЕРКИ“	36 месеци	6	не
8. амблем „ЕДИНИЦА ЗА СЛУЖБЕНИ КУЧИЊА“	36 месеци	6	не
9. амблем „ПОЛИЦИЈА“ „POLICIA” „POLICE“	36 месеци	6	не
10. амблем „ЕДИНИЦА ЗА ИНТЕРВЕНТНА ПОЛИЦИЈА“ „NJËSITI I POLICISË INTERVENUESE“	36 месеци	6	не
11. амблем „ПОЛИЦИСКО ОДДЕЛЕНИЕ ЗА ИНТЕРВЕНТНА ПОЛИЦИЈА“ „NJËSIA 12. POLICORE E POLICISË INTERVENUESE“	36 месеци	6	не
12. амблем во форма на круг со намалени димензии за Специјална антитеристичка единица - Тигар	36 месеци	6	не
13. амблем во форма на круг со намалени димензии за Единица за брзо распоредување	36 месеци	6	не
14. амблем во форма на круг со намалени димензии за Единицата за интервентна полиција	36 месеци	6	не
15. амблем во форма на круг со намалени димензии за Единица за службени кучиња	36 месеци	6	не
16. амблем во форма на штит со намалени димензии	36 месеци	6	не
17. натпис за идентификација	36 месеци	6	не
18. натпис „РЕПУБЛИКА СЕВЕРНА МАКЕДОНИЈА“	36 месеци	6	не
19. натпис „РЕПУБЛИКА СЕВЕРНА МАКЕДОНИЈА“„REPUBLIKA E MAQEDONISË SË VERIUT“.	36 месеци	6	не
20. правоаголен амблем со натпис за специјалност, оперативна и крвна група	36 месеци	6	не
21. метален амблем во форма на круг со намалени димензии	36 месеци	1	не

“

Член 6

Овој правилник влегува во сила наредниот ден од денот на објавувањето во „Службен весник на Република Северна Македонија“, а ќе отпочне да се применува со денот на отпочнувањето на примената на Уредбата за изменување и дополнување на Уредбата за униформата и ознаките на униформата на Полицијата („Службен весник на Република Северна Македонија“ бр. 67/22).

Бр. 13.1.1-31806/1
22 март 2023 година
Скопје

Министер
за внатрешни работи,
Оливер Спасовски, с.р.

1295.

Врз основа на член 128 став 1 алинеја 4 од Законот за полиција („Службен весник на Република Македонија“ бр. 114/06, 6/09, 145/12, 41/14, 33/15, 31/16, 106/16, 120/16, 21/18 и 64/18 и „Службен весник на Република Северна Македонија“ бр. 294/21 и 89/22), министерот за внатрешни работи донесе

П Р А В И Л Н И К
ЗА ИЗМЕНУВАЊЕ И ДОПОЛНУВАЊЕ НА ПРАВИЛНИКОТ ЗА СОСТАВОТ, КВАЛИТЕТОТ И КРОЈОТ НА УНИФОРМАТА И ОЗНАКИТЕ НА УНИФОРМАТА НА ПОЛИЦИЈАТА

Член 1

Во Правилникот за составот, квалитетот и кројот на униформата и ознаките на униформата на Полицијата („Службен весник на Република Македонија“ бр. 171/16 и 237/18 и „Службен весник на Република Северна Македонија“ бр. 55/19, 111/19, 163/19, 250/19, 270/19, 75/20, 173/20, 219/20, 242/20, 11/21, 82/21, 140/21 и 295/21), во целиот текст и во табелите зборовите „РЕПУБЛИКА МАКЕДОНИЈА“ се заменуваат со зборовите „РЕПУБЛИКА СЕВЕРНА МАКЕДОНИЈА“, зборовите „Република Македонија“ се заменуваат со зборовите „Република Северна Македонија“, зборовите „буквите РМ“ се заменуваат со зборовите „буквите РСМ“, зборовите „ознаката РМ“ се заменуваат со зборовите „ознаката РСМ“, зборот „МАКЕДОНИЈА“ се заменува со зборовите „РЕПУБЛИКА СЕВЕРНА МАКЕДОНИЈА“.

Член 2

Во член 12 ставот 1 се менува и гласи:

„Ознаките на основната униформа се: натпис „ПОЛИЦИЈА“ „POLICE“, натпис „СООБРАЌАЈНА ПОЛИЦИЈА“ „TRAFFIC POLICE“, амблем „ПОЛИЦИЈА“ „POLICE“, амблем „ГРАНИЧНА ПОЛИЦИЈА“ „BORDER POLICE“, амблем во форма на штит со намалени димензии и метална ознака за шапка“.

По ставот 1 се додаваат два нови става 2 и 3, кои гласат:

„Во градот Скопје, во општините во градот Скопје и во општините во кои најмалку 20% од граѓаните зборуваат службен јазик различен од македонскиот јазик, ознаките на основната униформа се: натпис „ПОЛИЦИЈА“ „POLICIA” „POLICE“, натпис „СООБРАЌАЈНА ПОЛИЦИЈА“ „POLICIA E TRAFIKUT“ „TRAFFIC POLICE“, амблем „ПОЛИЦИЈА“ „POLICIA” „POLICE“, амблем „ГРАНИЧНА ПОЛИЦИЈА“ „POLICIA KUFITARE“ „BORDER POLICE“, амблем во форма на штит со намалени димензии и метална ознака за шапка.

Ознаките, амблемот во форма на штит со намалени димензии и металната ознака за шапка, од ставовите 1 и 2 на овој член, го имаат следниот состав, квалитет и крој:“.

По точка 1 се додава нова точка 1-а, која гласи:

„**1-а. Натпис „ПОЛИЦИЈА“ „POLICIA”**

1.1-а. Технички карактеристики на материјал за натпис „Полиција“„POLICIA”

Техничките карактеристики на материјалот од кој е изработен натписот „Полиција“„Policia” се наведени во Табелата бр. 144“.

1.2-а. Број на натпис „Полиција“„Policia”

Натписот „ПОЛИЦИЈА“„POLICIA” е во форма на полукружен лак исткаен на темно сина основа со димензии 105 х 32 мм. Од внатрешната страна на растојание од 3 мм од надворешниот раб е исткаена жолта лента во ширина од 3 мм во вид на внатрешна рамка. Во бела боја во внатрешната рамка во првиот ред сразмерно се распоредени буквите ПОЛИЦИЈА, а во вториот ред буквите „POLICIA”, а во третиот ред буквите POLICE во фонт и растојание опишани во табелата на мерки од потточка 1.3-а.

1.3-а. Мерки за натпис „Полиција“„Policia”

Мерките за натписот „Полиција“„Policia” се наведени во Табелата бр. 145-а.

Табела 145-а

Мерки за натпис ПОЛИЦИЈА“ „Policia”		
ОПИС НА МЕРКАТА		ГОЛЕМИНИ
Надворешна ширина на натпис		105 мм
Надворешна висина на натпис		32 мм
Дебелина на темно сина рамка		3 мм
Дебелина на жолта рамка		3 мм
Големина на букви „ПОЛИЦИЈА“	Фонт	ARIAL Cyrilic 30 pt/Bold
	Растојание на букви	92,0%
Големина на букви „POLICIA”	Фонт	ARIAL Cyrilic 30 pt/Bold
	Растојание на букви	92,0%
Големина на букви „POLICE”	Фонт	ARIAL Cyrilic 26 pt/Bold
	Растојание на букви	114,0%

1.4-а. Скица и фотографија за натпис „Полиција“„Policia”

Натписот „Полиција“ се изработува според скица која е дадена во Прилог бр. 131-а, а изгледот на натписот „Полиција“ „Policia” е прикажан на фотографијата која е дадена во Прилог бр. 132-а, кои се составен дел на овој правилник.

По точката 2 се додава нова точка 2-а, која гласи:

„2-а. Натпис „СООБРАЌАЈНА ПОЛИЦИЈА“„POLICIA E TRAFIKUT“

2.1-а. Технички карактеристики на материјал за натпис „СООБРАЌАЈНА ПОЛИЦИЈА“„POLICIA E TRAFIKUT“

Техничките карактеристики на материјалот за натпис „СООБРАЌАЈНА ПОЛИЦИЈА“ „POLICIA E TRAFIKUT“ се опишани во точка 1 од овој член и се наведени во Табела бр. 144.

2.2-а. Број на натпис „СООБРАЌАЈНА ПОЛИЦИЈА“„POLICIA E TRAFIKUT“

Натписот „СООБРАЌАЈНА ПОЛИЦИЈА “„POLICIA E TRAFIKUT“ е во форма на полукружен лак исткаен на темно сина основа со димензии 105 х 32 мм. Од внатрешната страна на растојание од 3 мм од надворешниот раб е исткаена жолта лента во ширина од 3 мм во вид на внатрешна рамка. Во бела боја во внатрешната рамка во првиот ред сразмерно се распоредени буквите „СООБРАЌАЈНА ПОЛИЦИЈА“, во вториот ред буквите „POLICIA E TRAFIKUT“, а во третиот ред буквите „TRAFFIC POLICE“ во фонт и растојание опишани во табелата на мерки од потточка 2.3-а.

2.3-а. Мерки за натпис „СООБРАЌАЈНА ПОЛИЦИЈА“„POLICIA E TRAFIKUT“

Мерките за натписот „СООБРАЌАЈНА ПОЛИЦИЈА“„POLICIA E TRAFIKUT“ се наведени во Табелата бр. 146-а.

Табела бр. 146-а

Мерки за натпис „СООБРАЌАЈНА ПОЛИЦИЈА“„POLICIA E TRAFIKUT“		
ОПИС НА МЕРКАТА		ГОЛЕМИНИ
Надворешна ширина на натпис		105 мм
Надворешна висина на натпис		32 мм
Дебелина на темно сина рамка		3 мм
Дебелина на жолта рамка		3 мм
Големина на букви „СООБРАЌАЈНА ПОЛИЦИЈА	Фонт	ARIAL Cyrilic 30 pt/Bold
	Растојание на букви	92,0%
Големина на букви „POLICIA E TRAFIKUT“	Фонт	ARIAL Cyrilic 30 pt/Bold
	Растојание на букви	92,0%
Големина на букви „TRAFFIC POLICE“	Фонт	ARIAL Cyrilic 26 pt/Bold
	Растојание на букви	114,0%

2.4-а. Скица и фотографија за натпис „СООБРАЌАЈНА ПОЛИЦИЈА“ „POLICIA E TRAFIKUT“

Натписот „СООБРАЌАЈНА ПОЛИЦИЈА“ „POLICIA E TRAFIKUT“ се изработува според скица која е дадена во Прилог бр. 133-а, а изгледот на натписот „СООБРАЌАЈНА ПОЛИЦИЈА“„POLICIA E TRAFIKUT“ е прикажан на фотографијата која е дадена во Прилог бр. 134-а, кои се составен дел на овој правилник.“

По точката точка 3-а се додава нова точка 3-б, која гласи:

„3-б. Натпис „ИНТЕРВЕНТНА ПОЛИЦИЈА“ „POLICIA INTERVENUESE“

3-б.1. Технички карактеристики на материјал за натпис „ИНТЕРВЕНТНА ПОЛИЦИЈА“ „POLICIA INTERVENUESE“

Техничките карактеристики на материјалот за натпис „ИНТЕРВЕНТНА ПОЛИЦИЈА“ „POLICIA INTERVENUESE“ се опишани во точка 1 од овој член и се наведени во Табела бр. 146-а.

3-б.2. Број на натпис „ ИНТЕРВЕНТНА ПОЛИЦИЈА“ „POLICIA INTERVENUESE“

Натписот „ИНТЕРВЕНТНА ПОЛИЦИЈА“ „POLICIA INTERVENUESE“ е во форма на полукружен лак исткаен на црна основа со димензии 105 х 32 мм. Во бела боја во внатрешната рамка во првиот ред сразмерно се распоредени буквите „ ИНТЕРВЕНТНА ПОЛИЦИЈА“, а во вториот ред буквите „POLICIA INTERVENUESE“ во фонт и растојание опишани во табелата на мерки од потточка 3-б.3

3-б.3. Мерки за натпис „ИНТЕРВЕНТНА ПОЛИЦИЈА“ „POLICIA INTERVENUESE“

Мерките за натписот „ИНТЕРВЕНТНА ПОЛИЦИЈА“ се наведени во Табелата бр. 146 – в.

Табела 146 – в

Мерки за амблем „ ИНТЕРВЕНТНА ПОЛИЦИЈА“„ POLICIA INTERVENUESE“		
ОПИС НА МЕРКАТА		ГОЛЕМИНИ
Надворешна ширина и натпис		105 мм
Надворешна висина и натпис		32 мм
Дебелина на сива рамка		3 мм
Дебелина на црна рамка		3 мм
Големина на букви „ИНТЕРВЕНТНА ПОЛИЦИЈА„ „POLICIA INTERVENUESE“	Фонт	ARIAL Cyrilic 30 pt/Bold
	Растојание на букви	0,0%

3-б.4. Скица и фотографија за натпис „ИНТЕРВЕНТНА ПОЛИЦИЈА“ „POLICIA INTERVENUESE“

Натписот „ИНТЕРВЕНТНА ПОЛИЦИЈА“ „POLICIA INTERVENUESE“ се изработува според скица која е дадена во Прилог бр. 136-в, а изгледот на натписот „ИНТЕРВЕНТНА ПОЛИЦИЈА“ „POLICIA INTERVENUESE“ е прикажан на фотографијата која е дадена во Прилог бр. 136-г, кои се составен дел на овој правилник.“.

По точката 4 се додава нова точка 4-а, која гласи:

„4-а. Амблем „ПОЛИЦИЈА“„POLICIA“

4.1-а. Технички карактеристики на материјал за амблем „ПОЛИЦИЈА“„POLICIA“

Техничките карактеристики на материјалот од кој е изработен амблемот „ПОЛИЦИЈА“„POLICIA се наведени во Табелата бр. 148.

4.2-а. Број на амблем „ПОЛИЦИЈА“„POLICIA“

Амблемот „ПОЛИЦИЈА“„POLICIA“ е во форма на штит исткаен на темно сина основа со димензиии 115 х 95 мм. Од внатрешната страна на растојание од 3 мм од надворешниот раб е исткаена жолта лента во ширина од 3 мм во вид на внатрешна рамка. Во бела боја во внатрешната рамка во горниот дел сразмерно се распоредени буквите „РЕПУБЛИКА СЕВЕРНА МАКЕДОНИЈА“ „REPUBLIKA E MAQEDONISË SË VERIUT“, а под нив буквите „ПОЛИЦИЈА“„POLICIA“. Под зборот „ПОЛИЦИЈА“ во форма на полулак е исткаена жолта линија со ширина од 3 мм. Под жолтата линија во бела боја сразмерно се распоредени буквите „POLICIA“, а под зборот „POLICIA е распореден зборот „POLICE“ во намалени димензии сразмерно е исткаен грбот на Република Северна Македонија во соодветните бои.

4.3-а. Мерки за амблем „ПОЛИЦИЈА“ „POLICIA“

Мерките за амблемот „ПОЛИЦИЈА“ „POLICIA“ се наведени во Табелата бр. 149-а

Табела бр. 149-а

Мерки за амблем „ПОЛИЦИЈА“ „POLICIA“		
ОПИС НА МЕРКАТА		ГОЛЕМИНИ
Надворешна ширина на амблем		95 мм
Надворешна висина на амблем		115 мм
Дебелина на темно сина рамка		3 мм
Дебелина на жолта рамка		3 мм
Големина на букви „РЕПУБЛИКА СЕВЕРНА МАКЕДОНИЈА“ „REPUBLIKA E MAQEDONISË SË VERIUT“,	Фонт	ARIAL Cyrilic 18 pt/Bold
	Растојание на букви	00,0%
Големина на букви „ПОЛИЦИЈА“ „POLICIA“	Фонт	ARIAL Cyrilic 42 pt/Bold
	Растојание на букви	00,0%
Големина на букви „POLICE“	Фонт	ARIAL Cyrilic 40 pt/Bold
	Растојание на букви	40,0%
Големина на грб на Република Северна Македонија	ширина	26мм
	висина	27мм

4.4-а. Скица и фотографија на амблем „ПОЛИЦИЈА“ „POLICIA“

Амблемот „ПОЛИЦИЈА“„POLICIA“ се изработува според скица која е дадена во Прилог бр. 137-а, а изгледот на амблемот „ПОЛИЦИЈА“„POLICIA“ е прикажан на фотографијата која е дадена во Прилог бр. 138-а, кои се составен дел на овој правилник“.

Во точка 5 во потточка 5.2, по зборовите „димензии 15х40 мм“ запирката се брише, а зборовите „на кој во основата се исткаени буквите РМ во црна боја“ се бришат.

По точка 5 се додава нова точка 5-а, која гласи:

„5-а. Амблем „ГРАНИЧНА ПОЛИЦИЈА“„POLICIA KUFITARE“

5.1-а. Технички карактеристики на материјал за амблем „ГРАНИЧНА ПОЛИЦИЈА“„POLICIA KUFITARE“

Техничките карактеристики на материјалот од кој е изработен амблем „ГРАНИЧНА ПОЛИЦИЈА“ „POLICIA KUFITARE“ се наведени во Табелата бр. 150.

5.2-а. Крој на амблем „ГРАНИЧНА ПОЛИЦИЈА“„POLICIA KUFITARE“

Амблемот „ГРАНИЧНА ПОЛИЦИЈА“„POLICIA KUFITARE“ е во форма на штит исткаен на темно сина основа со димензиии 115 х 95 мм. Од внатрешната страна на растојание од 3 мм од надворешниот раб е исткаена жолта лента во ширина од 3 мм во вид на внатрешна рамка. Во бела боја во внатрешната рамка во горниот дел сразмерно се распоредени буквите „РЕПУБЛИКА СЕВЕРНА МАКЕДОНИЈА“„REPUBLIKA E MAQEDONISË SË VERIUT“, а под нив буквите „ГРАНИЧНА ПОЛИЦИЈА“. Под зборовите „ГРАНИЧНА ПОЛИЦИЈА“ во форма на полулак е исткаена жолта линија со ширина од 3 мм. Под жолтата линија во бела боја сразмерно се распоредени буквите „POLICIA KUFITARE“, под нив се распоредени буквите „BORDER POLICE“, а под зборовите „BORDER POLICE“ исткаена е контура на територијата на Република Северна Македонија со димензии 50х55 мм, во која се наоѓа знамето на Република Северна Македонија. Врз контурата, на левата страна е исткаен граничен камен со димензии 15х40 мм. Од левата и десната страна на контурата на Република Северна Македонија исткаен е ловоров венец во златно-жолта боја.

5.3-а. Мерки за амблем „ГРАНИЧНА ПОЛИЦИЈА“ „POLICIA KUFITARE“

Мерките за амблемот „ГРАНИЧНА ПОЛИЦИЈА“ „POLICIA KUFITARE“ се наведени во Табелата бр. 151-а.

Табела бр. 151-а

Мерки за амблем „ГРАНИЧНА ПОЛИЦИЈА“POLICIA KUFITARE“		
ОПИС НА МЕРКАТА		ГОЛЕМИНИ
Надворешна ширина на амблем		95 мм
Надворешна висина на амблем		115 мм
Дебелина на темно сина рамка		3 мм
Дебелина на жолта рамка		3 мм
Големина на букви „РЕПУБЛИКА СЕВЕРНА МАКЕДОНИЈА“ „REPUBLIKA E MAQEDONISË SË VERIUT“,	Фонт	ARIEL Cyrilic 18 pt/Bold
	Растојание на букви	00,0%
Големина на букви „ГРАНИЧНА ПОЛИЦИЈА	Фонт	ARIEL Cyrilic 18 pt/Bold
	Растојание на букви	13,0%
Големина на букви „POLICIA KUFITARE“	Фонт	ARIEL Cyrilic 18 pt/Bold
	Растојание	13,0%
Големина на букви „BORDER POLICE“	Фонт	ARIEL Cyrilic 18 pt/Bold
	Растојание на букви	20,0%
Контура на територијата на Република Северна Македонија	ширина	55 мм
	висина	50 мм
Граничен камен	ширина	15 мм
	висина	40 мм

5.4-а. Скица и фотографија на амблем „ГРАНИЧНА ПОЛИЦИЈА“„POLICIA KUFITARE“

Амблемот „ГРАНИЧНА ПОЛИЦИЈА“„POLICIA KUFITARE“ се изработува според скица која е дадена во Прилог бр. 139-а, а изгледот на амблемот „ГРАНИЧНА ПОЛИЦИЈА“„POLICIA KUFITARE“ е прикажан на фотографијата која е дадена во Прилог бр. 140-а, кои се составен дел на овој правилник“.

Член 3

Во член 22 ставот 1 се менува и гласи:

„Ознаките на униформата за извршување на посебни и специјални задачи за целата територија на Република Северна Македонија се: амблем „ПОЛИЦИЈА“, амблем „СПЕЦИЈАЛНА АНТИТЕРОРИСТИЧКА ЕДИНИЦА - ТИГАР“, амблем „ЕДИНИЦА ЗА БРЗО РАСПОРЕДУВАЊЕ“, амблем „ПОСЕБНА ЕДИНИЦА ЗА ПОДДРШКА“, амблем „МОБИЛНА ЕДИНИЦА ЗА КОМПЕНЗАТОРНИ МЕРКИ“, амблем „ЕДИНИЦА ЗА СЛУЖБЕНИ КУЧИЊА“, амблем во форма на круг со намалени димензии, амблем во форма на штит со намалени димензии, натпис за идентификација, натпис „ПОСЕБНА ЕДИНИЦА ЗА ПОДДРШКА“, натпис „СПЕЦИЈАЛНА АНТИТЕРОРИСТИЧКА ЕДИНИЦА – ТИГАР/ПОЛИЦИЈА“, натпис „РЕПУБЛИКА СЕВЕРНА МАКЕДОНИЈА“, правоаголен амблем со натпис за специјалност, оперативна и крвна група и метален амблем во форма на круг со намалени димензии.“

По ставот 1 се додаваат два нови става 2 и 3, кои гласат:

„Во градот Скопје, во општините во градот Скопје и во општините во кои најмалку 20% од граѓаните зборуваат службен јазик различен од македонскиот јазик, ознаките на униформата за извршување на посебни и специјални задачи се: амблем „ПОЛИЦИЈА“ „POLICIA”, „амблем „ЕДИНИЦА ЗА ИНТЕРВЕНТНА ПОЛИЦИЈА“ „NJËSITI I POLICISË INTERVENUESE“, амблем „ПОЛИЦИСКО ОДДЕЛЕНИЕ ЗА ИНТЕРВЕНТНА ПОЛИЦИЈА“ „NJËSIA POLICORE E POLICISË INTERVENUESE“, амблем во форма на круг со намалени димензии, амблем во форма на штит со намалени димензии, натпис за идентификација, натпис „РЕПУБЛИКА СЕВЕРНА МАКЕДОНИЈА“ „REPUBLIKA E MAQEDONISË SË VERIUT“, правоаголен амблем со натпис за специјалност, оперативна и крвна група и метален амблем во форма на круг со намалени димензии.

Ознаките, амблемите и натписите од ставовите 1 и 2 на овој член, го имаат следниот состав, квалитет и број.

По точка 5 се додава нова точка 5-а, која гласи:

„5-а. Амблем „ЕДИНИЦА ЗА ИНТЕРВЕНТНА ПОЛИЦИЈА“ „NJËSITI I POLICISË INTERVENUESE“

5.1-а Технички карактеристики на материјал за амблем „ЕДИНИЦА ЗА ИНТЕРВЕНТНА ПОЛИЦИЈА“ „NJËSITI I POLICISË INTERVENUESE“

Техничките карактеристики на материјалот од кој е изработен амблемот „ЕДИНИЦА ЗА ИНТЕРВЕНТНА ПОЛИЦИЈА“ „NJËSITI I POLICISË INTERVENUESE“, се наведени во Табелата бр. 314.

5.2-а Број на амблем „ЕДИНИЦА ЗА ИНТЕРВЕНТНА ПОЛИЦИЈА“ „NJËSITI I POLICISË INTERVENUESE“

Амблемот „ЕДИНИЦА ЗА ИНТЕРВЕНТНА ПОЛИЦИЈА“ „NJËSITI I POLICISË INTERVENUESE“, се изработува на црна основа, во форма на круг со дијаметар од 90 мм, во кој се наоѓа еден прстен со дијаметар 73мм.

На горниот дел од надворешниот прстен со сиви букви е исткаено „ИНТЕРВЕНТНА ПОЛИЦИЈА“ „NJËSITI I POLICISË INTERVENUESE“, а на долниот дел е исткаено „POLICE“. Внатрешниот прстен хоризонтално е поделен на два дела со сива линија. Во горниот дел со сиви букви е исткаена ознаката „МВР“ „MPB“, под неа е исткаен еден униформиран полициски службеник во клекната положба, кој држи штит пред себе, со сива боја, како и броевите „20“ од неговата лева страна и броевите „19“ од неговата десна страна. Под него со сиви букви е исткаена ознаката „ЕИП“„NjPI“. Во долниот дел од внатрешниот прстен со сива боја е исткаено знамето на Република Северна Македонија.

5.3-а Мерки за амблем „ЕДИНИЦА ЗА ИНТЕРВЕНТНА ПОЛИЦИЈА“ „NJËSITI I POLICISË INTERVENUESE“

Мерките за амблемот „ЕДИНИЦА ЗА ИНТЕРВЕНТНА ПОЛИЦИЈА“ „NJËSITI I POLICISË INTERVENUESE“, се наведени во Табелата бр. 315-а.

Табела бр.315-а

Мерки за амблем „ ИНТЕРВЕНТНА ПОЛИЦИЈА“„ POLICIA INTERVENUESE“		
ОПИС НА МЕРКАТА		ГОЛЕМИНИ
Надворешен дијаметар на амблем		90 мм
Големина на букви „ИНТЕРВЕНТНА ПОЛИЦИЈА„ „POLICIA INTERVENUESE“	Фонт	ARIAL Cyrilic 20 pt/Bold
	Растојание на букви	0,0%
Големина на букви „POLICE“	Фонт	ARIAL Cyrilic 24 pt/Bold
	Растојание на букви	0,0%
Големина на букви „МВР“ „MPB“	Фонт	ARIAL Cyrilic 26 pt/Bold
	Растојание	50,0%
Големина на букви „ЕИП“„NjPI“.	Фонт	ARIAL Cyrilic 46 pt/Bold
	Растојание на букви	50,0%
Големина на броеви „2019“	Фонт	ARIAL Cyrilic 24 pt/Bold
	Растојание на бројки	15 „позиции“ меѓу броевите 20 и броевите 19
Големина на апликацијата „униформиран полициски службеник во клекната положба кој држи штит пред него“	ширина	26 мм
	висина	29 мм
Знаме на Република Северна Македонија	дијаметар	58,8 мм

5.4-а Скица и фотографија на амблем „ЕДИНИЦА ЗА ИНТЕРВЕНТНА ПОЛИЦИЈА“ „NJËSITI I POLICISË INTERVENUESE“

Амблемот „ЕДИНИЦА ЗА ИНТЕРВЕНТНА ПОЛИЦИЈА“ „NJËSITI I POLICISË INTERVENUESE“, се изработува според скица која е дадена во Прилог бр. 263-а, а изгледот на амблемот „ЕДИНИЦА ЗА ИНТЕРВЕНТНА ПОЛИЦИЈА“ „NJËSITI I POLICISË INTERVENUESE“, е прикажан на фотографијата која е дадена во Прилог бр. 264-а, кои се составен дел на овој правилник“.

По точката 9.1 се додава нова точка 9.1-а, која гласи:

„9.1-а. Амблем во форма на круг со намалени димензии за „ЕДИНИЦА ЗА ИНТЕРВЕНТНА ПОЛИЦИЈА“„NJËSITI I POLICISË INTERVENUESE“

9.1.1-а Технички карактеристики на материјал за амблем во форма на круг со намалени димензии за „ЕДИНИЦА ЗА ИНТЕРВЕНТНА ПОЛИЦИЈА“ „NJËSITI I POLICISË INTERVENUESE“

Техничките карактеристики на материјалот од кој е изработен амблемот во форма на круг со намалени димензии за „ЕДИНИЦА ЗА ИНТЕРВЕНТНА ПОЛИЦИЈА“ „NJËSITI I POLICISË INTERVENUESE“, се наведени во Табелата бр. 322.

9.1.2-а. Крој на амблем во форма на круг со намалени димензии за „ЕДИНИЦА ЗА ИНТЕРВЕНТНА ПОЛИЦИЈА““„NJËSITI I POLICISË INTERVENUESE“

Амблемот во форма на круг со намалени димензии за „ЕДИНИЦА ЗА ИНТЕРВЕНТНА ПОЛИЦИЈА“ „NJËSITI I POLICISË INTERVENUESE“, е во форма на круг со дијаметар од 25 мм исткаен на црна основа во која се наоѓаат два прстени внатрешен и надворешен. Надворешниот прстен е исткаен во вид на венец во сива боја во ширина од 1 мм, а внатрешниот прстен е исткаен на црна основа и е одвоен од надворешниот прстен со светло сива боја во ширина од 2 мм. Во средишниот дел на внатрешниот прстен, на црна основа се исткаени буквите „ЕИП“ „NjPI“во светло сива боја, а под нив се исткаени буквите „POLICE“ во светло сива боја.

9.1.3. Мерки за амблем во форма на круг со намалени димензии за „ЕДИНИЦА ЗА ИНТЕРВЕНТНА ПОЛИЦИЈА“ „NJËSITI I POLICISË INTERVENUESE“

Мерките за амблем во форма на круг со намалени димензии за „ЕДИНИЦА ЗА ИНТЕРВЕНТНА ПОЛИЦИЈА“ „NJËSITI I POLICISË INTERVENUESE“ се наведени во Табелата бр.323-а.

Табела бр. 323-а

Мерки за амблем во форма на круг со намалени димензии „ЕДИНИЦА ЗА ИНТЕРВЕНТНА ПОЛИЦИЈА“ „NJËSITI I POLICISË INTERVENUESE“		
ОПИС НА МЕРКАТА		ГОЛЕМИНИ
Надворешен дијаметар на амблем		90 мм
Големина на букви „ЕИП“ „NjPI“.	Фонт	ARIAL bold bold 18 pt
	Растојание на букви	0,0%
Големина на букви „POLICE“	Фонт	ARIAL bold 7 pt
	Растојание на букви	60,0%
	Растојание на букви	0.0%

9.1.4. Скица и фотографија на амблем во форма на круг со намалени димензии за „ЕДИНИЦА ЗА ИНТЕРВЕНТНА ПОЛИЦИЈА“ „NJËSITI I POLICISË INTERVENUESE“

Амблемот во форма на круг со намалени димензии за „ЕДИНИЦА ЗА ИНТЕРВЕНТНА ПОЛИЦИЈА“ „NJËSITI I POLICISË INTERVENUESE“, се изработува според скица која е дадена во Прилог бр. 271-а, а изгледот на амблемот е во форма на круг со намалени димензии за „ЕДИНИЦА ЗА ИНТЕРВЕНТНА ПОЛИЦИЈА“ „NJËSITI I POLICISË INTERVENUESE“, е прикажан на фотографијата која е дадена во Прилог бр. 272-а, кои се составен дел на овој правилник.“

Член 4

Прилозите бр. 137, 138, 139, 140, 141, 142, 143, 144, 259, 260, 261, 262, 267, 268, 269, 270, 291, 292, 318, 319, 328, 329, 330, 331, 363, 364 се заменуваат со нови Прилози бр. 137, 138, 139, 140, 141, 142, 143, 144, 259, 260, 261, 262, 267, 268, 269, 270, 291, 292, 318, 319, 328, 329, 330, 331, 363, 364, кои се дадени во прилог и се составен дел на овој правилник.

Прилозите бр. 131-а, 133-а, 134-а, 136-в, 136-г, 137-а, 138-а, 139-а, 140-а, 141-а, 142-а, 143-а, 144-а, 263-а, 264-а, 271-а, 272-а, се дадени во прилог и се составен дел на овој правилник.

Член 5

Овој правилник влегува во сила наредниот ден од денот на објавувањето во „Службен весник на Република Северна Македонија“, а ќе отпочне да се применува со денот на отпочнувањето на примената на Уредбата за изменување и дополнување на Уредбата за униформата и ознаките на униформата на Полицијата („Службен весник на Република Северна Македонија“ бр. 67/22).

Бр. 13.1-32430/1
22 март 2023 година
Скопје

Министер
за внатрешни работи,
Оливер Спасовски, с.р.

Прилог бр. 131-а

Прилог бр. 132-а

Прилог бр. 133-а

Прилог бр. 134-а

Прилог бр. 136-в

Прилог бр. 136 - г

Прилог бр. 139

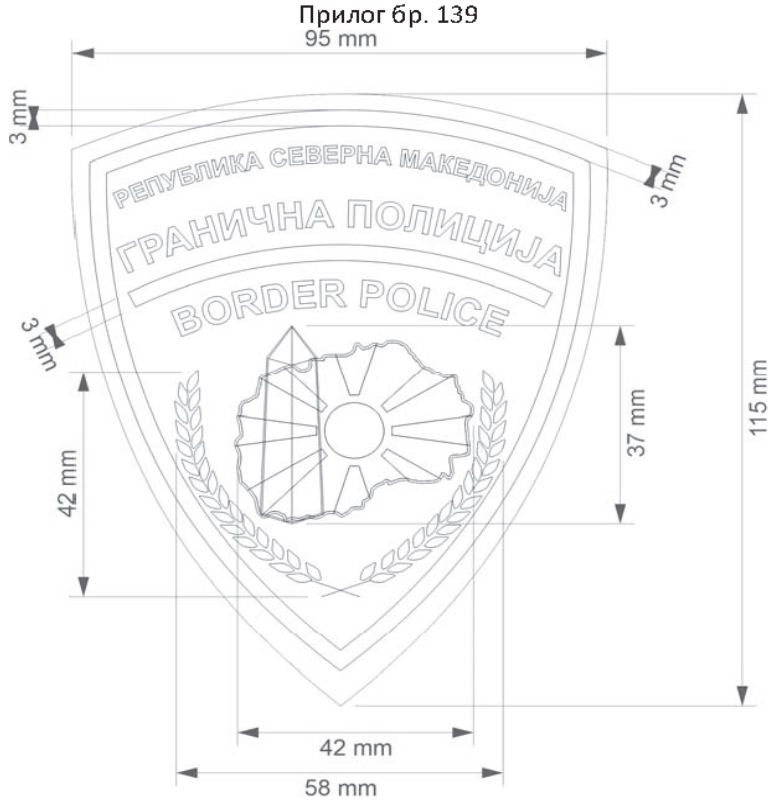

Прилог бр. 139-а

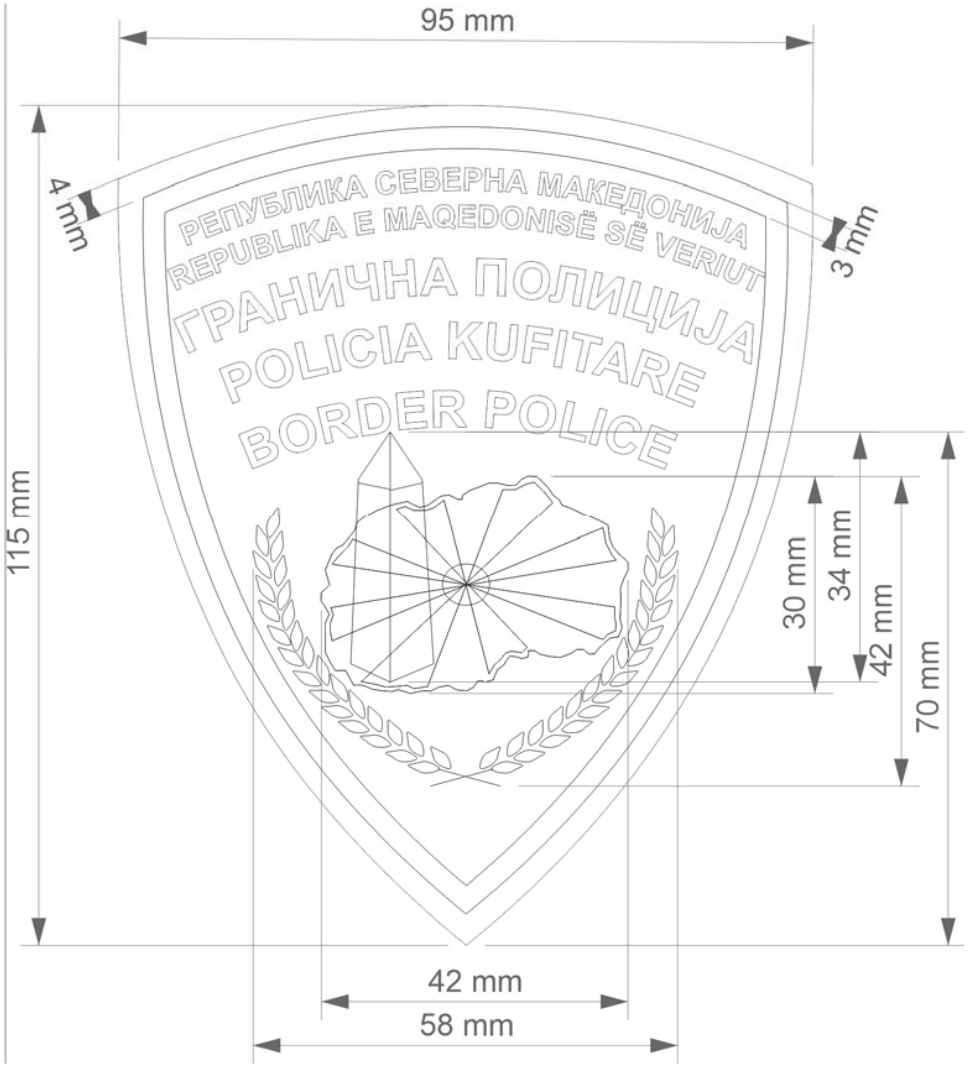

Прилог бр. 140

Прилог бр. 140-а

Прилог бр. 263-а

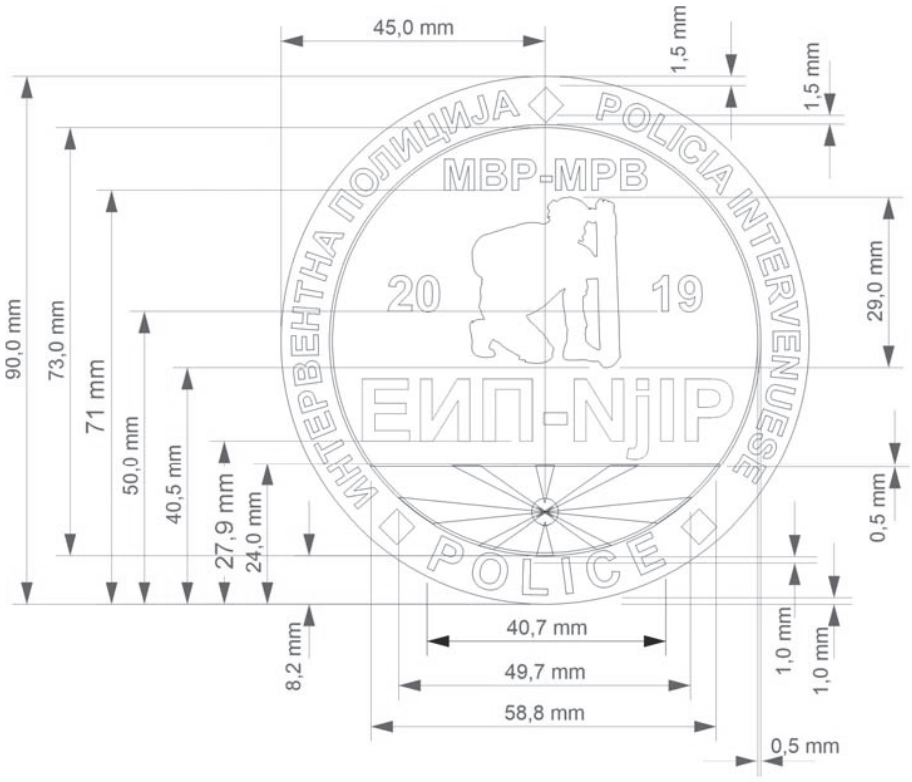

Прилог бр. 264-а

Прилог бр. 271-а

Прилог бр. 272-а

Прилог бр. 137

Прилог бр. 138

Прилог бр. 137-а

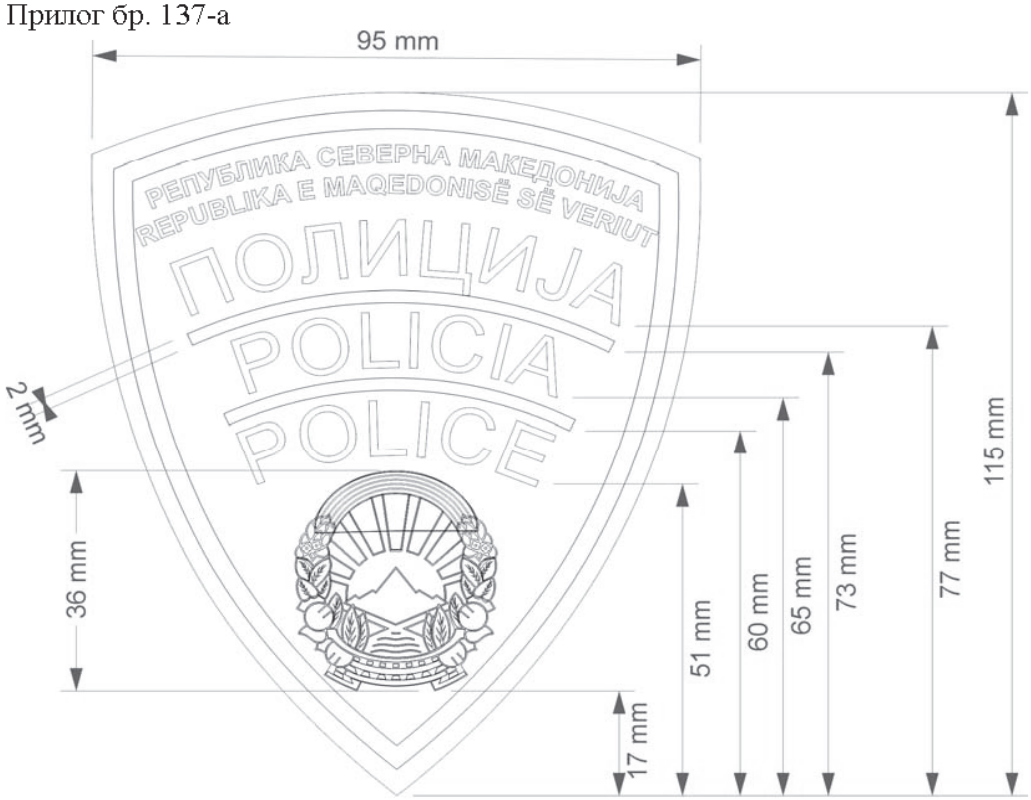

Прилог бр. 138-а

Прилог бр. 141

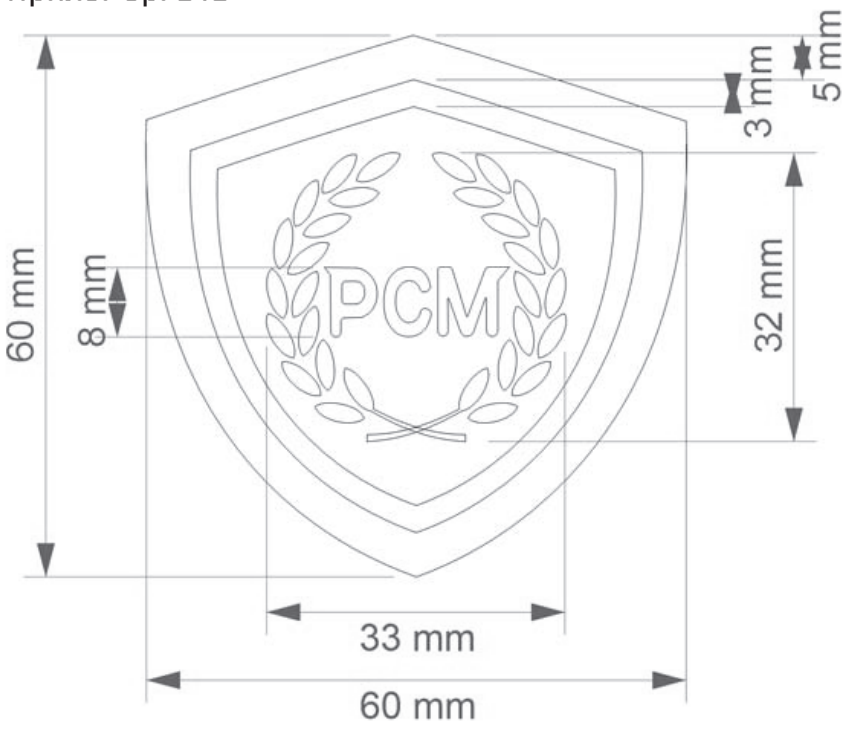

Прилог бр. 142

Прилог бр. 141-а

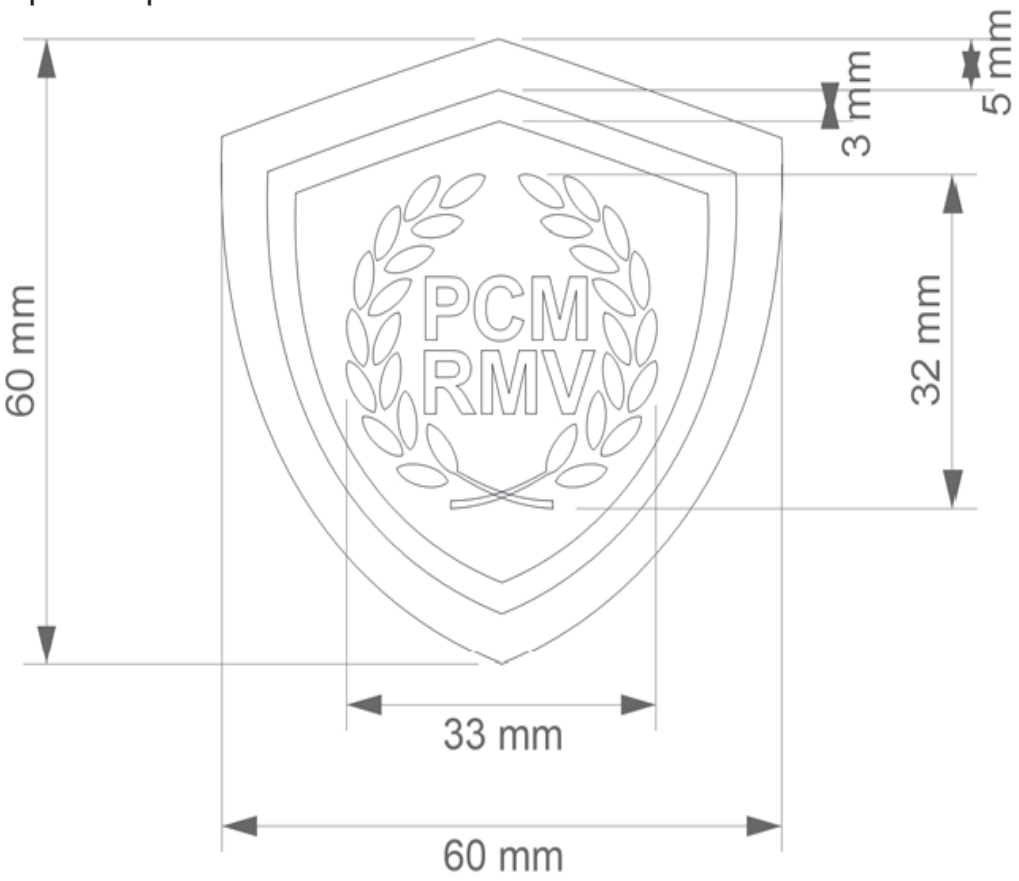

Прилог бр. 142-а

Прилог бр. 143

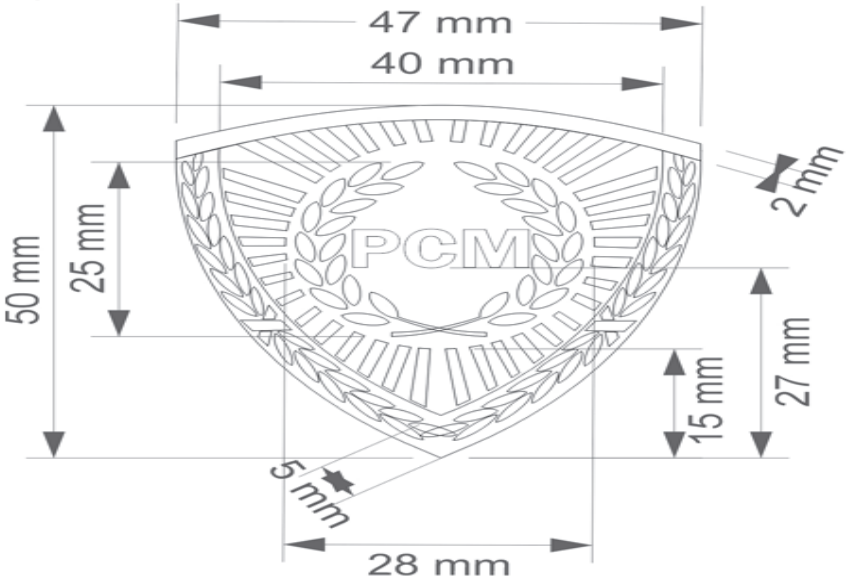

Прилог бр. 144

Прилог бр. 143-а

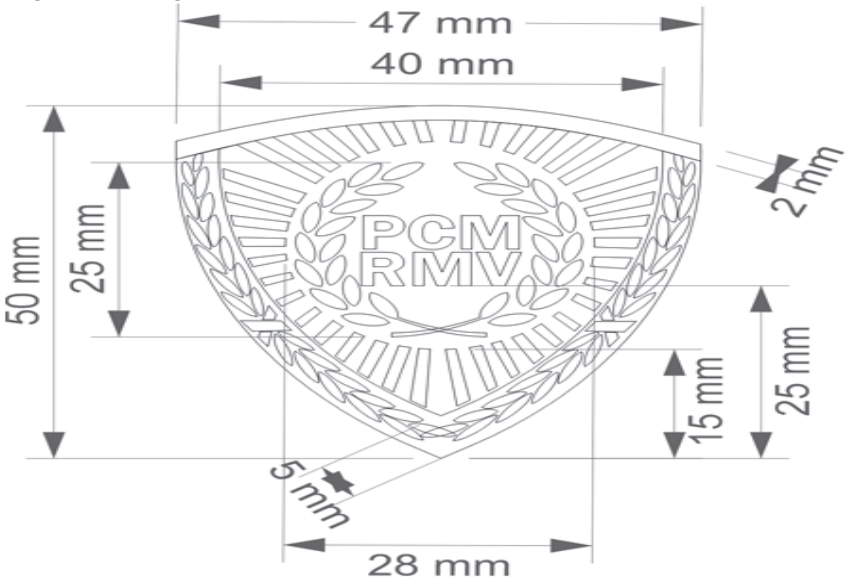

Прилог бр. 144-а

Прилог бр. 259

Прилог бр. 260

Прилог бр. 261

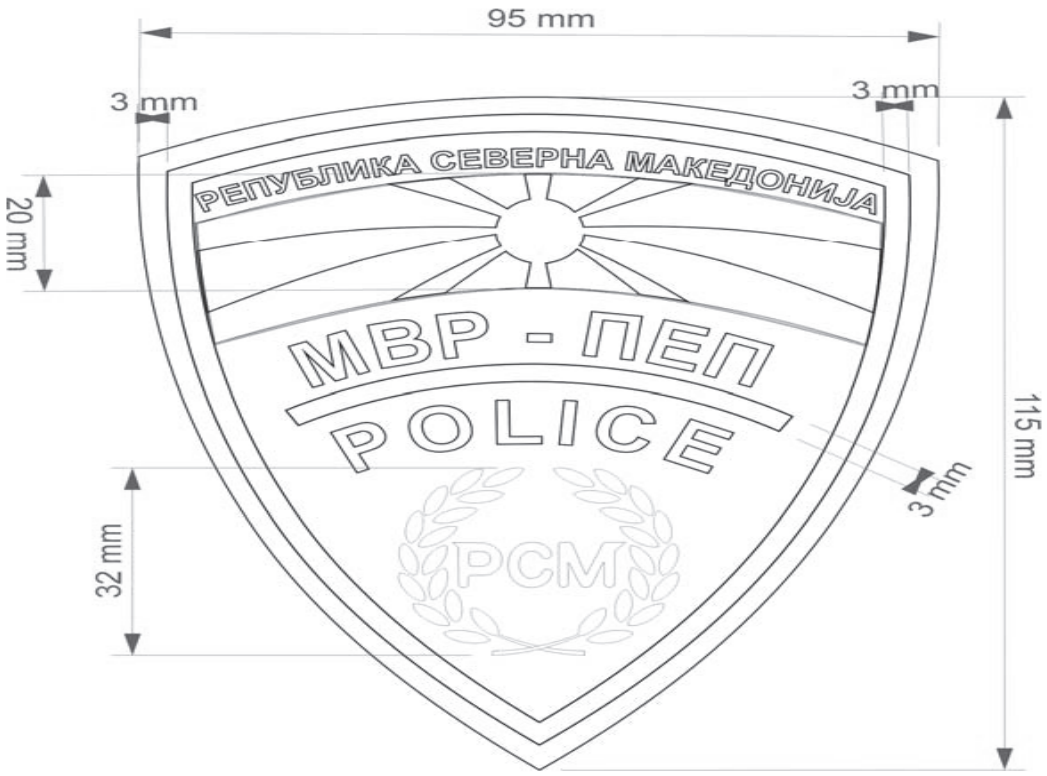

Прилог бр. 262

Прилог бр. 267

Прилог бр. 268

Прилог бр. 269

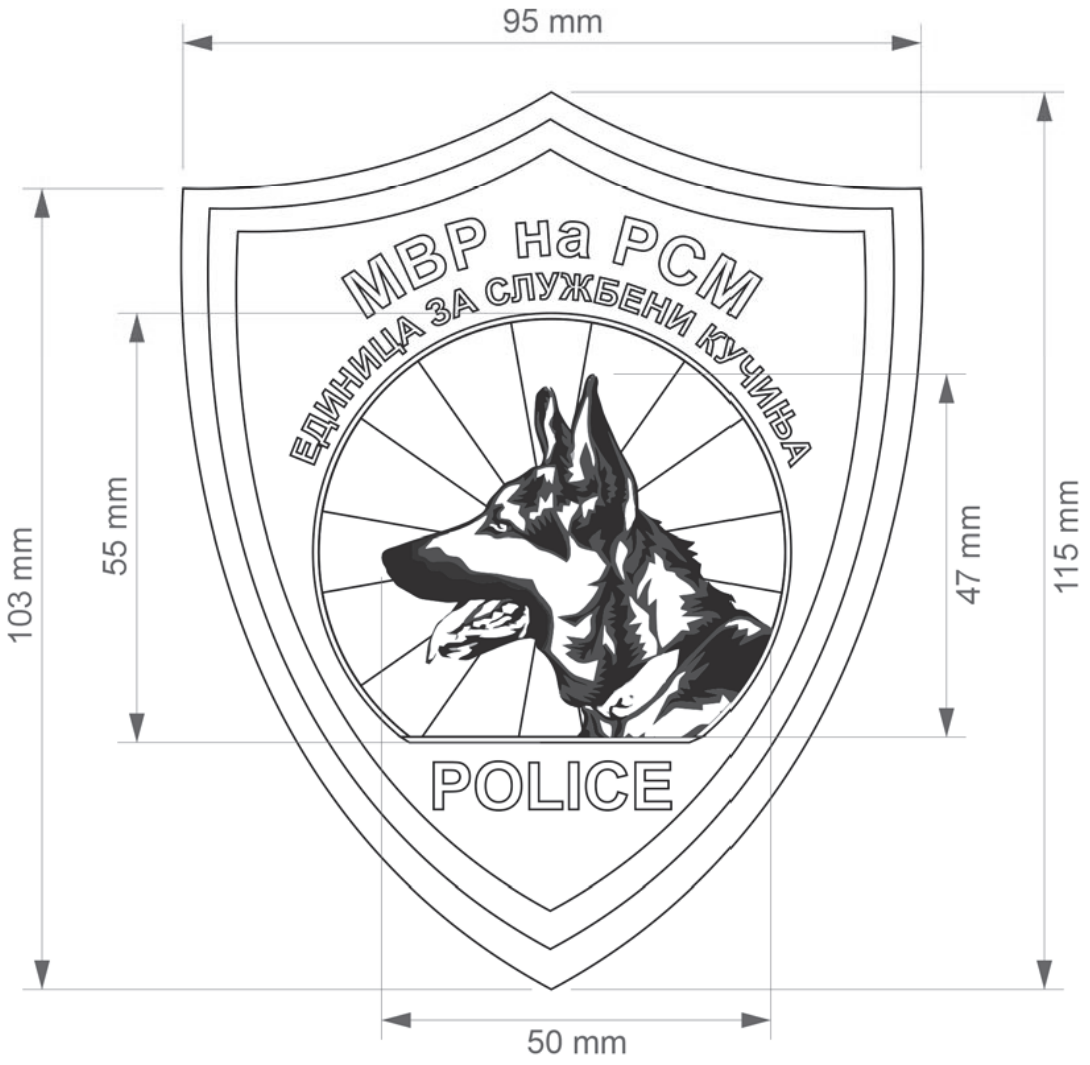

Прилог бр. 270

Прилог бр. 291

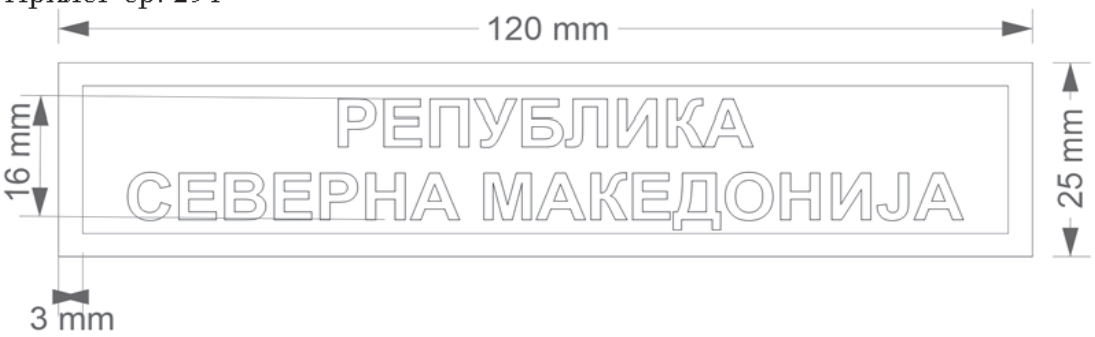

Прилог бр. 292

Прилог бр. 318

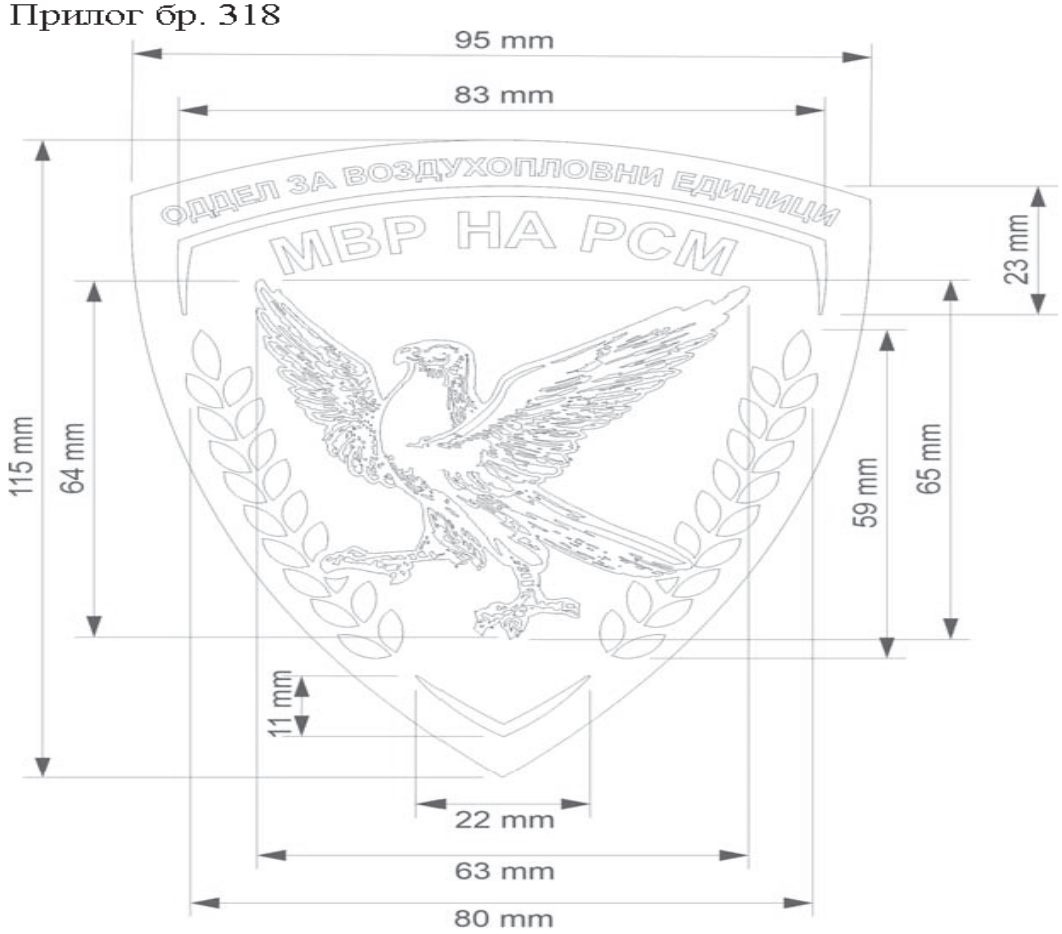

Прилог бр. 319

Прилог бр. 328

Прилог бр. 329

Прилог бр. 330

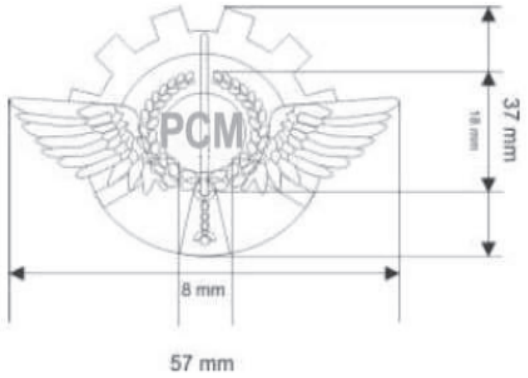

Прилог бр. 331

Прилог бр. 363

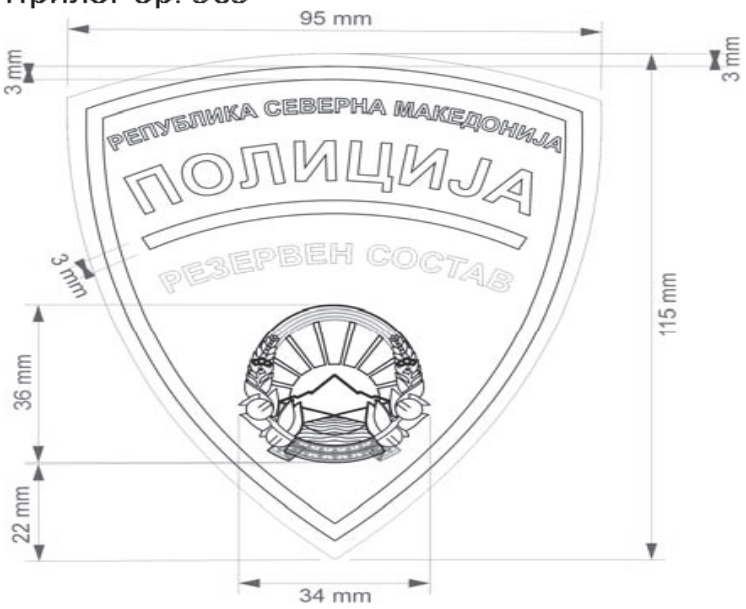

Прилог бр. 364

МИНИСТЕРСТВО ЗА ТРУД И СОЦИЈАЛНА ПОЛИТИКА

1296.

По извршеното срамнување на изворниот текст, утврдено е дека во текстот на Објавата за висината на минималната плата во бруто износ во Република Северна Македонија за 2023 година („Службен весник на Република Северна Македонија“ бр. 58/23), направена е техничка грешка, поради што се дава

И С П Р А В К А
НА ОБЈАВАТА ЗА ВИСИНАТА НА МИНИМАЛНАТА ПЛАТА ВО БРУТО ИЗНОС ВО РЕПУБЛИКА СЕВЕРНА МАКЕДОНИЈА ЗА 2023 ГОДИНА

Во текстот на Објавата, наместо „од април 2023 година“ треба да стои „со исплатата на платата за месец март 2023 година“.

Бр. 08-2481/3
21 март 2023 година
Скопје

Министер за труд
и социјална политика,
Јованка Тренчевска, с.р.

УСТАВЕН СУД НА РЕПУБЛИКА СЕВЕРНА МАКЕДОНИЈА

1297.

Уставниот суд на Република Северна Македонија, врз основа на членовите 110 и 112 од Уставот на Република Северна Македонија, член 70 од Деловникот на Уставниот суд на Република Северна Македонија („Службен весник на Република Македонија“ бр.70/1992 и „Службен весник на Република Северна Македонија“ бр.202/2019, 256/2020 и 65/2021), на седницата одржана на 21 март 2023 година, донесе

О Д Л У К А

1. СЕ УКИНУВААТ член 4 од Законот за изменување и дополнување на Законот за плата и други надоместоци на избрани и именувани лица во Република Македонија („Службен весник на Република Македонија“ бр.97/2010) и член 1 од Законот за изменување на Законот за плата и други надоместоци на избрани и именувани лица во Република Македонија („Службен весник на Република Македонија“ бр.139/2014).

2. Оваа одлука произведува правно дејство од денот на објавувањето во „Службен весник на Република Северна Македонија“.

3. Уставниот суд на Република Северна Македонија, по повод иницијативата поднесена од Бојан Стојевски, адвокат од Скопје, со Решението У.бр.113/2022 од 25 јануари 2023 година, поведе постапка за оценување на уставноста на одредбите од законите означени во точката 1 од оваа одлука.

4. Судот на седницата утврди дека со член 4 од Законот за изменување и дополнување на Законот за плата и други надоместоци на избрани и именувани лица во Република Македонија („Службен весник на Република Македонија“ бр.97/2010) во Законот за изменување и дополнување на Законот за плата и други надоместоци на избрани и именувани лица во Република Македонија („Службен весник на Република Македонија“ број 92/2009 и 42/10), член 2 се менува и гласи „Основицата утврдена согласно со членот 11 од Законот за плата и другите надоместоци на пратениците во Собранието на Република Македонија и другите избрани и именувани лица во Републиката („Службен весник на СРМ“ број 36/90 и „Службен весник на Република Македонија“ број 38/91, 23/97, 37/2005, 84/2005, 121/2007 и 161/2008), во износ од 23.153 денари, се применува заклучно со исплатата на платите за декември 2011 година, а од јануари 2012 година се применува основица во износ од 25.726 денари“.

Судот, исто така, утврди дека според оспорениот член 1 од Законот за изменување на Законот за плата и други надоместоци на избрани и именувани лица во Република Македонија („Службен весник на Република Македонија“ бр.139/2014) во Законот за изменување на Законот за плата и други надоместоци на избрани и именувани лица во Република Македонија („Службен весник на Република Македонија“ број 145/12) членот 1 се менува и гласи „Платите на избраните и именуваните лица во Републиката во 2014 година може да се зголемат за 4% започнувајќи со исплатата на платите за октомври 2014 година“.

5. Судот на седницата ја утврди следнава хронологија на законските измени:

Законот за плата и други надоместоци на избрани и именувани лица во Република Македонија („Службен весник на СР Македонија“ бр.36/90 и „Службен весник на Република Македонија“ бр. 38/91, 23/97, 37/2005, 84/2005, 121/2007, 161/2008, 92/2009, 42/2010, 97/2010, 162/2010, 11/2012, 145/2012, 170/2013, 139/2014, 233/2018) е донесен во октомври 1990 година од страна на Собранието на Социјалистичка Република Македонија. Досега Законот е менуван и/или дополнуван 15 пати и не постои официјален пречистен текст на Законот.

Со член 11 од Законот за плата и други надоместоци на избрани и именувани лица во Република Македонија се определува дека основицата за пресметување на платата на избраните и именуваните лица во Република Македонија е просечната месечна плата по вработен во Републиката за претходната година, според податоците на Државниот завод за статистика. Според член 10 став 1 платата се утврдува на начин што основицата се множи со утврдениот коефициент и се зголемува за процентот на работното искуство, а коефициентите, согласно член 12, изнесуваат 2,2 до 4,5.

Со Законот за изменување и дополнување на Законот за плата и другите надоместоци на избрани и именувани лица („Службен весник на Република Македонија“ бр.92/2009) внесен е нов, самостоен член 2 според кој основицата утврдена согласно со член 11 од Законот за плата и другите надоместоци на пратениците во Собранието на Република Македонија и другите избрани и именувани лица во Републиката („Службен весник на СРМ“ бр. 36/90 и „Службен весник на Република Македонија“ бр. 38/91, 23/97, 37/2005, 84/2005, 121/2007, 161/2008), во износ од 26.229 денари ќе се применува заклучно со исплатата на платите за август 2010 година.

Со Законот за изменување и дополнување на Законот за плата и другите надоместоци на избрани и именувани лица („Службен весник на Република Македонија“ бр.42/2010) одново е направена измена (во форма на измена на измената на Законот), повторно преку самостоен член 3 кој предвидува дека: Во Законот за изменување и дополнување на Законот за плата и други надоместоци на избрани и именувани лица во Република Македонија („Службен весник на Република Македонија“ бр.92/2009) во членот 2 износот „26.229 денари“ се заменува со износот „25.726 денари“, а годината „2010“ се заменува со годината „2011“.

Во 2010 година, со Законот за изменување и дополнување на Законот за плата и други надоместоци на избрани и именувани лица („Службен весник на Република Македонија“ бр.97/2010) внесен е, оспореният со оваа иницијатива, член 4 кој (повторно преку измена на измена на одредба) предвидува дека: Во Законот за изменување и дополнување на Законот за плата и други надоместоци на избрани и именувани лица во Република Македонија („Службен весник на Република Македонија“ број 92/2009 и 42/10) членот 2 се менува и гласи: Основицата утврдена согласно со членот 11 од Законот за плата и другите надоместоци на пратениците во Собранието на Република Македонија и другите избрани и именувани лица во Републиката („Службен весник на СРМ“ број 36/90 и „Службен весник на Република Македонија“ број 38/91, 23/97, 37/2005, 84/2005, 121/2007 и 161/2008), во износ од 23.153 денари, се применува заклучно со исплатата на платите за декември 2011 година, а од јануари 2012 година се применува основица во износ од 25.726 денари.

По оваа измена на Законот, следувала уште една, кога со Законот за дополнување на Законот за плата и други надоместоци на избрани и именувани лица во Република Македонија („Службен весник на Република Македонија“ бр.162/2010) е дополнет член 4 од Законот за изменување и дополнување на Законот за плата и други надоместоци на избрани и именувани лица („Службен весник на Република Македонија“ бр.97/10) со нов став кој определува дека основицата за пресметување на плата на судиите на Уставниот суд на Република Македонија е во износ од 25.726.

Потоа не се вршени други слични измени, во смисла на утврдување на нови фиксни износи на основицата, така што важечката основица за пресметување на платата е онаа утврдена со оспорената одредба од член 4, во износ од 25.726 и таа основица, со процентуалните усогласувања од 2014 година, моментално изнесува 26.755 денари и е основица според која се пресметуваат и исплатуваат платите на избраните и именуваните лица.

Како што е наведено погоре, измените на основицата, законодавецот ги правел со внесување на самостојни одредби во законите за изменување и дополнување на основниот закон, без притоа да интервенира во основната одредба од член 11 од Законот која го уредува начинот на пресметување на основицата којашто гласи „Основица за пресметување на платата е просечната исплатена месечна плата по вработен во Републиката за претходната година, според податоците на Државниот завод за статистика“. Оваа одредба со оваа содржина сè уште постои во правниот поредок, бидејќи од 2008 година (кога е избришан зборот „нето“), не е изменета.

Во натамошните измени на Законот (2012, 2013 и 2014) законодавецот предвидел платите на избраните и именуваните лица да можат да се зголемат за 5% во 2012, 5% во 2013 и 4% во 2014 година.

6. Во Конечниот извештај на овластениот Државен ревизор, за извршена ревизија во Собранието на Република Северна Македонија во 2020 (заведен под бр.11-891/6 од 17.05.2022) на стр.13, под точка 7.1. е наведено:

„7.1. Со Законот за плата и другите надоместоци на избрани и именувани лица во Република Македонија, уредени се прашањата за платите и надоместоците на избраните и именуваните лица во РСМ, како и правата на функционерите и на раководните работници во Собранието по престанување на функцијата.

7.1.1. Во член 10 од наведениот закон е уредено дека платата на функционер и на раководен работник се утврдува на начин што основицата за пресметување на платите се множи со утврдениот коефициент и се зголемува за процентот за работното искуство, додека во член 11 е уредено дека основицата за пресметување на платата е просечната исплатена месечна плата по вработен во Републиката за претходната година, според податоците на Државниот завод за статистика.

Со увид во актите за пресметка на платите на избрани и именувани лица во Републиката констатиравме дека во јули 2010 година донесен е Закон за дополнување на наведениот закон со кој е утврдена основицата за пресметка на плата во износ од 25.726 денари, која во 2014 година со измените на законот и процентуалните усогласувања е во износ од 26.755 денари.

Истакнуваме дека иако е поминат период од 8 (осум) години истата сè уште се применува и во 2022 година како основица за пресметка на платите на избраните и именуваните лица во државата.

Неоспорувајќи ја состојбата во која се издава ревизорскиот извештај, во насока на законско доделување на платите на избраните и именуваните лица, истакнуваме дека основицата согласно член 11 од законот е просечната исплатена месечна плата по вработен во Републиката за претходната година, која за 2021 година изнесува 29.943 денари, при што укажуваме на потребата од доследна примена на член 11 од наведениот закон и усогласување на основицата за пресметување на платите со податоците за исплатена месечна плата на Државниот завод за статистика, по претходно донесување на измени на наведениот закон.“

7. Според член 8 алинеи 1 и 3 од Уставот, основните слободи и права на човекот и граѓанинот признати во меѓународното право и утврдени со Уставот и владеењето на правото се темелни вредности на уставниот поредок.

Според член 9 од Уставот, граѓаните на Република Македонија се еднакви во слободите и правата независно од полот, расата, бојата на кожата, националното и социјалното потекло, политичкото и верското уверување, имотната и општествената положба. Граѓаните пред Уставот и законите се еднакви.

Во член 32 став 3 од Уставот е предвидено дека секој вработен има право на соодветна заработувачка, а во ставот 5 на истиот член предвидено е дека остварувањето на правата на вработените и нивната положба се уредуваат со закон и со колективни договори.

Согласно член 51 од Уставот, во Република Македонија законите мораат да бидат во согласност со Уставот, а сите други прописи со Уставот и со закон. Секој е должен да ги почитува Уставот и законите.

8. Нема сомнение дека законодавецот има уставно овластување да ги уредува општествените односи, односно да ги определува правата и обврските на граѓаните, а во тие рамки да ги утврдува и правата на носителите на јавните функции во Република Македонија, вклучително и нивната плата, што законодавецот и го сторил со донесување на Законот за плата и други надоместоци на избрани и именувани лица („Службен весник на СР Македонија“ бр.36/90 и „Службен весник на Република Македонија“ бр. 38/91, 23/97, 37/2005, 84/2005, 121/2007, 161/2008, 92/2009, 42/2010, 97/2010, 162/2010, 11/2012, 145/2012, 170/2013, 139/2014, 233/2018).

Од анализата на релевантните законски одредби произлегува дека законодавецот основицата за пресметување на плата, првобитно, во основниот текст на Законот, ја уредил со член 11 според кој, основица за пресметување на платата е просечната исплатена месечна плата по вработен во Републиката за претходната година, според податоците на Државниот завод за статистика.

Од хронолошкиот приказ на измените на Законот во овој дел, може да се заклучи дека во 2009 година законодавецот го изменил овој пристап, односно се одлучил за решение според кое во самиот закон се утврдува точниот износ на основицата кој потоа се множи со соодветниот коефициент. Законското решение од 2009 година во оваа смисла било од темпорална природа бидејќи во самиот закон било утврдено до кога ќе се применува вака утврдената основица. Имено, износот на основицата бил утврден во висина на 26.229 денари која требало да се применува заклучно со исплатата на платите за август 2010 година, за да со законските измени во март 2010 година, износот се намали на 25.726 со период на примена до август 2011.

Со оспорената измена на Законот извршена во јули 2010 година, законодавецот ја намалил основицата на 23.153 денари и предвидел дека истата ќе се применува заклучно со исплатата на платите за декември 2011 година, додека пак од јануари 2012 година ќе се применува основица во износ од 25.726 денари.

Согласно образложението на Предлог-законот станува збор за намалување на основицата за 10% коешто намалување било извршено како антикризна мерка, очигледно од темпорален карактер, со оглед на тоа што по јануари 2012 година, законодавецот одново се враќа на претходното решение, односно на претходно утврдениот фиксен износ на основицата од 25.726 денари. Овој износ, зголемен за 4% со измените на Законот од 2014 година, сè уште се применува за пресметување на платата на избраните и именуваните лица.

Определувањето на начинот на пресметување на висината на платата на избраните и именуваните лица неспорно претставува законска материја и во таа смисла законодавецот е тој што определува дали основицата ќе се пресметува врз основа на остварената просечна плата, или пак во самиот закон ќе ја утврди висината на основицата во фиксен износ. Но, независно за кој пристап се работи, законските норми кои се однесуваат на ова прашање мора да бидат јасни, недвосмислени и предвидливи и да не остават простор за различно толкување што би можело да доведе до нејаснотии и различна примена во исти ситуации. Впрочем, барањето за јасност и прецизност е едно од основите елементи на принципот на владеењето на правото како темелна вредност на уставниот поредок од член 8 став 1 алинеја 3 од Уставот.

Меѓутоа, оспореното законско уредување на оваа материја, според оценката на Судот, не е во согласност со овој принцип од причина што, поради измените во начинот на утврдување на основицата за пресметка на плата на избраните и именуваните лица, се доаѓа до ситуација во која може да се констатира дека во исто време постојат две норми, односно две правни правила за утврдување на основицата на платата – едното од член 11 од Законот, според кое основицата се определува според просечната плата остварена во претходната го-

дина што ја утврдува Државниот завод за статистика и другото правило, во оспорената одредба од член 4 од Законот за изменување и дополнување на Законот за плата и други надоместоци на избрани и именувани лица во Република Македонија („Службен весник на Република Македонија“ бр.97/2010) во која основицата е утврдена во фиксен износ од 25.726 и која со усогласувањето од 4% предвидено со второспорената одредба изнесува 26.755 денари, како основица што е моментално во сила и во примена. Истовремено, во сила е и одредбата од член 11 од Законот.

Наведеното двојство во уредувањето на прашањето за основицата на платата на избраните и именуваните лица, претставува неконзистентност во законското уредување на оваа материја. Тоа, според мислењето на Судот, делумно е резултат и на законодавната техника што ја избрал законодавецот при интервенциите во законскиот текст, што се состои во вршење на измени и дополнувања на веќе изменети одредби. Овој номотехнички пристап, не само што доведува до нејасност и непрецизност на одредбите, бидејќи истите на извесен начин ги вади од основниот концепт и систем на законот, туку создава и реални тешкотии при утврдување на содржината на важечката норма, односно се доаѓа во ситуација во која е навистина тешко да се утврди која норма претставува важечко право. За ваквата ситуација придонесува и фактот што иако законодавецот во четири измени на Законот дал налог до Законодавно-правната комисија да утврди пречистен текст на овој закон, тоа сè уште не е сторено.

Неконзистентниот пристап на законодавецот при уредувањето на прашањето за пресметка на основицата на плата на избраните и именуваните лица го доведува во прашање и остварувањето на правото на вработените на соодветна заработувачка од член 32 став 3 од Уставот. Правото на работникот на соодветна плата како право што произлегува од неговиот статус на вработен создава обврска за државата преку законското уредување да обезбеди правен основ за негово остварување. Но, поради непрецизноста и нејасноста на оспорените законски одредби од член 4 од Законот за изменување и дополнување на Законот за плата и други надоместоци на избрани и именувани лица во Република Македонија („Службен весник на Република Македонија“ бр.97/2010) и член 1 од Законот за изменување на Законот за плата и други надоместоци на избрани и именувани лица во Република Македонија („Службен весник на Република Македонија“ бр.139/2014), истите не се во согласност со одредбите од Уставот на кои се повикува подносителот на иницијативата.

9. Врз основа на изнесеното, Судот одлучи како во точката 1 од оваа одлука.

10. Оваа одлука Судот ја донесе во состав од претседателот на Судот, Добрила Кацарска и судиите: Насер Ајдари, м-р Татјана Васиќ- Бозациева, д-р Осман Кадриу, д-р Дарко Костадиновски и м-р Фатмир Скендер.

У. бр. 113/2022
21 март 2023 година
Скопје

Претседател
на Уставниот суд на Република
Северна Македонија,
Добрила Кацарска, с.р.

ДИРЕКЦИЈА ЗА ТЕХНОЛОШКИ ИНДУСТРИСКИ РАЗВОЈНИ ЗОНИ

1298.

Врз основа на член 33 став (10) од Законот за технолошки индустриски развојни зони („Службен весник на Република Македонија“ бр.14/07, 103/08, 130/08, 139/09, 156/10, 127/12, 41/14, 160/14, 72/15, 129/15, 173/15, 192/15, 217/15, 30/16, 83/18 и „Службен весник на Република Северна Македонија“ бр.13/23), директорот на Дирекцијата за технолошки индустриски развојни зони донесе

П Р А В И Л Н И К
ЗА ФОРМАТА И СОДРЖИНАТА НА ГОДИШНИОТ ИЗВЕШТАЈ ЗА РАБОТЕЊЕТО НА КОРИСНИК ВО ТЕХНОЛОШКАТА ИНДУСТРИСКА РАЗВОЈНА ЗОНА

Член 1

Со овој правилник се пропишува формата и содржината на Годишниот извештај за работењето на корисник во технолошката индустриска развојна зона.

Член 2

Годишниот извештај за работењето на корисник во технолошката индустриска развојна зона се изготвува на образец „Годишен извештај за работењето на корисник во технолошката индустриска развојна зона”, во формат А-4 во бела боја.

Формата и содржината на Годишниот извештај од ставот 1 на овој член се дадени во Прилог кој е составен дел на овој правилник.

Член 3

Овој правилник влегува во сила наредниот ден од денот на објавувањето во „Службен весник на Република Северна Македонија“.

Бр.01-558/1
20 март 2023 година
Скопје

Дирекција за технолошки
индустриски развојни зони,
Директор,
Јован Деспотовски, с.р.

П Р И Л О Г

ГОДИШЕН ИЗВЕШТАЈ ЗА РАБОТЕЊЕТО НА КОРИСНИК ВО ТЕХНОЛОШКАТА ИНДУСТРИСКА РАЗВОЈНА ЗОНА

за _____ година

Податоци за обемот на производството, односно услугите остварени во технолошката индустриска развојна зона

Назив на корисник:

Период на известување (1 ви јануари – 31 ви декември): година

1.Реден број	2. Хармонизирана номенклатура на царинска тарифа	3. Производ или услуга	4. Вид на производ/услуга	5. Обем на производство / услуги		
				5.1 Произведена количина	5.2 Единица мерка	5.3 Вредност (изразена во денари)
1						
2						
3						
4						
5						
6						
7						
8						
9						
10						
11						
12						
13						
14						
15						
			В к у п н о:			

М.П.

Потпис на одговорно лице

Податоци за извршена надворешно-трговска размена (ИЗВОЗ)

Назив на корисник:

Период на известување (1 ви јануари – 31 ви декември): година

1.Реден број	2. Хармонизирана номенклатура на царинска тарифа	3. Производ или услуга	4. Земја-производ/услуга		5. Вид на стопанска дејност	6. Економска намена	7. Степен на обработка	8. Сектор	9. Оддел	10. Обем на извоз		
			4.1 Земја на извоз	4.2 Вид на производ/услуга						10.1 Количина	10.2 Единица мерка	10.3 Вредност (изразена во денари)
1												
2												
3												
4												
5												
6												
7												
8												
9												
10												
	Вкупно:											

М.П.

Потпис на одговорно лице

Податоци за извршена надворешно-трговска размена (УВОЗ)

Назив на корисник:

Период на известување (1 ви јануари – 31 ви декември): година

1.Реден број	2. Хармонизирана номенклатура на царинска тарифа	3.Производ или услуга	4. Земја-производ/услуга		5. Вид на стопанска дејност	6.Економска намена	7.Степен на обработка	8. Сектор	9. Оддел	10. Обем на увоз		
			4.1 Земја на увоз	4.2 Вид на производ/услуга						10.1 Количина	10.2 Единица мерка	10.3 Вредност (изразена во денари)
1												
2												
3												
4												
5												
6												
7												
8												
9												
10												
	Вкупно:											

М.П.

Потпис на одговорно лице

Податоци за бројот на остварени вработувања во извештајниот период

Назив на корисник:

Период на известување (1 ви јануари - 31 ви декември): година

1. Период на вработувањата	2. Квалификациона структура на вработувањата								3. Државјани на Република Северна Македонија	4. Државјани на други земји	5. Исплатен износ на бруто плата за годината	
	НКВ	КВ	ВКВ	ССС	ВШС	ВСС	Останати	ВКУПЕН БРОЈ			денари	евра
Број на вработени на 1 ви јануари (почетна состојба)												
Број на нововработени во годината (извештајниот период)												
Вкупен број на вработени на 31 ви декември (крајна состојба)												

М.П.

Потпис на одговорно лице

СЛУЖБЕН ВЕСНИК
на Република Северна Македонија

www.slvesnik.com.mk contact@slvesnik.com.mk

Издавач: ЈП Службен весник на Република Северна Македонија, ц.о. – Скопје
бул. „Партизански одреди" бр. 29, поштенски фах 51.
в.д. Директор и одговорен уредник – Дејанчо Цветановски
телефон: +389-2-55 12 400
телефакс: +389-2-55 12 401

Претплатата за 2023 година изнесува 12.200 денари.
„Службен весник на Република Северна Македонија" излегува по потреба.
Рок за рекламации: 15 дена.
Жиро-сметка: 300000000188798.
Депонент на Комерцијална банка, АД – Скопје.
Печат: Печатница Напредок ДООЕЛ Тетово.
ISSN 0354-1622

СЛУЖБЕН ВЕСНИК

на Република Северна Македонија

Број 65 **23 март 2023, четврток** **година LXXIX**

www.slvesnik.com.mk **contact@slvesnik.com.mk**

О Г Л А С И

СОДРЖИНА

	Стр.
Судски огласи……	1
Стечајни постапки……	2
Нотарски огласи……	6
Јавни објави на извршители……	12
Огласи……	12
Јавни набавки……	16

СУДСКИ ОГЛАСИ

ОСНОВЕН ГРАЃАНСКИ СУД СКОПЈЕ

Пред Основниот граѓански суд Скопје е поднесена тужбата од тужителот Македонска банка во ликвидација Скопје, бул. „ВМРО“ бр. 3-13/2, против тужената Зарије Адеми од Кичево, со непозната адреса на престојување, за долг, со вредност на спорот 2.853 денари.

За привремен застапник на тужената Зарије Адеми со Решение на Меѓуопштински центар за град Скопје, УП бр. 0905-234 од 7.3.2023 година ѝ е поставен адвокатот Владимир Медарски од Скопје, бул. „Кузман Јосифовски-Питу“ бр. 19, ТЦ Скопјанка, мезанин, локал 57, кој ќе ја застапува тужената во постапката сè додека таа или нејзиниот полномошник не се јават во судот, а до правосилното завршување на постапката.

Се повикува тужената Зарије Адеми во рок од 30 дена од објавувањето на овој оглас да се јави во судот како тужена.

Во спротивно, привремениот застапник ќе ги заштитува нејзините интереси.

Од Основен граѓански суд Скопје, Оддел за трговски спорови VIII-а ПЛ1-П-472/22. (13226)

Пред Основниот граѓански суд во Скопје, во тек е постапка по тужбата на тужителот САВА Осигурување од Скопје, против тужениот Ивица Петковски од Скопје, за регресен долг, со вредност 121.093 денари.

Со Решение 6 МАЛВП-2278/22 од 13.3.2023 година, судот на тужениот Ивица Петковски му постави привремен застапник, адвокатот Марко Крстевски, кој ќе ги застапува интересите на тужениот до правосилното завршување на постапката.

Се повикува тужениот Ивица Петковски во рок од 30 дена од објавувањето на огласот да се јави во судот лично или преку полномошник, за да ја преземе постапката.

Во спротивно, таа ќе продолжи преку поставениот привремен застапник.

Од Основен граѓански суд Скопје, 6 П. бр. МАЛВП-2278/22. (13787)

Пред Основниот граѓански суд Скопје е поднесена тужбата од тужителот Друштво за осигурување Уника АД Скопје бул. „Илинден“ бр. 1, против тужениот Беким Арифи од Скопје ул. „1“ бр. 306, Арачиново, сега со непозната адреса, за регресен долг, со вредност 23.181 денар.

За привремен застапник на тужениот Беким Арифи од Скопје, ул. „1“ бр. 306, Арачиново, сега со непозната адреса, за регресен долг, со вредност 23.181 денар, кој ќе го застапува тужениот во постапката сè додека тој или неговиот полномошник не се појават пред судот, односно сè додека Центарот за социјална работа не го извести судот дека му е назначен старател, со Решение на овој суд МАЛВП-2216/21 од 27.2.2023 година е назначен Асмир Аллиспајиќ, адвокат од Скопје, ул. „4“ бр. 16, Ржаничино, Скопје.

Од Основен граѓански суд Скопје, Граѓанско одделение, 12 МАЛВП-2216/21. (13788)

ОСНОВЕН СУД ВО ГОСТИВАР

Пред Основниот суд во Гостивар е заведен предмет МАЛВП-149/2022 по тужбата на тужителот Ибраими Телат од Форино, ул. „200“ б. б., Гостивар, против тужениот Мустафаи-Билали Асим од с. Чегране, Гостивар, за стекнување без основ – долг, со вредност на спорот 224.475 денари.

Со цел завршување на предметот, согласно со член 76 став 2 точка 5 од Законот за парничната постапка на тужениот Мустафаи-Билали Асим од с. Чегране, Гос-

тивар, моментално во Р Австрија и недостапен за органите на прогон, му се поставува привремен застапник од редот на адвокатите на подрачјето на Основен суд во Гостивар, Фарук Мислими, адвокат од Гостивар, со цел да ги застапува неговите права и интереси во конкретниот спор сè додека туженият не се појави пред судот односно сè додека органот за старателство не го извести судот дека му поставил старател.

Се повикува туженият Мустафаи-Билали Асим од с. Чегране, Гостивар, моментално во Р Австрија и недостапен за органите на прогон, во рок од 15 дена од денот на објавувањето на овој оглас да се јави пред овој суд или да одреди полномошник кој ќе го застапува во оваа постапка.

Од Основен суд – Гостивар, МАЛВП-149/2022. (13789)

ОСНОВЕН СУД ВО ПРИЛЕП

Пред Основниот суд во Прилеп е заведен спор по тужбата на тужителот Електродистрибуција ДООЕЛ Скопје, застапуван од полномошникот адвокат Дарко Герамитчиоски од Прилеп, против туженият Зоран Димески од Прилеп, со непозната адреса на живеење во Хрватска, со правен основ надомест на штета, со вредност на спорот 53.342 денари.

Се повикува туженият Зоран Димески од Прилеп, со непозната адреса на живеење во Хрватска, во рок од 30 дена од објавувањето на огласот да се јави во Основен суд во Прилеп, да ја достави својата адреса на живеење и престојување или да назначи полномошник кој ќе ги штити неговите права и интереси во текот на постапката.

Доколку во определениот рок не се јави или не определи свој полномошник, неговите права и интереси ќе бидат заштитени со поставување на привремен застапник преку ЈУ Меѓуопштинскиот центар за социјална работа Прилеп до правосилното завршување на спорот.

Од Основен суд – Прилеп, МАЛВП-379/22. (13803)

ОСНОВЕН СУД ВО ТЕТОВО

Пред Основниот суд во Тетово во тек е парнична постапка по тужбата на тужителот Азизи Умер од с. Добарце, против тужената Петја Данаилова од с. Добарце, сега со непозната адреса во Германија, со основ развод на брак.

Се повикува тужената Петја Данаилова, со непозната адреса во Германија, во рок од 30 дена по објавување на овој оглас да се јави во судот и да достави своја точна сегашна адреса или да определи свој полномошник кој ќе ја застапува во постапката.

Во спротивно, судот преку Центарот за социјална работа ќе ѝ определи времен старател кој ќе ја застапува до правосилното завршување на постапката.

Од Основен суд – Тетово, П2-123/23. (13790)

_____

Пред Основниот суд во Тетово во тек е парнична постапка по тужбата на тужителот Абидин Аљиљи од с. Д. Палчиште, против туженият Синан Идризи од с. Д. Палчиште со основ сопственост.

Се повикува туженият Синан Идризи од с. Д. Палчиште, сега со непозната адреса во Р Норвешка, во рок од 30 дена по објавувањето на овој оглас да се јави во судот и да достави своја точна сегашна адреса или да определи свој полномошник кој ќе го застапува во постапката.

Во спротивно, судот преку Центарот за социјална работа ќе му определи времен старател кој ќе го застапува до правосилното завршување на постапката.

Од Основен суд – Тетово, П1-169/23. (13791)

СТЕЧАЈНИ ПОСТАПКИ

Основниот граѓански суд Скопје, со Решение IV Ст. бр. 9/23 објавува дека се отвора постапка над должникот Друштво за производство, промет и услуги МИЈОВАЛИ ДООЕЛ експорт-импорт с. Волково, Скопје, со седиште во с. Волково, со транскациска сметка број 20001649625545 во Стопанска банка АД Скопје, трансакциска сметка број 300000000655368 во Комерцијална банка АД Скопје, единствен матичен број субјектот на уписот 4610202, единствен даночен број 4030993269760 при УЈП – Регионална дирекција Скопје и шифра на дејност 46.73 – Трговија на големо со отпадоци и остатоци.

Сечајната постапка не се спроведува поради немање имот и се заклучува.

Да се објави оглас на веб-страницата на Централен регистар на РСМ – Регионална регистрациона канцеларија – Скопје, во „Службен весник на РСМ“ и на огласната табла на судот.

По правосилноста на решението должникот да се брише од Централен регистар на РСМ – Скопје.

Од Основен граѓански суд Скопје. (13109)

_____

Основниот граѓански суд Скопје со Решение IV Ст. бр. 221/18 преку стечајниот судиа Артан Лимани вон рочиште на ден 15.3.2023 година објавува дека се закажува Собрание на доверители на стечајниот должник Друштво за трговија, производство, услуги и угостителство СТАР ЕКСКЛУЗИВ ДООЕЛ увоз-извоз Скопје во стечај, за ден 12.4.2023 година во 12:30 часот, судница 6 на 1 кат, со точка на

ДНЕВЕН РЕД

Заклучување на стечајната постапка со овластување по чл. 205 од Закон за стечај.

Огласот да се објави во „Службен весник на РСМ“, во еден дневен весник и на огласната табла на судот.

Од Основен граѓански суд Скопје. (13116)

_____

Основниот граѓански суд Скопје, преку стечајнот судија Ирена Антоска, објавува дека со Решение 1 Ст. бр. 15/23 од 17.3.2023 година, се поведува претходна постапка за испитување на условите за отворање стечајна постапка над должникот Друштво за производство и трговија АМИНТА ДООЕЛ Скопје, со седиште на ул. „Јурај Гагарин“ бр. 30-3/6, Скопје, со трансакциска сметка број 200000854133492 во Стопанска банка АД Скопје, со трансакциска сметка број 210042354790114 и 210042354799911 во НЛБ банка АД Скопје, единствен матичен број на субјектот на уписот 4235479, единствен даночен број 4030991256289 при УЈП – Регионална дирекција Скопје и шифра на дејност 46.74 – Трговија на големо со метална стока, цевки, уреди и опрема за водовод и централно греење.

Се закажува рочиште поради изјаснување по предлогот за отворање стечајна постапка на ден 10.4.2023 година во 10:00 часот, во судница број II на I кат.

Се определуваат следните мерки за обезбедување:

За привремен стечаен управник се определува лицето Маринко Саздовски, бул. „Јане Сандански“ бр. 106/2 Скопје.

Се задолжува привремениот стечаен управник да го заштити имотот на должникот со сите соодветни средства, да дава согласност на органите за управување на должникот за водење на работењето сè до донесување на одлуката за отворање стечајна постапка со цел да се избегне значително намалување на имотот и да испита

дали должникот има имот над кој може да се отвори и е доволен за спроведување на стечајната постапка и намирување на трошоците на стечајната постапка и побарувањата на доверителите и да изготви извештај за економско-финансиската состојба на должникот.

Се одредува општа забрана за располагање со имотот на должникот.

Се забранува одредување или спроведување на присилно извршување или обезбедување против должникот.

Се забрануваат исплати од сметките на должникот.

Се повикуваат должниците на должникот своите обврски да ги исполнуваат, а должниковите солидарни содолжници и гаранти без одлагање да ги исполнат своите обврски кон должникот.

Се задолжува должникот да му овозможи на привремениот стечаен управник да влезе во неговите деловни простории за да може да ги спроведе потребните дејствија, како и да му допушти увид во трговските книги и во неговата деловна документација.

Од Основен граѓански суд – Скопје. (13117)

_____

Основниот граѓански суд Скопје, со Решение IV Ст. бр. 132/19 преку стечајниот судија Артан Лимани вон рочиште на ден 17.3.2023 година објавува дека се закажува Собрание на доверители на стечајниот должник Друштво за трговија и услуги ЕВРОМЕТАЛ ГРУП ДООЕЛ во стечај Скопје, за ден 26.4.2023 година во 11:40 часот, судница 6, на 1 кат, со точка на

Д Н Е В Е Н Р Е Д

- Запирање и заклучување на стечајната постапка по чл. 205 од Законот на стечај.

Огласот да се објави во „Службен весник на РСМ“ во еден дневен весник и на огласната табла на судот.

Од Основен граѓански суд Скопје. (13266)

_____

Основниот граѓански суд Скопје, со Решение 1 Ст. бр. 333/16 преку судијата Ирена Антоска, врз основа на член 197 од Законот за стечај, свикува Собрание на доверители на стечајниот должник Акционерско друштво за производство на одлеаноци од сив и нодуларен лив и обоен метал МЗТ Леарница АД Скопје, во стечај со следниот

Д Н Е В Е Н Р Е Д

1. Расправање за завршниот извештај на стечаен управник за текот на стечајната постапка.

2. Донесување одлука по предлог на стечаен управник за запирање и заклучување на стечајната постапка над должниот според член 205 од ЗС.

Собранието на доверители ќе се одржи на ден 10.4.2023 година во 9:00 часот во Основен граѓански суд Скопје, судница 2 прв кат.

Се повикуваат сите доверители да присуствуваат на рочиштето.

Огласот ќе биде објавен во „Службен весник на РСМ“ во еден дневен весник, на огласната табла во судот и кај должникот.

Од Основен граѓански суд Скопје. (13440)

_____

Основниот граѓански суд Скопје, преку стечајниот судија Ирена Антоска, објавува дека со Решение I. Ст. бр. 323/18 и I Ст. бр. 26/19 од 10.3.2023 година.

Стечајната постапка над должникот Друштво производство, трговија услуги и градежништво РДЛ СТИЛ ДООЕЛ увоз-извоз Скопје од Скопје, со седиште на ул. „Димо Хаџи Димов“ бр. 137-2/1 Кисела Вода, Скопје, со трансакциска сметка број 210056235530175 во НЛБ банка АД Скопје, со трансакциска сметка број 250001002556609 во Шпаркасе банка Македонија АД Скопје, со трансакциска сметка број 270000001057478 во Халк банка АД Скопје и со трансакциска сметка број 300000001528950 во Комерцијална банка АД Скопје, единствен матичен број на субјектот на уписот 5623553, единствен даночен број 4030002442290 при УЈП – Регионална дирекција Скопје и шифра на дејност 47.11 – Трговија на мало во неспецијализирани продавници, претежно со храна, пијалаци и тутун поради немање на имот, постапката се заклучува.

По правосилноста на Решението должникот да се брише од Трговскиот регистар кој го води Централниот регистар – Регионална регистрациона канцеларија Скопје.

Од Основен граѓански суд Скопје. (13461)

_____

Основниот граѓански суд Скопје, Решение 4 Ст. бр. 650/17 од 16.3.2023 година, објавува дека се запира стечајна постапка над должникот Друштво за производство, трговија и услуги АЛЕАНТ ДООЕЛ увоз-извоз Скопје од Скопје, со седиште на ул. „516“ бр. 4, Гази-Баба, Скопје, со трансакциска сметка бр. 300000004154837 во Комерцијална банка АД Скопје, единствен матичен број на субјектот на уписот 6219241, единствен даночен број 4030007632089 при УЈП – Регионална дирекција Скопје и шифра на дејност 41.20 – Изградба на станбени и нестанбени згради и поради немање на имот се заклучува.

По правосилноста на Решението должникот да се брише од Трговскиот регистар кој го води Централен регистар на РСМ Регионална регистрациона канцеларија Скопје и да се брише стечајната постапка на должникот под број 300000004154837 при Комерцијална банка АД Скопје.

Да се објави оглас на веб-страницата на Централен регистар на РСМ, во „Службен весник на РСМ“ и на огласната табла на судот.

Од Основен граѓански суд Скопје. (13573)

_____

Основниот суд во Кавадарци, преку стечајниот судија Елизабета Петковска, објавува дека со Решение Ст. бр. 1/23 од 10.2.2023 година, се поведува претходна постапка за утврдување на причината за отворање стечајна постапка над должникот Друштво за производство и трговија ЖАК – ПРОМ Зоран ДООЕЛ Кавадарци, со седиште на ул. „Страшо Пинџур“ бр. 77 с. Ваташа, Кавадарци, со ЕМБС 5331188, ЕДБ 40119 99113121 и трансакциска сметка бр. 200000030823779 што се води при Стопанска банка АД Скопје, со приоритетна дејност – Трговија на мало со неспецијализирани продавници, претежно со храна, пијалаци и тутун, означена со шифра 47.11.

Се закажува рочиште за испитување на условите за отворање стечајна постапка на ден 29.3.2023 година во 10:30 часот, во судница бр. 2 на овој суд.

Се задолжува должникот Друштво за производство и трговија ЖАК – ПРОМ Зоран ДООЕЛ Кавадарци, по приемот на решението да му ги стави на располагање на привремениот стечаен управник, сите податоци и известувања потребни за донесување на одлука во врска со поднесениот предлог, како и да се воздржува од активности со кои би се отежнало исполнувањето на тие обврски.

За привремен стечаен управник се определува лицето Емил Дракуловски лиценциран и овластен стечаен управник од Скопје, ул. „Славе Деловски“ бр. 7 Општина Центар, Скопје регистриран како стечаен уп-

равник Емил Дракулевски ТП Емил Слободан Дракуловски Скопје, број на телефон 078/313-471, e-mail: tp.emil.drakulevski@gmail.com.

При што привремениот стечаен управник се задолжува да испита дали должникот има имот над кој може да се отвори стечајна постапка и дали имотот е доволен за спроведување на стечајната постапка и намирување на трошоците на стечајната постапка и побарувањата на доверителите и да изготви извештај за економско-финансиската состојба на должникот, неплатени обврски на должникот по сите основи (придонеси и даноци од плата, други даноци, комунална такса, обврска спрема доверители и сл.).

Се задолжуваат: Фонд за здравствено осигурување на РСМ Подрачна служба Кавадарци, Фонд за пензиско и инвалидско осигурување на РСМ Подрачна единица Кавадарци, Агенција за вработување на РСМ Подрачна единица во Кавадарци, РСМ Министерство за финансии – Управа за јави приходи Одделние во Кавадарци и Општина Кавадарци – Локална самоуправа да му овозможат на привремениот стечаен управник увид во нивните евидентирани податоци со кој што располагат со цел да се утврди дали должникот има обврски по основ на неплатени придонеси, даноци и комунална такса и доколку има колку изнесува нивната висина, како и на барање на привремениот стечаен управник да му достават и писмен извештај за обврските на должникот.

Се задолжува должникот да му овозможи на привремениот стечаен управник да влезе во неговите деловни простории за да може да ги спроведе потребните дејствија како и да му дозволи и да му овозможи да изврши увид во трговските книги и во неговата деловна документација.

Решението да се достави до Централен регистар на РСМ во кој е запишан должникот.

Решението да се објави на огласната табла на судот, да се објави оглас во „Службен весник на РСМ“, како и на страницата на Централниот регистар на РСМ и на веб-страницата на судот.

Од Основен суд – Кавадарци. (13593)

_____

Основниот суд во Битола со Решение Ст. бр. 25/23 од 15.3.2023 година, над должникот Друштво за трговија, услуги и производство СОФИА БСГ увоз-извоз ДООЕЛ Битола, со седиште на ул. „Марјан Божиновски“ бр. 12, Битола, со ЕМБС на должникот 7421370 и даночен број 4002020559745 со жиро-сметка бр. 210-0742137001-98 депонент на НЛБ банка АД Скопје, шифра на дејност 47.71 – Трговија на мало со облека во специјализирани продавници.

Стечајна постапка се отвора, не се спроведува и се заклучува.

По правосилноста на Решението Централниот регистар на РСМ РД Битола, да го брише должникот од Трговскиот регистар.

По правосилноста на Решението НЛБ банка АД Скопје, да ја згасне жиро-сметката на должникот да доклку има средства истите да ги пренесе на жиро-сметка Буџет на РСМ 100-000000630-95 уплатна сметка 840-103-03338 приходна шифра 722211 начин 02 при НБРСМ.

Од Основен суд – Битола. (13792)

_____

Основниот суд во Битола, објавува дека со Решение Ст. бр. 39/23 од 14.3.2023 година, се поведува претходна постапка за утврдување на причините за отворање на стечајна постапка над Друштво за производство, услуги и трговија ЕКОАЛФА увоз-извоз ДООЕЛ Битола, со седиште на ул. „1“ бр. 1, Ротино, Битола, со ЕМБС на должникот 6938388 и даночен број 4002014535605, жиро-сметка бр. 210-0693838801-75 депонент на НЛБ Тутунска банка АД Скопје, шифра на дејност 03.22 – слатководна аквакултура.

Се закажува рочиште за испитување на условите за отворање на стечајна постапка на ден 7.4.2023 година во 12:00 часот, во судница бр. 55.

Против ова решение жалба не е дозволена.

Се определуваат следните мерки за обезбедување:

За привремен стечаен управник се определува овластен стечаен управник Владо Талевски.

Се забранува располагање со имотот на должникот, освен со претходно одобрение на привремениот стечаен управник.

Се задолжува привремениот стечаен управник да го заштити имотот на должникот со сите соодветни средства, да дава согласност на органите на управување на должникот за водење на работењето сè до донесување на одлука за отворање на стечајна постапка со цел да се избегне значително намалување на имотот и да се испита дали од имотот на должникот можат да се намират трошоците на постапката и да се намират обврските спрема доверителите, и да изготви извештај за економско-финансиската состојба на должникот.

Се задолжува должникот да му овозможи на привремениот стечаен управник да влезе во неговите деловни простории за да може да ги спроведе потребните дејствијата како и да му допушти увид во трговските книги и во неговата деловна документација.

Се забранува одредување или спроведување на присилно извршување или обезбедување против должникот.

Се повикуваат должниците на должникот и должниковите солидарни должници и гаранти без одлагање да ги исполнат своите обврски кон должникот.

Да се објави оглас во „Службен весник на РСМ“, на огласната табла на судот и во Централниот регистар на РСМ.

Од Основен суд – Битола. (13793)

_____

Основниот суд во Битола со Решение Ст. бр. 27/23 од 17.3.2023 година, над должникот Друштво за трговија на големо и мало и услуги ТАЗЕ – ПРОМ увоз-извоз Валентина Илијоска ДООЕЛ Битола, со седиште на ул. „Дебарска“ бр. 93, Битола, со ЕМБС на должникот 4672909 и даночен број 4002993128314 со жиро-сметка бр. 500-0000000296-12 депонент на Стопанска банка АД Битола, шифра на дејност 47.11 – Трговија на мало во неспецијализирани продавници, претежно со храна, пијалаци и тутун.

Стечајна постапка се отвора, не се спроведува и се заклучува.

По правосилноста на Решението Централниот регистар на РСМ РД Битола, да го брише должникот од регистарот.

По правосилноста на Решението Стопанска банка АД Битола, да ја згасне жиро-сметката на должникот да доклку има средства истите да ги пренесе на жиро-сметка Буџет на РСМ 100-000000630-95 уплатна сметка 840-103-03338 приходна шифра 722211 начин 02 при НБРСМ.

Од Основен суд – Битола. (13794)

_____

Основниот суд во Битола, со Решение Ст. бр. 36/23 од 16.3.2023 година, поведува претходна постапка заради утврдување на условите за отворање стечајна постапка над должникот Друштво за производство, услуги и трговија на големо и мало ПРЕРОДБА ИНЖЕНЕРИНГ ДОО увоз-извоз Битола, со седиште во Битола, ул. „Солунска“ бр. 126 Битола, со ЕДБ 4002013534559,

со ЕМБС 6914713, со претежна дејност шифра 41.20 – Изградба на станбени и нестанбени згради, со жиросметка во Стопанска банка АД Битола со број 500-0000008821-45.

Се определува одржување на рочиште за испитување на условите за отворање стечајна постапка на ден 3.4.2023 година во 14:00 часот, соба бр. 55 на Основен суд во Битола.

Против решението за поведување на претходна постапка не е дозволена жалба.

Примерок од решението се доставува до Централен регистар на РСМ.

За привремен стечаен управник се именува м-р економист Божиновска Ели од Битола, ул. „Елпида Караманди“ бр. 13/24.

Се задолжува привремениот стечаен управник да го заштити имотот на должникот со сите соодветни средства, да дава согласност на органите на управување на должникот за водење на работењето сè до донесувањето на одлуката за отворање стечајна постапка со цел да се избегне значително намалување на имотот и да се испита дали од имотот на должникот можат да се намират трошоците на постапката и да се намират обврските кон доверителите и да се изготви извештај за економско-финансиската состојба на должникот.

Се задолжува должникот, законскиот застапник и одговорните лица на привремениот стечаен управник да му дозволат да влезе во деловните простории за да може да се спроведат потребните дејствија како и да изврши увид во трговските книги и во деловната документација.

Се применуваат мерките на обезбедување согласно со чл. 58 од Законот за стечај.

Се забранува располагање со имотот на должникот, освен со претходно одобрение на привремениот стечаен управник.

Се забранува определување или спроведување на присилно извршување или обезбедување против должникот.

Се забранува исплата од сметките на должникот.

Се повикуваат должниците на должникот и должниковите солидарни должници и гаранти без одлагање да ги исполнат своите обврски кон должникот.

Решението да се објави на огласната табла на судот и во „Службен весник на РСМ“.

Од Основен суд – Битола. (13797)

_____

Основниот суд во Битола, со Решение Ст. бр. 37/23 од 16.3.2023 година, поведува претходна постапка заради утврдување на условите за отворање стечајна постапка над должникот Друштво за трговија, производство и услуги МИА АНДРЕЈ увоз-извоз ДООЕЛ Битола, со седиште во Битола, ул. „Марјан Божиновски“ бр. 47 Битола, со ЕДБ 4002014538710, со ЕМБС 6993150, со претежна дејност шифра 47.71 – Трговија на мало со облека во специјализирани продавници, со жиро-сметка во Комерцијална банка АД Скопје со број 300-06000010-85-76.

Се определува одржување на рочиште за испитување на условите за отворање стечајна постапка на ден 3.4.2023 година во 14:30 часот, соба бр. 55 на Основен суд во Битола.

Против решението за поведување на претходна постапка не е дозволена жалба.

Примерок од решението се доставува до Централен регистар на РСМ.

За привремен стечаен управник се именува м-р економист Божиновска Ели од Битола, ул. „Елпида Караманди“ бр. 13/24.

Се задолжува привремениот стечаен управник да го заштити имотот на должникот со сите соодветни средства, да дава согласност на органите на управување на должникот за водење на работењето сè до донесувањето на одлуката за отворање стечајна постапка со цел да се избегне значително намалување на имотот и да се испита дали од имотот на должникот можат да се намират трошоците на постапката и да се намират обврските кон доверителите и да се изготви извештај за економско-финансиската состојба на должникот.

Се задолжува должникот, законскиот застапник и одговорните лица на привремениот стечаен управник да му дозволат да влезе во деловните простории за да може да се спроведат потребните дејствија како и да изврши увид во трговските книги и во деловната документација.

Се применуваат мерките на обезбедување согласно со чл. 58 од Законот за стечај.

Се забранува располагање со имотот на должникот, освен со претходно одобрение на привремениот стечаен управник.

Се забранува определување или спроведување на присилно извршување или обезбедување против должникот.

Се забранува исплата од сметките на должникот.

Се повикуваат должниците на должникот и должниковите солидарни должници и гаранти без одлагање да ги исполнат своите обврски кон должникот.

Решението да се објави на огласната табла на судот и во „Службен весник на РСМ“.

Од Основен суд – Битола. (13798)

_____

Основниот суд во Кичево, со Решение Ст. бр. 18/2022 од 17.3.2023 година огласува, над должникот Друштво за производство, трговија и услуги СИГНТЕК увоз-извоз ДООЕЛ Кичево, со седиште на ул.„Љубица Богеска“ бр. 45 Кичево, со ЕМБС 7471408 и ЕДБ 4012020518718, основано на ден 2.12.2020 година, приходна шифра 62.03, со трансакциска сметка со број 27007471408037 при Халк банка АД Скопје, се отвора стечајна постапка.

Стечајната постапка не се спроведува и се заклучува.

По правосилноста на Решението Централен регистар РК Гостивар, да го брише должникот од Централен регистар на РСМ.

По правосилноста на Решението Халк банка АД Скопје, да ја згасне трансакциската сметка на должникот со број 27007471408037 а доколку има средства на неа истите да ги префрли на жиро-сметка на Буџет на РСМ број 100-0000000630-95, уплатна сметка 840-134-03338, приходна шифра 722211 при Народна банка на РСМ.

Од Основен суд – Кичево. (13799)

_____

Основниот суд во Кичево, со Решение Ст. бр. 17/2022 од 17.3.2023 година огласува, над должникот Друштво за трговија и услуги ОКСИГЕН 02 ДООЕЛ Кичево, со седиште на булевар „Ослободување“ бр. 52 Кичево, со ЕМБС 7449135 и ЕДБ 4012020518149, основано на ден 18.9.2020 година, приходна шифра 56.30, со трансакциска сметка со број 300150000062254 при Комерцијална банка АД Скопје, се отвора стечајна постапка.

Стечајната постапка не се спроведува и се заклучува.

По правосилноста на Решението Централен регистар РК Гостивар, да го брише должникот од Централен регистар на РСМ.

По правосилноста на Решението Комерцијална банка АД Скопје, да ја згасне трансакциската сметка на должникот со број 300150000062254 а доколку има средства на неа истите да ги префрли на жиро-сметка на Буџет на РСМ број 100-0000000630-95, уплатна сметка 840-134-03338, приходна шифра 722211 при Народна банка на РСМ.

Од Основен суд – Кичево. (13800)

Основниот суд во Кичево, со Решение Ст. бр. 15/2022 од 9.3.2023 година, објавува дека се поведува предходна постапка за испитување на условите за отворање на стечајна постапка над должникот доверителот ДТУ АЛБ ОИЛ увоз-извоз ДООЕЛ Кичево, со транскациска сметка бр. 270074589320192 при Халк банка АД Скопје, со единствен даночен број 4012020518483 и со ЕМБС 7458932, при УЈП Регионална дирекција Кичево.

Се закажува рочиште поради изјаснување по предлогот за отворање на стечајна постапка за ден 16.3.2023 година 12:00 часот.

Се определуваат следните мерки за обезбедување.

За привремен стечаен управник се определува лицето Јосиф Димитровски од Битола ул. „Пепи Пупле“ бр. 10, телефон за контакт 075/633-667.

Се задолжува привремениот стечаен управник да го заштити имотот на должникот со сите соодветни средства, да дава согласност на органите на управување на должникот за вадење на работењето сè до донесувањето на одлуката за отворање на стечајната постапка со цел да се избегне значително намалување на имотот и да се испита дали имотот на должникот има имот над кој може да се отвори и е доволен за спроведување на стечајната постапка и намирување на трошоците на стечајната постапка и побарувањата на доверителите и да изготви извештај за економско - финансиската состојба на должникот.

Се одредува општа забрана за располагање со имотот на должникот.

Се забранува одредување или спроведување на присилно извршување или обезбедување против должникот.

Се забранува исплата од сметките на должникот.

Се повикуваат должниците на должникот своите обврски да ги исполнуваат а должниковите солидарни содолжници и гаранти без одлагање да ги исполнат своите обврски кон должникот.

Се задолжува должникот да му овозможат на привремениот стечаен управник да влезе во неговите деловни за да може да ги спроведе потребните дејствија како и да му дозволи увид во трговските книги и во неговата деловна документација.

Да се објави оглас на веб-страницата на ЦР на РСМ – Регионална регистрациона канцеларија Кичево, во „Службен весник на РСМ “ огласната табла на судот и на веб - страницата на Основен суд Кичево.

Од Основен суд – Кичево. (13801)

Основниот суд во Гевгелија со Решение Ст. бр. 2/20, од 17.3.2023 год. преку стечајниот судијата Тодорка Цилковска-Димова, свикува Собрание на доверители на стечајниот должник Друштво за транспорт, производство, трговија и услуги ПЛАНУМ ТРАНСПОРТ увоз-извоз ДООЕЛ Богданци – во стечај, со следниот

Д Н Е В Е Н Р Е Д

1. Донесување одлука за продажба на имотот-стечајната маса на должникот за:

Пакет 1: Машини за шиење и друга опрема за производство на текстилни производи кој се состои од

- Шивачки машини – разни од производителот СИРУБА – Тајван – 70 броја,
- Машина за диплење платно, апарат за чистење флеки, резервар за вода, омекнувач за вода, генератор на пареа – марка КИРИТСИОС БРОС, сите по 1 број,
- Електрични пегли со постоље за загревање - 10 броја,
- Компресор за воздух 250 литри – марка ЛАМ – Грција – 1 број,
- Компресор за воздух 250 литри – Италија – 1 број,
- Клима уреди марка Кулстар Соули – 5 броја, со вкупна проценета вредност од 1.099.500 денари, со понудена цена од 180.000 денари од понудувачот Друштво за производство и трговија ЕКОФЕШН ДООЕЛ импорт-експорт Богданци, ул. „Маршал Тито“ бр. 1, што претставува 16.37% од проценетата вредност во врска со втората електронска е-аукција спроведена на 15.3.2023 година.

2. Разно

Собранието на доверители ќе се одржи на ден 29.3.2023 година во 11:00 часот во Основен суд во Гевгелија, судница бр. 4.

Се повикуваат сите доверители да присуствуваат на рочиштето.

Огласот ќе биде објавен во „Службен весник на РСМ“, еден дневен весник на огласната табла на судот и во Централен регистар на РСМ – Регионална канцеларија Гевгелија.

Од Основен суд – Гевгелија. (13802)

Основниот суд во Прилеп, преку стечајниот судија Јасмина Шишковска Стојковиќ со Решение Ст. бр. 23/23 од 17.3.2023 година, поведе претходна постапка за утврдување на причините за отворање на стечајна постапка над должникот Друштво за земјоделство, производство и трговија ДАЛАН ДАНИ ПРОМЕТ увоз-извоз ДООЕЛ Прилеп, со седиште ул. „Бистра Планина“ бр. 37 Прилеп, со ЕМБС 6440479 и ЕДБ 4021008506720, претежна дејност 47.11 – Трговија на мало во неспецијализирани продавници, претежно со храна, пијалаци и тутун.

Се закажува рочиште заради расправање на условите за отворање на стечајна постапка за ден 11.4.2023 година во 8:45 часот во Основен суд Прилеп, судница бр. 11 за кога се повикуваат застапникот на должникот, проценителот и привремениот стечаен управник.

Со истото Решение, судот одреди привремен стечаен управник од листата на овластени стечајни управници лицето Лубица Зајкоска од Прилеп, регистриран како Конзалтинг Зајкоска Лубица Благој Зајкоска ТП Прилеп ул. „Цане Илиоски“ бр. 5 Прилеп и тел. 075-548-410.

Централен регистар да го објави ова решение преку интернет на својата веб-страница.

Од Основен суд – Прилеп. (13804)

НОТАРСКИ ОГЛАСИ

Согласно со член 15 од Законот за земјоделското земјиште, се огласува купопродажба на недвижен имот во Скопје, лоциран на: КП 1300, место викано/улица „Јурија“, кат. култура зз л, кат. класа 4, со површина 1.320 м2 и КП 1300, место викано/улица „Јурија“, кат. култура зз н, кат. класа 4, со површина 2639 м2, видно од Имотен лист бр. 238 КО Арачиново, сопственост на Русе Црничиќ од Скопје за вкупна купопродажна цена од 158.360 денари.

Се повикуваат сите граничари на предметниот недвижен имот којшто се продава, во рок од 8 (осум) дена од денот на објавувањето на огласот во „Службен вес-

ник на Република Северна Македонија“ писмено да се изјаснат за прифаќањето на понудата. Во спротивно, го губат правото на првенствено купување.

Изјавите да се достават до нотарот Ермира Мехмети со седиште во Скопје, ул. „Црвени брегови“ бр. 30-А.

Телефонски број 078/342-398. (13690)

Се продава недвижен имот застроен врз КП бр. 1040, место викано „Метилаец“, катастарска култура зз/л, класа 4, со површина од 740 м2, КП бр. 1041, место викано „Метилаец“, катастарска култура зз/н, класа 4, со површина од 764 м2, КП бр. 399, место викано „Суво Поле“, катастарска култура зз/н, класа 5, со површина од 2.977 м2, КП бр. 953, место викано „Грош невеста“, катастарска култура зз/гр, класа 5, со површина од 338 м2, заведени во Имотен лист бр. 8 за КО Кочиште, во сопственост на продавачот Симе Богданоски, ул. „Мише Ефтим“ бр. 41, Крушево, за вкупна купопродажна цена 39.000 денари.

Се повикуваат лицата кои полагаат право на првенство на купување: сосопствениците, заедничките сопственици и соседите чие земјиште граничи со недвижниот имот, предмет на продажбата, во рок од 8 (осум) дена од денот на објавувањето на огласот во „Службен весник на РСМ“ писмено да се изјаснат за прифаќањето на понудата. Во спротивно, го губат правото на првенствено купување.

Изјавите за прифаќањето на понудата да се достават до нотарот Виолета Ангеловска, ул. „Филип Втори Македонски“ бр. 21/1, 7000, Битола. (13691)

Се продава 1/2 една идеална половина од недвижен имот застроен врз КП бр. 40, дел 5, место викано „Брат. Река“, катастарска култура 13000, класа 3, со површина од 2.152 м2, заведени во Имотен лист бр. 684 за КО Дихово вон град, во сопственост на продавачот Јорданка Лешнарова, ул. „Генерал Васко Карангелевски“ бр. 85/1-13, Битола, за вкупна купопродажна цена 230.000 денари.

Се повикуваат лицата кои полагаат право на првенство на купување: сосопствениците, заедничките сопственици и соседите чие земјиште граничи со недвижниот имот, предмет на продажбата, во рок од 8 (осум) дена од денот на објавувањето на огласот во „Службен весник на РСМ“ писмено да се изјаснат за прифаќањето на понудата. Во спротивно, го губат правото на првенствено купување.

Изјавите за прифаќањето на понудата да се достават до нотарот Виолета Ангеловска, ул. „Филип Втори Македонски“ бр. 21/1, 7000, Битола. (13692)

Се продава земјоделско земјиште-нива означена како КП бр. 846, место викано „Ограда“, култура 14000, класа 3, со површина од 1.239 м2, запишано во Имотен лист бр.1268 за КО НЕПРОШТЕНО вон град, издаден од Агенција за катастар на недвижности - Одделение за катастар на недвижности Тетово, во сопственост на Кочовски Александар Ванчо од с. Непроштено, Тетово, дел на посед 1/1 идеален дел.

Погорецитираниот недвижен имот се продава за цена од 161.070 денари.

Согласно со член 15 од Законот за земјоделско земјиште се повикуваат заедничките сопственици, сосопствениците и соседите чие земјиште граничи со земјиштето што се продава, во рок од 8 (осум) дена од денот на објавувањето на огласот во „Службен весник на РСМ“, доколку се заинтересирани да ја купат гореопишаната недвижност, писмено да се изјаснат за прифаќањето на понудата.

Доколку не се јават во наведениот рок, го губат правото на првенствено купување на предметната недвижност.

Изјавите за прифаќањето на понудата да се достават до нотарот Ариф Незири, ул. „Дервиш Цара“ бр. 10 во Тетово. (13693)

Се продава земјоделско земјиште запишано на Имотен лист број 1145 за КО Сараќино како КП 490, место викано „Тумба“, култура 11000, класа 1 со површина од 8394 м2 и КП 493, место викано „Тумба“, култура 11000, класа 1 со површина од 5874 м2 сопственост на лицето Драчанчо Грнчаровски за купопродажна цена од 150.000,00 евра (сто и педесет илјади евра).

Се повикуваат лицата кои имаат право на првенствено купување односно сопствениците на соседните парцели на посочениот недвижен имот во рок од 8 (осум) дена од денот на објавувањето на огласот писмено да се изјаснат по огласот, во спротивно го губат правото на првенство.

Изјавите по огласот да се достават до нотарот Армир Садики на ул. „Илинденска“ бр. 81 во Тетово. (13695)

Согласно со Нотарски акт – Договор за залог врз недвижен имот – хипотека ОДУ бр.122/23 од 21.3.2023 година составен од нотарот Армир Садики, како обезбедување за Договор бр. РМ2023/106 за одобрување на рамковен револвинг кредит-лимит врз основа на заложно право на недвижен имот склучен на ден 17.3.2023 година склучен помеѓу Халк банка АД Скопје како доверител и Друштво за производство, трговија и услуги ДАЈТИ НУХИ ДООЕЛ експорт-импорт Тетово, со седиште на ул. „Штипска“ бр.141 во Тетово со ЕМБС 4265017, како корисник на кредит и заложен должник со кој договор заложниот доверител како банка на корисникот на кредит му одобрува рамковен кредит лимит висина од 75.000,00 евра (седумдесет и пет илјади евра) се заложува недвижен имот сопственост на правното лице Друштво за производство, трговија и услуги ДАЈТИ НУХИ ДООЕЛ експорт-импорт Тетово, со седиште на ул. „Штипска“ бр.141 во Тетово со ЕМБС 4265017 и тоа недвижен имот запишан на Имотен лист број 105920 за КО Тетово 2 како: КП 4409, дел 0, адреса (улица и куќен број на зрада) ул. „В. С. Бато“ блок 70 Тетово, број на зграда 1, намена на зграда А2-2, влез 1, кат ПР, број 1, намена на посебен дел од зграда ДП, површина 24 м2. (13696)

Се продава недвижен имот евидентиран во Имотен лист бр. 205 за КО ВЕВЧАНИ вон град и тоа Лист Б: КП 2255, место викано „Врбиче“, катастарска култура ЗЗ/Н, класа 3, со површина од 1.352 м2 и КП 2257, место викано „Врбиче“, катастарска култура ЗЗ/Н, Класа 3, со површина од 1.447 м2 во сопственост на Душко Велкоски од Вевчани, за купопродажна цена од 172.139 денари.

Се повикуваат соседите чие земјиште се граничи со земјиштето што се продава, во рок од 8 (осум) дена од денот на објавувањето на огласот, писмено да се изјаснат за прифаќањето на понудата. Во спротивно, го губат правото на првенство.

Изјавите за прифаќањето на понудата да се достават до нотарот Генци Мухареми од Струга, ул. „ЈНА“ бр. 1-1/1. (13698)

Се огласува продажба на земјоделско земјиште со катастарски индикации: КП бр. 2052, место викано „Бело поле“, катастарска култура лозје, класа 4, со површина од 591 м2 и КП бр. 2053, место викано „Бело брдо“, катастарска култура нива, класа 6, со површина од 678 м2, запишани во Имотен лист бр. 113 за КО Горно Коњаре, за вкупна купопродажна цена од 635,00 евра, сопственост на продавачот Десимир Бојковиќ.

Се повикуваат лицата кои имаат право на првенствено купување, сите заеднички сопственици, сосопствениците и соседите чие земјиште граничи со земјиштето што се продава, во рок од 8 (осум) дена од денот на објавувањето на огласот, писмено да се изјаснат за прифаќањето на понудата.

Во спротивно, го губат правото на првенствено купување. Изјавите за прифаќањето на понудата да се достават до нотарот Даниел Живачки, со седиште во Куманово на ул. „11 Октомври“ бр. 1-2/9, со приложен доказ за депонирани средства со висина на утврдената купопродажна цена. (13699)

_____

Се огласува продажба на земјоделско земјиште со катастарски индикации: КП бр. 2054, место викано „Бело брдо“, катастарска култура лозје, класа 4, со површина од 1.100 м2, запишано во Имотен лист бр. 608 за КО Горно Коњаре, за вкупна купопродажна цена од 550,00 евра, сопственост на продавачот Љубинка Тонкиќ.

Се повикуваат лицата кои имаат право на првенствено купување, сите заеднички сопственици, сосопствениците и соседите чие земјиште граничи со земјиштето што се продава, во рок од 8 (осум) дена од денот на објавувањето на огласот, писмено да се изјаснат за прифаќањето на понудата.

Во спротивно, го губат правото на првенствено купување. Изјавите за прифаќањето на понудата да се достават до нотарот Даниел Живачки, со седиште во Куманово на ул. „11 Октомври“ бр. 1-2/9, со приложен доказ за депонирани средства со висина на утврдената купопродажна цена. (13700)

_____

Согласно со чл. 15, ст. 4 од Законот за земјоделското земјиште, се дава понуда за продажба на недвижен имот на КП бр.8084, дел //, м. в. „Вишње“ кат. култура ЗЗ Н 4-та класа, со површина од 3.193 м2, заведено по Имотен лист бр.3790 за КО Тетово вон- град во сопственост на лицата Зељхиџе Исени од с. Г. Речица, тетовско, за вкупна купопродажна цена од 2.800 евра во денарска противредност по среден курс на евротото на денот на плаќањето во НБ на РСМ.

Се повикуваат останатите сосопственици на имотот, соседите или трети лица кои се заинтересирани за купување на погоренаведеното земјиште, во рок од 8 (осум) дена од денот на објавувањето на огласот да ги депонираат средствата на име купопродажна цена кај нотарот Иво Серафимоски од Тетово со седиште на ул. „Дервиш Цара“ бр. 2. Во спротивно, го губат правото на првенство на купување на имотот. (13701)

_____

Се продава следново земјоделско земјиште - нива на КП број 812 во м. в. „Трлиште“, класа 3, со вкупна површина од 6.742 м2 заведено во Имотен лист број 912 за КО Големо Коњари 1 сосопственост на една идеална дванаесеттина (1/12) на Петрески Зоран од Големо Коњари за цена од 20 денари за м2.

Се повикуваат заедничките сопственици, сосопствениците и соседите кои граничат со погоренаведените парцели, во рок од 8 (осум) дена од денот на објавувањето на огласот во „Службен весник на Република Северна Македонија“, писмено да се изјаснат за прифаќањето на понудата. Во спротивно, го губат правото на првенствено купување.

Изјавите за прифаќањето на понудата да се достават до нотарот Емилија Маркоска Стеваноска од Прилеп, бул. „Гоце Делчев“ бр. 19/4. (13702)

_____

Се продава недвижен имот – земјоделско земјиште кое се наоѓа на КП бр.10045, дел 1, место викано/улица „Сопотски пат“, катастарска култура лз, класа 1, со површина од 1.570 м2, сосопственост, КП бр.10045, дел 2, место викано/улица „Сопотски пат“, катастарска култура лз, класа 1, со површина од 689 м2, сосопственост, КП бр.10045, дел 3, место викано/улица „Сопотски пат“, катастарска култура лз, класа 1, со површина од 6 м2, сосопственост за купопродажна цена во износ од 30.000 евра, според Имотен лист 2720 за КО Кавадарци, сосопственост на Никола Јошев, со живеалиште на ул. „Ленинова“ бр.10 Кавадарци и Илија Јошев, со живеалиште на ул. „Шишка“ бр.72 Глишиќ, Кавадарци.

Се повикуваат сите лица кои имаат право на првенствено купување (заедничките сопственици, сосопствениците и соседите) чие земјиште - недвижен имот граничи со земјиштето што се продава, на горенаведениот недвижен имот, во рок од 8 (осум) дена од денот на објавувањето на огласот, писмено да се изјаснат за прифаќањето на понудата. Во спротивно, го губат правото на првенствено купување.

Изјавата за прифаќањето на понудата да се достави до нотарот Пане Нацев со седиште на ул. „Илинденска“ бр. 34, Кавадарци. (13703)

_____

Врз основа на Нотарски акт – Договор за залог хипотека со својство на извршна исправа ОДУ 172/23 од 17.3.2023 год. од нотарот Наташа Пејкова од Скопје, склучен помеѓу Халк банка АД Скопје ул. „Св. Кирил и Методиј“ бр. 54, Скопје, Центар, со ЕМБС 4627148, како заложен доверител, Друштво за трговија и мерно регулациони системи и инсталации МЕПРИНГ СЕРВИСИ ДООЕЛ увоз-извоз Скопје, ул. Јуриј Гагарин бр.73Б Скопје, со ЕМБС 5564913, ЕДБ 4030001426304, како должник и Друштво за градежништво, инженеринг, трговија и услуги Сас Инвест ДООЕЛ Гевгелија, ул. „Гевгелиски партизански одред“ бр. 2/2/17, Гевгелија, со ЕМБС 7232284, ЕДБ 4006017513446, како заложен должник, се врши заложно право (хипотека) од нареден ред врз 1/2 идеален дел од недвижен имот запишан во Имотен лист бр. 6449 КО Злокуќани и тоа: КП 851, дел 6, м. в. „Момин Поток“, катастарска култура ГЗ-ГНЗ, класа 3, површина во 145 м2 и заложно право (хипотека) од нареден ред врз недвижен имот запишан во Имотен лист бр. 5978 КО Злокуќани, Лист Б: КП 851, дел 4, место викано/улица „Момин Поток“, катастарска култура ГЗ/ГИЗ, површина 463 м2, КП 851, дел 4, место викано/улица „Момин Поток“, катастарска култура ГЗ/ЗПЗ 1, површина 26 м2, КП 851, дел 4, место викано/улица „Момин Поток“, катастарска култура ГЗ/ЗПЗ 2, површина 222 м2, КП 851, дел 4, место викано/улица „Момин Поток“, катастарска култура ГЗ/ЗПЗ 3, површина 66 м2, Лист В: КП 851, дел 4, адреса ул. „Момин Поток“ б. б., бр. зграда/друг објект - 1, намена на згр. Г4-2, влез 1, кат ПР, број 1, намена на посебен/заеднички дел пд зграда ДП, внатрешна површина 17 м2, КП 851, дел 4, Адреса ул. „Момин Поток“, б. б., бр. зграда/друг објект - 2, намена на згр. Г4-2, влез 1, кат ПР, број 1, намена на посебен/заеднички дел пд зграда ДП, внатрешна површина 212 м2, КП 851, дел 4, адреса ул. „Момин Поток“, б. б., бр.

зграда/друг објект - 3, намена на згр. Г4-2, влез 1, кат ПР, број 1, намена на посебен/заеднички дел пд зграда ДП, внатрешна површина 53 м2, заради обезбедување на парично побарување во вредност од 200.000,00 евра, во денарска противвредност, за време од 10 (десет) години, сметано од неговото склучување, односно до 16.3.2033 година. (13704)

_____

Врз основа на Нотарски акт - Договор за залог (рачна залога) со својство на извршна исправа ОДУ 175/23 од 17.3.2023 год. од нотарот Наташа Пејкова од Скопје склучен помеѓу Прокредит банка АД Скопје, со седиште во Скопје на ул. „МАНАПО“ број 7, Скопје, Карпош, ЕМБС 5774136, ЕДБ 4030003482066, како заложен доверител и Друштво за производство, трговија и услуги ГЛОБАЛ ВИНС ДООЕЛ увоз-извоз Штип, ЕМБС 7284853, едб 4029018521086 со седиште на ул. „11-ти Конгрес на СКЈ“ бр. 5 во Штип, како должник заложен должник се врши залог од прв ред (регистриран невладетелски залог од прв ред) врз подвижни предмети: 1 (едно) товарно возило шасија со надградба церада и кабина за спиење, марка: Mercedes-Benz, тип: Sprinter 315 CDI chassis standard FWD, бр. на шасија W1V 910133 1N 230404, бр. на мотор 654920 V0 294176, боја: MB 7709 blue gray, сила на мотор: 110 kW (150 KS), работна зафатнина на моторот: 1950 ccm, број на седишта: 1+2, година на производство 2022 по Профактура бр. 7255001076 издадена од Мак Аутостар ДООЕЛ на ден 7.3.2023 година, во сопственост на должникот заложен должник, заради обезбедување на парично побарување во вредност од 42.200,00 евра, со краен рок на доспевање на побарувањето од кредитот 8.3.2028 година. (13705)

_____

Врз основа на Нотарски акт - Договор за залог врз недвижност - хипотека (со својство на извршна исправа) под ОДУ 243/23 од 13.3.2023 г., од нотарот Анастасија Петреска, склучен меѓу Халк банка АД Скопје, како заложен доверител и СМС ШОПС ДООЕЛ Скопје ул. „Васил Горгов“ бр. 20-А, Скопје со ЕМБС 5746361, како заложен должник, се врши упис на хипотека од прв ред врз недвижен имот со сите сегашни и идни припадоци и прирастоци, КП 1230/4, број на зграда 2, влез 2, кат К5, број 36, стан, со површина од 66 м2; КП 1230/4, број на зграда 2, влез 2, кат К5, број 36, помошни површини со површина од 6 м2 и КП 1230/4, број на зграда 2, влез 1, кат ПО-2, број 688, гаражно место во затворен простор со површина од 13 м2, запишана во Лист за предбележување на градба број 47836 за КО Гази Баба, со износ на обезбеденото побарување 88.000,00 евра, видно од Договор за станбен кредит бр. KR2023/4571 склучен на ден 2.3.2023 г. (13707)

_____

Врз основа на Потврда (солемнизација) на приватна исправа Договор за залог на недвижен имот со својство на извршна исправа под ОДУ 246/23 од 13.3.2023 г. од нотарот Анастасија Петреска, склучен меѓу Уни банка АД Скопје како заложен доверител и АМБИЕНТ ДООЕЛ Скопје ул. „Железничка“ бр. 8-1/12, Скопје со ЕМБС 5754429, како заложен должник се врши упис на хипотека врз стан во градба во Скопје, со сите припадоци, прирастоци, доградби и надградби сега и во иднина, КП 9252/4, број на зграда 1, влез 1, кат К3, број 19, стан со површина 35 м2 и КП 9252/4, број на зграда 1, влез 1, кат К3, број 19, помошни површини со површина 4 м2, видно од Лист за предбележување на градба број 98364 за КО Горче Петров 6 – Горче Петров, со износ на обезбеденото побарување 29.000,00 евра, видно од Договор бр. 061LD-504-000005 за одобрување станбен кредит со девизна клаузула, склучен во Скопје на ден 1.3.2023г под арх. број 1202/7620-2/2023. (13708)

_____

Врз основа на Нотарски акт - Анекс бр. 2 на Договор за хипотека врз недвижност со својство на извршна исправа под ОДУ 253/23 од 14.3.2023 г., од нотарот Анастасија Петреска, склучен меѓу Халк банка АД Скопје, како заложен доверител и ФАКОМ АД-Скопје булевар „Александар Македонски“ бр. 18, Скопје со ЕМБС 4095596, како заложен должник, се врши промена во Нотарски акт – Договор за хипотека врз недвижност од прв ред со својство на извршна исправа ОДУ 968/17 од 24.11.2017 г. на нотарот Ана Јолакоска изменет и дополнет со Нотарски акт – Анекс бр. 1 ОДУ 1523/22 од 23.12.2022 г., составен кај нотарот Анастасија Петреска во насока на промена на веќе запишано заложно право – хипотека во Имотен лист број 4959 за КО Гази Баба и упис на заложно право во Имотен лист број 48347 за КО Гази Баба. (13709)

_____

Врз основа на Нотарски акт - Анекс бр. 1 кон Договор за регистриран невладетелски залог врз подвижни предмети (со својство на извршна исправа) од нотарот Анастасија Петреска под ОДУ 260/23 од 16.3.2023 г., склучен меѓу Прокредит банка АД Скопје, како заложен доверител и ХАЏ-ТРАНС ДООЕЛ Скопје ул. „12“ бр. 27, Сингелиќ со ЕМБС 7282311, како заложен должник, се врши промена во нотарски акт–договор за регистриран невладетелски залог врз подвижни предмети (со својство на извршна исправа) ОДУ 1179/21 од 19.10.2021 г. од нотарот Анастасија Петреска во насока на бришење/промена во запишан невладетелски залог од прв ред врз подвижни предмети. (13710)

_____

Врз основа на Нотарски акт - Анекс бр. 2 на Договор за засновање на заложно право врз недвижност со својство на извршна исправа под ОДУ 264/23 од 17.3.2023 г. од нотарот Анастасија Петреска, склучен меѓу Шпаркасе банка АД Скопје, како заложен доверител и ЖИКОЛ ДООЕЛ експорт-импорт Струмица ул. „Кирил Тренчев“ бр. 10, Струмица со ЕМБС 4320964, како заложен должник, се вршат измени и дополнувања на Нотарски акт - Договор за засновање на заложно право врз недвижност составен кај нотарот Ана Брашнарска под ОДУ 307/20 од 3.4.2020 г., изменет и дополнет со Нотарски акт – Анекс бр. 1 составен од нотарот Анастасија Петреска под ОДУ 865/21 од 27.7.2021 г., во насока на упис на заложно право на недвижен имот запишан во Имотен лист број 69424 за КО Мацари и промена во Имотен лист број 3078 за КО Струмица, Имотен лист број 51177 за КО Струмица, Имотен лист број 50475 за КО Струмица и бришење на Имотен лист број 44393 за КО Гази Баба и тоа стан и помошни површина број 37, во влез 1, кат 5; стан и помошни површина број 38, во влез 1, кат 5 и гаражи бр. 24 и 29 во влез 1, кат ПО-1, гаражи бр. 34 и 35, во влез 1, кат ПО-2. (13711)

_____

Врз основа на Нотарски акт - Анекс бр. 2 на Договор за засновање на заложно право врз недвижност со својство на извршна исправа под ОДУ 264/23 од 17.3.2023 г., од нотарот Анастасија Петреска, склучен меѓу Шпаркасе банка АД Скопје како заложен доверител и ГЕОКОНТРОЛ ДООЕЛ Струмица ул. „Кирил Тренчев“ бр. 10, Струмица со ЕМБС 6591442 како за-

ложен должник се вршат измени и дополнувања на Нотарски акт - Договор за засновање на заложно право врз недвижност составен кај нотарот Ана Брашнарска под ОДУ 307/20 од 3.4.2020 г., изменет и дополнет со Нотарски акт – Анекс бр. 1 составен од нотарот Анастасија Петреска под ОДУ 865/21 од 27.7.2021 г. во насока на промена во Имотен лист број 57968 за КО Струмица. (13712)

_____

Се продава недвижен имот парцела 181, место викано „Буџак“, култура 11000, класа 5, во површина од 911 м2, по ИЛ. бр. 888 на КО Милетино-винград, сопственост на Горѓевски Мило од Милетино, за купопродажна цена од 400,00 евра во денарска противвредност.

Се повикуваат заедничките сопственици, сосопствениците, закупците и соседите чиј имот граничи со земјиштето што се продава во рок од 8 (осум) дена од денот на објавувањето на огласот писмено да се изјаснат за прифаќањето на понудата, во спротивно го губат правото на првенство.

Изјавите за прифаќањето на понудата да се достават до нотарот Тодор Бошковски, улица „ЈНА“ број 61 Тетово. (13715)

_____

Се продава недвижен имот заведен во Имотен лист број 2077 за КО Режановце, Лист Б: КП 69/6, м. в. „Пазариште“, култура н, класа 4, со површина од 6.065 м2, сосопственост на продавачите Соња Цветковска, со живеалиште на ул. „Вараждинска“ бр. 3, Куманово, Мери Стојковска, со живеалиште на ул. „Милан Зечар“ бр. 16, Куманово за купопродажна цена од 96.000 евра.

Се повикуваат заедничките сопственици, сосопствениците и соседите чие земјиште граничи со земјиштето што се продава, во рок од 8 (осум) дена од денот на објавувањето на огласот, писмено да се изјаснат за прифаќањето на понудата. Во спротивно, го губат правото на првенство.

Изјавата за прифаќањето на понудата да се достави до нотарот Анита Цветановска ул. „Ленинова“ бр. 48, Куманово. (13716)

_____

Се продава недвижен имот и тоа, КП бр. 322, место викано „Село“, катастарска култура гз, зпз 1, со вкупна површина од 65 м2, КП бр.322, место викано „Село“, катастарска култура зз, н, нива, со вкупна површина од 191 м2, заведено во Имотен лист 14 КО Магарево за вкупна цена од 450.000,00 денари, сопственост на Офелија Христовска Битола со дел на недвижност 1/1.

Се повикуваат соседите на парцелата, во рок од 8 (осум) дена од денот на објавувањето на огласот во „Службен весник на РСМ“, исмено да се изјаснат за прифаќањето. Во спротивно, го губат правото на првенствено купување.

Изјавите за прифаќањето на понудата да се достават до нотарот Билјана Дамјановска - Јанчевска, ул. „Филип Втори Македонски“ 11, Битола. (13717)

_____

Се продава недвижен имот, евидентиран во сосопственост од по 1/1 идеален дел на продавачот Мухарем Адеми на КП бр. 808, дел 1, м. в. „Пожаранки“, култура зз н, класа 2, со површина од 1963 м2, евидентирана на ИЛ бр. 11224 за КО Добри дол, за купопродажна цена од 100.000 денари.

Се повикуваат сосопствениците, сопствениците на соседните парцели (граничари со земјиштето), сосопствениците или заедничките сопственици, во рок од 8 (осум) дена од објавувањето на огласот, писмено да се изјаснат за прифаќањето на понудата. Доколку заинтересираните купувачи - соседи, сосопствениците и заедничките сопственици не се јават во наведениот рок, го губат правото на првенствено купување.

Писмените изјави - понуди да се достават до нотарот Јакуп Демири од Гостивар, со седиште на кој „Вардар“ бр. 4-А. (13785)

_____

Согласно со член 15 од Законот за земјоделско земјиште „Сл. весник на Р Македонија“ бр. 135/07 од 8.11.2007 година, се повикуваат заедничките сопственици, сосопствениците и соседите чие земјиште граничи со земјиштето сопственост на продавачите Драгица Додиќ од Илинден, со адреса на живеење во Мршевци на ул. „3“ бр. 12 А, Илинден, Јадранка Глишиќ од Илинден, со адреса на живеење во Мршевци на ул. „2“ бр. 14, Илинден и Тимка Петровска од Скопје, со адреса на живеење во Матка на ул. „2“ бр. 100 Б, Скопје, кои се сосопственици на недвижен имот кој се наоѓа во КО МРШЕВЦИ, на КП 606, дел 3, место викано/улица „Рамниште“, катастарска култура 11000, класа 5, со површина од 19.909 м2, сосопственост, видно од Имотен лист број 336 за КО МРШЕВЦИ издаден од Агенција за катастар на недвижности на Република Северна Македонија, во рок од 8 (осум) дена од денот на објавувањето на овој оглас да се изјаснат за прифаќањето на понудата за продажба. Во спротивно, тие го губат правото на првенство и сосопствениците можат своите идеални делови од недвижниот имот - земјоделско земјиште да го понудат на друго правно или физичко лице. Продажната цена за горенаведениот недвижен имот изнесува 2.448.745 денари.

Понудите да се праќаат на адреса на нотарот Зафир Хаџи-Зафиров на ул. „Вељко Влаховиќ“ бр. 1А/1-2, Скопје. (13795)

_____

Се продава недвижен имот, во сопственост на Ѓорѓи Крастовски со адреса на ул. „Партзанска“ бр. 46, Берово и тоа КП 482 м. в. „Поле“, катастерска култура зз, н, класа 3, со површина од 1.311 м2, според Имотен лист бр. 1869, за КО Ратево, издаден од Агенција за катастар на недвижности - Берово, за купопродажна цена од 35.000 денари.

Согласно со Законот за земјоделско земјиште, се повикуваат лицата кои имаат право на првенствено купување, на посочениот недвижен имот - ливада, во рок од 8 (осум) дена од денот на објавувањето на огласот, писмено да се изјаснат за прифаќањето на понудата. Во спротивно, го губат правото на првенство.

Изјавите за прифаќањето на понудата да ги достават до нотарот Емилија Георгиевска Аџиска, Берово, на ул. „Димитар Влахов“ бр. 9. (13796)

_____

Се продава недвижен имот по Имотен лист број 48 за КО Коњско и тоа КП број 2015, место викано/улица „Обори бог“, кат. култура 16000, класа 6, со вкупна површина од 967 м2 сопственост на Трајан Тренески од село Долно Коњско, Охрид.

Опишаниот недвижен имот се продава за вкупна купопродажна цена од 967,00 евра (деветстотини шеесет и седум евра) во денарска противвредност.

Се повикуваат заедничките сопственици, сосопственици и соседи чие земјиште се граничи со земјиштето што се продава во рок од 8 (осум) дена од денот на објавувањето на огласот во „Службен весник на Република Северна Македонија“, писмено да се изјаснат за прифаќањето на понудата. Во спротивно, го губат правото на првенство.

Изјавите за прифаќањето на понудата да се достават до нотарот Никола Кузманоски ул. „7 Ноември“ број 28/5, Охрид. (13805)

_____

Се продава недвижен имот по Имотен лист број 1914 за КО Коњско и тоа КП број 2014, место викано/улица „Обори бог“, кат. култура зз/пс, класа 6, со вкупна површина од 1.098 м2, сопственост на Никола Тренески од село Долно Коњско, Охрид.

Опишаниот недвижен имот се продава за вкупна купопродажна цена од 1.098,00 евра (илјада деведесет и осум евра) во денарска противвредност.

Се повикуваат заедничките сопственици, сосопственици и соседи чие земјиште се граничи со земјиштето што се продава во рок од 8 (осум) дена од денот на објавувањето на огласот во „Службен весник на Република Северна Македонија“, писмено да се изјаснат за прифаќањето на понудата. Во спротивно, го губат правото на првенство.

Изјавите за прифаќањето на понудата да се достават до нотарот Никола Кузманоски ул. „7 Ноември“ број 28/5, Охрид. (13806)

_____

Врз основа на Договор за хипотека, со својство на извршна исправа, составен во форма на Нотарски акт од нотарот Надица Чаушевска Заева, Струмица, под ОДУ број 147/2023 од 22 март 2023 година, склучен меѓу Стопанска банка АД Скопје како заложен доверител и Друштво за градежништво, производство, трговија и услуги АС ГРУП БИЛДИНГ ДООЕЛ Струмица, со седиште на ул.„Ленинова” бр.44 - ГТЦ Глобал/2 кат во Струмица, како заложен должник, заради обезбедување на побарување на заложниот доверител во износ од 40.000,00 евра, во денарска противвредност, со трошоци и споредни побарувања засновано е заложно право - хипотека од прв ред врз недвижен имот сопственост на заложниот должник и тоа: КП бр.7377, дел 10, влез 1, кат К4, број 20, намена на посебен/заеднички дел од зграда и друг објект стан, со внатрешна површина од 60 м2, КП бр.7377, дел 10, влез 1, кат К4, број 20, намена на посебен/заеднички дел од зграда и друг објект помошни површини (тераса, лоѓија, балкон), со внатрешна површина од 10 м2, КП бр.7377, дел 10, влез 1, кат ПО, број 50, намена на посебен/заеднички дел од зграда и друг објект, гаражно место, со внатрешна површина од 18 м2, видно од Лист за предбележување на градба број 57885 во КО Струмица - издаден од Агенцијата за катастар на недвижности, Одделение за катастар на недвижности - Струмица. (13807)

_____

Се продава недвижен имот и тоа, КП бр. 1308, место викано/улица „Келвки“, катастарска култура 11000, класа 2, со површина од 2.266 м2, заведена во Имотен лист бр. 10593 за КО Босилово вон град, сопственост на лицето Блажо Пандев од Босилово, Струмица, за вкупна купопродажна цена од 1.600 евра во денарска противвредност.

Се повикуваат сопствениците на соседните парцели (граничари со земјиштето) сосопствениците или заедничките сопственици во рок од 8 (осум) дена од објавувањето на огласот, писмено да се изјаснат за прифаќањето на понудата.

Доколку заинтересираните купувачи - соседи, сосопственици или заедничките сопственици не се јават во наведениот рок, го губат правото на првенствено купување. Писмените изјави - понуди да се достават до нотарот Невенка Глигорова од Струмица ул. „Маршал Тито“ бр. 5. (13887)

Врз основа на Анекс бр. 2 кон Нотарски акт - Договор за засновање на заложно право на недвижност - хипотека, заведен ОДУ бр. 1051/12 од 21.9.2012 година, изработен од нотарот Верица Панова-Стевкова од Струмица, изменет и дополнет со Анекс Договор бр. 1 на Нотарски акт - Договор за засновање на заложно право на недвижност - хипотека, заведен ОДУ бр. 267/2017 од 16.3.2017 година, изработен од нотарот Верица Панова-Стевкова од Струмица кој Анекс бр.2 е изработен под ОДУ бр. 284/2023 од 22.3.2023 година, помеѓу Прокредит банка АД Скопје, со седиште во Скопје, Карпош, ул. „МАНАПО“ бр. 7, со ЕМБС 5774-136, како заложен доверител и Друштво за производство, трговија и услуги АГ & БМ ДООЕЛ увоз-извоз с. Муртино, Струмица, со седиште во Муртино, Населено место без уличен систем бр. 193, со ЕМБС 6002668, како заложен должник, засновано е заложно право од прв ред врз следниот недвижен имот: залог на недвижен имот (хипотека) со својство на извршна исправа во корист на банката на следниот недвижен имот опишан во Имотен лист бр. 2175, Катастарска општина Муртино вон град, катастарска парцела 2342, дел 1, во сопственост на Друштво за производство, трговија и услуги АГ & БМ ДООЕЛ увоз-извоз с. Муртино, Струмица со матичен бр. 6002668, Лист В КП 2342, дел 1, бр. на згр.3, влез 1, кат ПР, бр./, намена П, површина 648 м2 и соодветен дел од земјиште опишано во Имотен лист бр. 2175 Катастарска општина МУРТИНО вон град, катастарска парцела 2342, дел 23 кое земјиште сразмерно по обем и функција му припаѓа на погоренаведениот недвижен имот евидентиран во Имотен лист број 2175, кој е во сопственост на Друштво за производство, трговија и услуги АГ & БМ ДООЕЛ увоз-извоз с. Муртино, Струмица со матичен бр. 6002668, како обезбедување на паричното побарување на заложниот доверител со износ од 500.000,00 евра. (13889)

_____

Се продава недвижен имот определен како: катастарска парцела 5705 на место викано „Тракушница“ култура 11000 класа 1 со површина од 3.219 м2, недвижен имот заведен во Имотен лист број 5498 за КО Кичево вон град, издаден од Агенција за катастар на недвижности на РС Македонија, сопственост на продавачот Џевдет Нухији од Кичево.

Недвижниот имот се продава за вкупна продажна цена во износ од 179.000,00 МКД (стоседум десетидеветилјадиденари).

Се повикуваат непосредните соседи чија недвижност граничи со недвижноста што се продава, лицата со првенствено право на купување во рок од 8 (осум) дена од денот на објавувањето на огласот во „Службен весник на Република Северна Македонија“, писмено да се изјаснат за прифаќањето на понудата. Во спротивно, го губат правото на првенство.

Изјавата за прифаќањето на понудата да ја достават до нотарот Елица Коруноска Богески од Кичево со седиште на улица „Тане Цалески“ б. б., 1/2 (галерија и приземје), Кичево. (13890)

_____

Се продава земјоделско земјиште заведено на КП бр. 1157, м. в. „Орман“, катастарска култура зз-н, катастарска класа 1, со површина од 439 м2, со право на сопственост, во КО Долно Лакочереј вон град, запишано во Имотен лист бр.695 за КО Долно Лакочереј вон град, за купопродажна цена во износ од 10,00 (десет) евра за метар квадратен во денарска противвредност според средниот курс на денот на уплатата, сопственост на лицето Кире Младеноски со живеалиште во Орман, Охрид.

Се повикуваат заедничките сопственици, сосопствениците и непосредните соседи како лица со првенствено право на купување, изјавите за прифаќањето на понудата да ги достават до нотарот Васко Паскали ул. „Димитар Влахов“ бр. 9-А, Охрид, во рок од 8 (осум) дена од денот на објавувањето на огласот во „Службен весник на РСМ“. Во спротивно, го губат правото на првенство. (13891)

_____

Се продава земјоделско земјиште заведено на КП бр. 5964 дел 25, м. в. „Горица“, катастарска култура ззпс, катастарска класа 3, со површина од 1226 м2, со право на сопственост, во КО Охрид 4, запишано во Имотен лист бр.104075 за КО Охрид 4, за купопродажна цена со износ од 77000,00 евра во денарска противвредност според среден курс на денот на уплатата, сопственост на лицето Гордана Митреска со живеалиште во Охрид на ул. „Кленоец“ бр. 21.

Се повикуваат заедничките сопственици, сосопствениците и непосредните соседи како лица со првенствено право на купување, изјавите за прифаќањето на понудата да ги достават до нотарот Васко Паскали ул. „Димитар Влахов“ бр. 9-А, Охрид, во рок од 8 (осум) дена од денот на објавувањето на огласот во „Службен весник на РСМ“. Во спротивно, го губат правото на првенство. (13893)

ЈАВНИ ОБЈАВИ НА ИЗВРШИТЕЛИ

И. бр. 1506/2018

ЈАВНА ОБЈАВА
(Врз основа на член 48, од Законот за измени и дополнувања на Законот за извршување „Сл. весник на РМ“ бр. 233 од 20.12.2018 година)

Извршителот Гордан Станковиќ од Скопје, ул. „Петар Попарсов“ бр. 36 А, врз основа на барањето за спроведување на извршување од доверителот Комерцијална банка АД Скопје од Скопје со ЕДБ 4030989-254937 и ЕМБС 4065573 и седиште на ул. „Орце Николов“ бр. 3, засновано на извршната исправа Нотарски акт ОДУ бр. 563/11 од 21.10.2011 година на нотарот Зорица Пулејкова, против должниците Друштво за градежништво, трговија и услуги РАМ ИНВЕСТ ДОО експорт-импорт Скопје од Скопје со ЕДБ 4038009501772 и ЕМБС 6541984 и седиште на ул. „Ферид Бајрам“ бр. 48, Бутел, Арбен Рамадани од Скопје и живеалиште на ул. „Ферид Бајрам“ бр. 48 и Нехат Мехмети од Скопје и живеалиште на ул. „Ферид Бајрам“ бр. 26 А, за спроведување на извршување на ден 21.3.2023 година, го

ПОВИКУВА

Должникот Нехат Мехмети да се јави во канцеларијата на извршителот Гордан Станковиќ на ул. „Петар Попарсов“ бр. 36 А, Скопје, заради доставување на:

- Записник за испразнување и предавање на недвижност (врз основа на член 226 ст. 1 и чл. 189 ст. 3 од ЗИ) од 14.3.2023 година;
- Записник за делба на износот постигнат со продажба на недвижност (врз основа на чл. 202 од ЗИ) од 17.3.2023 година;
- Заклучок за намирување (врз основа на чл.203 од ЗИ) од 17.03.2023 година, заведено со И. бр. 1506/2018 во рок од 1 (еден) ден, сметано од денот на објавувањето на ова јавно повикување во јавното гласило.

Се предупредува должникот Нехат Мехмети дека ваквиот начин на достава се смета за уреден и дека негативните последици кои можат да настанат ги сноси самата странка.

Оваа јавна објава се објавува преку дневниот печат „Нова Македонија“, кој е во оптек на целата територија на Република Македонија, како и на веб-страницата на Комората.

Објавата се врши и со еднократна објава во „Службен весник на Република Северна Македонија“, од кога започнуваат да течат роковите за постапување.

Извршител,
Гордан Станковиќ, с.р.
(13694)

_____

И. бр. 654/22
И. бр. 2238/22

ЈАВНА ОБЈАВА

Врз основа на член 48 од ЗИ извршителот Весна Јакимовска, постапувајќи по барањето за извршување на доверителот ЈП за уредување и употреба на градежно земјиште Гостивар ЦО Гостивар, во стечај, против должниците Јусуф Сулејмани и Баки Сулејмани, а согласно со извршната исправа П1. бр. 170/19 од 20.9.2019 г. на Основен суд Гостивар и ГЖ бр.757/21 од 27.1.2022 год. на Апелационен суд Гостивар, на ден 20.3.2023 год., ги

ПОВИКУВА

Лицата Јусуф Сулејмани и Баки Сулејмани од 1 (еден) ден сметано од денот на објавата да се јават во канцеларијата на извршителот Весна Јакимовска на ул. „Никола Тесла“ бр. 1, Гостивар заради достава на:

- Записник за неуспешна продажба по чл.109 од ЗИ од 27.2.2023 г. И. бр. 654/22
- Записник за неуспешна продажба по чл.109 од ЗИ од 27.2.2023 г. И. бр. 2238/22
- Заклучок по чл. 108 и чл. 109 од 28.2.2023 г. И. бр. 654/22
- Заклучок по чл. 108 и чл. 109 од ЗИ од 27.2.2023 год. И. бр. 2238/22.

Се предупредуваат Јусуф Сулејмани и Баки Сулејмани дека ваквиот начин на достава се смета за уреден и дека негативните последици кои можат да настанат ги сноси самата странка.

Оваа јавна објава се објавува еднаш во „Службен весник на РСМ“. (13874)

ОГЛАСИ

ОПШТИНА МАКЕДОНСКИ БРОД

ОБЈАВА БРОЈ 1/2023
ЗА ОТУЃУВАЊЕ НА ГРАДЕЖНО ЗЕМЈИШТЕ СОПСТВЕНОСТ НА РЕПУБЛИКА СЕВЕРНА МАКЕДОНИЈА ПО ПАТ НА ЕЛЕКТРОНСКО ЈАВНО НАДАВАЊЕВО ОПШТИНА МАКЕДОНСКИ БРОД

ПРЕДМЕТ НА ЕЛЕКТРОНСКОТО ЈАВНО НАДАВАЊЕ

Предмет на електронското надавање е градежно неизградено земјиште, сопственост на Република Северна Македонија во Општина Македонски Брод, предвидено со Урбанистички проект согласно Член 58 Став (6) вон опфат на урбанистички план со намена Г2 – Индустриски згради од лесна преработувачка индустрија на КП 34, КО Барбарос, Општина Македонски Брод, донесен со Решение од Градоначалникот на Општина Македонски Брод, број 09-109/5 од 7.2.2023 година, согласно Табеларниот преглед во кои се дадени податоците за градежните парцели, за катастарските парцели кои се опфатени со градежните парцели, вкупна површина на градежната парцела, површина за градење, максимална висина на венец, процент на изграденост, коефициент на искористеност, почетна цена по м2, вкупна почетна цена и банкарска гаранција за сериозност на понудата.

Табеларен преглед:

Број на градежна парцела	Вкупна површина на ГП($м^2$)	Намена на земјиштето	Бр.на К.П.во состав на ГП	Површина за градба ($м^2$)	Бруто разв.површина ($м^2$)	Процент на изграденост	Коефициент на искорист.	Максимална дозволена висина (м)	Почетна утврдена цена (ден./$м^2$)	Вкупна почетна утврдена цена (ден.)	Банкарска гаранција за сериозност на понудата (ден.)
1.1	8383	Г-2	34	2071,54	6189,43	24,71	0,74	12	61	511.363,00	1.022.726,00

ПРАВО НА УЧЕСТВО

Право на учество на јавно наддавање имаат:

1. Физички лица:државјани на Република Северна Македонија, државјани на држави членки на Европската Унија и на ОЕЦД, како и државјани на држави кои не се членки на Европската Унија и ОЕЦД а под услови на реципроцитет можат да стекнат право на сопственост на градежно земјиште на територијата на Република Северна Македонија.

2. Правни лица:домашно правно лице,правно лице во мешовита сопственост,правно лице основано од странско физичко и правно лице,регистрирани во Централниот регистар на Република Северна Македонија,странски правни лица резиденти на држави членки на Европската Унија и на ОЕЦД, како и странски правни лица резиденти на држави кои не се членки на Европската Унија и на ОЕЦД а кои под услов на реципроцитет можат да стекнат право на сопственост на градежно земјиште на територијата на Република Северна Македонија.

УСЛОВИ ЗА УЧЕСТВО НА ЕЛЕКТРОНСКОТО ЈАВНО НАДАВАЊЕ

Заинтересираните физички и правни лица поднесуваат пријава за учество на јавното надавањепо електронски пат преку информацискиот системwww.gradezno-zemjiste.mk, со пополнување на електронски образец кој го потпишува со валиден дигитален сертификат издаден од овластен издавач, за секоја градежна парцела поединечно, во која е наведено за која парцела се однесува самата пријава и кои документи се составен дел на пријавата, комплетирана со следните докази (приложени во електронска форма во оригинал или фотокопии заверени на нотар и потпишани со дигитален потпис и полномошно на носителот на дигиталниот потпис заверено на нотар):

1. Пријава од подносителот, во која се наведени податоци заподносителот на пријавата, податоци за предметното земјиште на кое се однесува пријавата и која документација се доставува во прилог потпишана со дигитален потпис;

2. Банкарска гаранција за сериозност на понудата за секоја градежна парцела е утврдена согласно табеларниот прегледдаден во оваа објава со рок на важност до 21.7.2023 година,со која понудувачот ќе гарантирадека доколку добие статус на најповолен понудувач ќе ја уплати крајно постигнатата цена за отуѓување на градежното земјиште на електронското јавно надавање во рок од 15 (петнаесет) дена од денот на приемот на писменото известување за избор на најповолен понудувач. Банкарската гаранција, покрај во електронска форма, задолжително да се достави и во оригинал преку архивата на Општина Македонски Брод до Комисијата за спроведување на постапка за јавно наддавање во коверт со назнака „НЕ ОТВОРАЈ“ и со повикување на бројот на јавната објава во рокот определен за поднесување на пријавата;

3. За физички лица уверение за државјанство;

4. За правни лица доказ за регистрација на правното лице од соодветен регистар (тековна состојбаод Централен регистар на РСМ, не постара од триесет дена од денот на пријавувањето);

5. Уредно полномошно за полномошникот што го претставува правното лице, односно доказ за својството овластено одговорно лице на правното лице и

6. e-mail адреса на подносителот на пријавата,преку која ќе се врши постапката на регистрирање за учество на електронското јавно надавање, односно ќе му бидат испратени корисничко име и лозинка за пристап на интернет страницата на која што ќе се одвива електронското јавно надавање (за подносителите на пријави кои ќе доставаат погрешна e-mail адреса Општина Македонски Брод нема обврска да прима и врши корекции на истата);

7. Изјава за прифаќање на условите од објавата, потпишана електронски со валиден дигитален сертификат издаден од овластен издавач.

Пријавите кои не се комплетирани со овие докази нема да учествуваат на електронското јавно надавање за што подносителите на некомплетни пријави ќе бидат електронски известени.

ПОЧЕТНА ЦЕНА

Почетна цена на електронското јавно надавање за градежната парцелае наведена во Табеларниот прегледи изнесува 61 денар по метар квадратен.

БАНКАРСКА ГАРАНЦИЈА

Банкарската гаранција за сериозност на понудата е утврдена согласно Табеларниот преглед даден во оваа објава.

РОКОВИ

Пријавите за учество на јавното надавање можат да се доставаат до 24.4.2023 година (понеделник) по електронски пат на следната интернет страница: www.gradezno-zemjiste.mk.

Јавното надавање ќе се одржи електронски на следната интернет страна:www.gradezno-zemjiste.mk

- Јавното надавање за ГП бр.1.1, ќе започне на 26.4.2023 година, во 10:00 часоти истотото ќе трае 15 (петнаесет) минути.

ПОСТАПКА

1. Комисијата ги известува подносителите на пријавите за комплетираноста на истите по електронски пат, во рок од 24 часа по истекот на рокот за поднесување

на истите, при што на подносителите на пријавите кои доставиле комплетна документација им доставува и корисничко име и лозинка за учество на електронското јавно наддавање, а на подносителите на пријавите кои не доставиле комплетна документација им доставува известување со образложение дека истите нема да учествуваат на јавно надавање.

2. На денот на одржувањето на електронското јавно надавање учесниците пристапуваат на интернет страната со корисничкото име и лозинка која ја добиле на e-mail адресата доставена во прилог на пријавата за учество на јавното наддавање.

3. Електронското јавно надавање ќе се одржи доколку по објавата се пријавил и само еден учесник кој ги исполнува условите дадени во објавата и ја наддаде почетната цена.

4. Електронското јавно надавање го следи Комисија,формирана од Градоначалникот на Општина Македонски Брод.

5. Електронското јавно надавање започнува со објавување на почетната цена на земјиштето по метар квадратен,а се спроведува по пат на наддавање од страна на учесниците во наддавањето.

6. Надавањето се врши „чекорно“ со зголемување на вредноста со секој „чекор“ не помалку од 10 денари.

7. Електронското јавно наддавање се смета за завршено во моментот на истекот на времето определено во објавата, при што доколку во истекот на последните две минути од определеното време за траење на јавното наддавање, од страна на учесниците е дадена понуда, крајниот рок за завршување на јавното наддавање се продолжува за уште две минути, а ќе заврши кога за период од следните две минути нема нова дадена понуда. Јавното наддавање продолжува неограничено се додека во временски интервал од две минути има нова понуда.

8. За најповолен понудувач по метар квадратен се смета учесникот на јавното наддавање кој понудил последна цена по метар квадратен,која претставува највисока цена за отуѓување на градежното земјиште.

9. Комисијата по завршувањето на јавното надавање изготвува записник за спроведеното јавно наддавање и електронски го доставува до сите учесници на јавното наддавање.

10. По завршувањето на постапката за јавно наддавање, Комисијата е должна во рок од три работни дена да достави барање за мислење до Државното правобранителство на Република Северна Македонија по однос на нацрт-текст на договорот за отуѓување на градежното земјиште сопственост на Република Северна Македонија.

11. Државното правобранителство на Република Северна Македонија е должно да достави мислење по однос на нацрт-текст на договорот за оттуѓување на градежното земјиште сопственост на Република Северна Македонија во рок од 30 (триесет) дена од добивањето на барањето за мислење. Доколку во рок од 30 (триесет) дена Државното правобранителство на Република Северна Македонија не достави мислење,ќе сесмета за позитивно.

12. По прибавување на позитивно мислење од Државното правобранителство на Република Македонија,Комисијата во рок од три работни дена до најповолниот понудувач доставува известување за избор на најповолен понудувач.

13. Најповолниот понудувач е должен во рок од 15 (петнаесет) дена од добивање на писмено известување за избор на најповолен понудувач да ги уплати средстватасогласно постигната крајна цена од наддавањето и трошоците на постапката во износ од 10% од вредноста на банкарската гаранција за сериозност на понудата,но не повеќе од 15.000 денари и до Комисијата дадостави доказ за извршената уплата и целокупната документација потребна за учество на јавното наддавање (во оригинал или копија заверена од нотар).

14. Доколку најповолниот понудувач не ги уплати средствата во утврдениот рок,ќе сесмета дека градежното земјиште не е отуѓено,нема да се пристапи кон склучување на договор и банкарската гаранција за сериозност на понудата се активира и истиот нема да може да учествува на секое идно јавно наддавање за предметнатаградежнапарцела.

15. Доколку најповолниот понудувач ги уплати средствата согласно постигнатата крајна цена од надавањето во утврдениот рок,а врз основа на доставената документација не може да сесклучи договор,уплатените средства за отуѓување на градежното земјиште на најповолниот понудувач не му се враќаат,банкарската гаранција за сериозност на понудата се активира и нема да се пристапи кон склучување на договор.

16. Во рок од 5 (пет) работни дена по доставување на доказ за извршена уплата и доставување на целокупната документација потребна за учество на јавното наддавање, градоначалникот на Општина Македонски Брод во име на Република Северна Македонија склучува договор за отуѓување на градежното земјиште сопственостна РепубликаСеверна Македонија.

17. По склучувањето на договорот Општина Македонски Брод во рок од еден ден,електронски го доставува договорот до Одделението за администрирање на локални приходи за утврдување на данокот на промет на недвижности. Купувачот е должен во рок од 15 (петнаесет) дена од добивање на решението за утврдување на данокот на промет на недвижности да го плати данокот и да достави доказ за извршената уплата.

18. По доставување на доказ за извршена уплата на данокот на промет на недвижности,купувачот во рок од 30 (триесет) дена договорот електронски го доставува кај нотар заради вршење на солемнизација. Купувачот е должен солемнизацијата да ја изврши во рок од 30 (триесет) дена од доставувањето на договорот кај надлежен нотар.

19. Неисполнувањето на обврските од точките 16, 17 и 18 од оваа објава по вина на купувачот претставуваат основ за едностранo раскинување на договорот при што 80% од вкупната сума од отуѓувањето не се враќаат на купувачот.

20. Со договорот купувачот се обврзува да прибави одобрение за градење на предвидениот објект во рок од 12 (дванаесет) месеци од извршената солемнизација на договорот каде што предмет на договорот е градежна парцеланад 5.000 м2 и е должен земјиштето да го изгради согласно со урбанистичкиот план по кој истото е отуѓено.Купувачот е должен да го изгради објектот согласно урбанистички план по кој земјиштето е отуѓено, во рок од 10 (десет) години од добивањето на правосилно одобрение за градење. Во спротивнодоколку купувачот не прибави одобрение за градење во предвидениот рок, односно доколку објектот не се изгради во определениот рок по вина на купувачот, истиот ќе има обврска да плаќа договорна казна во висина од 1,5% од вкупно постигнатата цена на јавното надавање на предметното земјиште за секој изминат месец во првата година од истекот на рокот,односно 3% од вкупно постигнатата цена на јавното надавање на предметното земјиште за секој изминат месец во втората година од истекот на рокот, односно 4,5% од вкупно постигнатата цена на јавното наддавање на предметното земјиште за секој изминат месец во третата и секоја наредна година од истекот на рокот. Неисполнување на овие обврски, односно по паѓање на купувачот во задоцнување со исполнување на овие обврски три месе-

ци последователно,претставува основ отуѓувачот, по три последователни месечни повици за извршување како доверител со изјава за неисполнување на обврските од договорот да побара потврда за извршност на договорот, односно да побара наплата на договорената казна што претставува и основ за едностранo раскинување на договорот,при што 80% од вкупната сума од отуѓувањето не му се враќаат на купувачот. Плаќањето на данокот на промет и нотарските трошоци во случај на раскинување на договорот по вина на купувачот е обврска на купувачот.

21. Минималниот процент кој треба да биде изграден од вкупно развиената површина за градење предвидена со урбанистичкиот план за предметната градежна парцела несмее да биде помалку од 30%.

22. Најповолниот понудувач (купувачот) се обврзува да го плати данокот на промет што ќе произлезе како обврска по склучениот договор за оттуѓување на градежното земјиште.

23. Во цената на градежното земјиште не е вклучен надоместокот за уредување на градежното земјиште.

24. Трошоците за нотарската процедура и воведувањето во евиденцијата на недвижностите во Агенцијата за катастар на недвижности паѓаат на товар на купувачот на градежното земјиште.

25. Сопственикот на градежното земјиште стекнато во постапка за отуѓување по пат на јавно наддавање не смее истото да го пренесува на трети лица, пред исполнување на обврските од договорот за отуѓување на истото. Забраната за пренесување на трети лица се прибележува во јавната книга за запишување на правата на недвижностите.

26. Градежното земјиште сопственост на Република Северна Македонија, кое е предмет на објавата се до исполнување на обврските од договорот не може да биде дел од стечајна маса

27. Незадоволните учесници на јавното наддавање имаат право на приговор до Комисијата во рок од три дена од денот на одржување на електронското јавно наддавање. Приговорот се поднесува во писмена форма до комисијата која одлучува по приговорот со решение. Комисијата е должна да одлучи по приговорот во рок од 5 (пет) работни дена од приемот на истиот.

28. Против решението донесено од страна на комисијата,со кое се одлучува по поднесениот приговор,странката има право да поднесе жалба во рок од 15 дена од денот на приемот на решението до Државната комисија за одлучување во управна постапка и постапка од работен однос во втор степен.

29. Банкарската гаранција за сериозност на понудата ќе важи до 21.7.2023 година за најповолниот понудувач а за сите останати до завршување на јавното наддавање.

Оваа објава ќе биде објавена и на WEB-страницата на Општина Македонски Брод, www.mbrod.gov.mk.

Комисија за спроведување на
постапките за јавно наддавање
Претседател,
Зоран Новески,с.р.

_____

ОПШТИНА СТРУГА

Врз основа член 84 и 86 од Законот за општата управна постапка („Службен весник на РМ“ бр. 124/2015 и 65/18), градоначалникот на Општина Струга ја истакнува следната

ЈАВНА ОБЈАВА

I.

I. Предмет 10-23: СЕ ИЗВЕСТУВААТ лицата Мунери Фејза, Далип Далипи и Зиба Рафајет, сите со последно живеалиште во с. Делогожда дека на ден 19.1.2023 година градоначалникот на Општина Струга има донесено одобрение за изградба на помошен објект бр.10-23 на име на инвеститорот Исламска верска заедница-ИВЗ на РСМ Муфтиство на ИВЗ Струга, Делогожда, а лицата се повикуваат да извршат увид во Основен проект со тех. бр. 168/2021 од 2022 година изработен од ДООЕЛ „Конструктор“ Струга во рок од 15 дена.

II.

II. Предмет 10-78: СЕ ИЗВЕСТУВААТ лицата Бојку Нухи, Бојку Бујар, Шеји Фатос, Шеји Вулнет, Шеји Рашид, Бојку Ресми, Шеји Кабил, сите со последно живеалиште во с. Велешта, дека на ден 7.3.2019 година градоначалникот на Општина Струга има издадено одобрение за градење бр.10-78 на име на инвеститорот Фари Шеји, а лицата се повикуваат за увид во Основен проект со тех. бр. 407-08/2019 од 3.1.2019 година изработен од ДООЕЛ „ЛН-Проекте“ Струга.

III.

Достават со јавна објава се врши за повеќе предмети со еден акт, поради економичноста на управната постапка, а ќе биде јавно истакната согласно закон, како и на огласната табла на Општина Струга.

НАПОМЕНА: СЕ ИЗВЕСТУВААТ ЛИЦАТА ОД ПРЕДМЕТОТ 10-23 и 10-78 ДЕКА ДОСТАВАТА СО ЈАВНА ОБЈАВА СЕ СМЕТА ЗА УРЕДНА ДОСТАВА И ЗА ЕВЕНТУАЛНИТЕ НЕГАТИВНИ ПОСЛЕДИЦИ ШТО МОЖАТ ДА НАСТАНАТ СЕ ОДГОВОРНИ САМИТЕ СТРАНКИ СОГЛАСНО ЧЛЕН 84 СТАВ 6 ВО ВРСКА СО СТАВ 4 ОД ЗОУП.

ИЗВЕСТУВАЊЕТО СО СЛУЖБЕНО ОБЈАВУВАЊЕ СЕ СМЕТА ДЕКА Е ИЗВРШЕНО ПО ИСТЕКОТ НА 15 (ПЕТНАЕСЕТ) ДЕНА ОД ДАТУМОТ НА ОБЈАВА, ВО СОГЛАСНОСТ СО ЧЛЕН 62 СТАВ 1 ОД ЗАКОНОТ ЗА ГРАДЕЊЕ.

Градоначалник,
д-р Рамис Мерко, с.р.

_____

KOMUNA E STRUGËS

Në Në bazë të nenit 84 dhe 86 të Ligjit për procedurë të përgjithshme (Gazeta zyrtare e RM-së nr.125/15; 65/18), Kryetari i komunës së Strugës publikon:

SHPALLJE PUBLIKE

I.

I.Lënda 10-23: NJOFTOHEN personat Muneri Fejza, Dalip Dalipi dhe Ziba Rafajet, të gjithë me adresë të fundit banimi në f.Dollogozhd, se në datë 19.01.2023 Kryetari i komunës së Strugës ka lëshuar leje për ndërtim të objektit ndihmës me nr.10-23 në emër të investitorit Bashkësia fetare islame – BFI e RMV Muftynija BFI Strugë Dellogozhd, ndërsa personat thirren që në afat prej 15 ditëve të kryejnë kqyrje në Projektin themelor me nr.tek.168/2021 nga viti 2022 punuar nga SHPKNJP ,,Konstruktor“ Strugë.

II.

II.Lënda 10-78: NJOFTOHEN personAT Bojku Nuhi, Bojku Bujar, Sheji Fatos, Sheji Vullnet, Sheji Rashid, Bojku Resmi, Sheji Kabil të gjithë me adresë të fundit banimi në f.Velesht, se në datë 07.03.2019 Kryetari i komunës së Strugës ka lëshuar leje për ndërtim me nr.10-78 në emër të investitorit Fari Sheji, ndërsa personat thirren të kryejnë kqyrje në Projektin themelor me nr.tek.407-08/209 të datës 3.1.2019 punuar nga SHPKNJP „LN PROJEKTE„ Strugë.

III.

Dorëzimi me shpallje publike kryhet për më shumë lëndë me një akt, për shkak të ekonomizimit të procedurës administrative, ndërsa do të jetë publikisht e shpallur në pajtim me ligjin si dhe në tabelën e shpalljes në komunën e Strugës.

VËREJTJE: NJOFTOHEN PERSONAT NGA LËNDËT 10-23 DHE 10-78 SE DORËZIMI ME SHPALLJE PUBLIKE KONSIDEROHET SE DORËZIMI ËSHTË RREGULLT DHE PËR PASOJAT EVENTUALE NEGATIVE TË CILAT MUND TË SHFAQEN JANË PËRGJEGJËS VETË PALËT NË PAJTIM ME NENIN 84 PARAGRAFI 6 NË LIDHJE ME PARAGRAFIN 4 TË LPPA.

NJOFTIMI ME SHPALLJE PUBLIKE KONSIDEROHET SE ËSHTË KRYER PAS PËRFUNDIMIT TË 15(PESËMBËDHJETË) DITËVE NGA DITA E SHPALLJES, NË PAJTIM ME NENIN 62 PARAGRAFI 1 I LIGJIT PËR NDËRTIM.

Kryetar i komunës,
Dr. Ramis Merko, v.v.

ЈАВНИ НАБАВКИ

О Г Л А С
ЗА ЈАВНА НАБАВКА

Број на оглас: 05056/2023

ДЕЛ I: ДОГОВОРЕН ОРГАН

I.1) Податоци за договорниот орган

I.1.1) Назив на договорниот орган: ЈЗУ Градска општа болница „8-ми Септември“ Скопје

I.1.2) Адреса: ул. „Бледски договор“ бб Скопје

I.1.3) Град и поштенски код: Скопје - 1000

I.1.4) Интернет адреса:

I.1.5) Лице за контакт: Сашка Ангеловска, адреса на е-пошта: saska.angelovska@bolnica.org.mk, телефон/факс: 02 30 87 410

I.1.6) Дополнителни информации и тендерската документација може да се добијат на горната адреса

I.2) Категорија на договорен орган, негова главна активност или дејност:

Правни лица основани за задоволување на потребите од јавен интерес – член 9, став 1, алинеја б) од Законот - Здравство.

ДЕЛ II: ПРЕДМЕТ НА ДОГОВОРОТ ЗА ЈАВНА НАБАВКА

II.1) Предмет на договорот за јавна набавка: Хартија за фотокопирање

II.1.1) Објавување на проценета вредност: Не

II.2) Вид на договорот за јавна набавка: Стоки - Купување со одложено плаќање

II.2.1) Место на испорака на стоките или извршување на услугите, или локација на извршување на работите:

II.3) Секторски договор: Не

II.4) Централно тело: Не

II.5) Групна набавка: Не

II.6) Електронски каталог: Не

II.7) Подетален опис на предметот на договорот за јавна набавка:

II.8) Заеднички поимник за јавни набавки: Да

Основен предмет на јавната набавка-Главен поимник

Шифра Опис

30197643-5 - Хартија за фотокопирање

II.9) Делива набавка: Не

II.10) Рамковна спогодба: Не

II.11) Алтернативни понуди: Не

II.12) Времетраење на договорот:

Период во месеци: 12

II.13) Претходна проверка на пазарот? Не.

ДЕЛ III: ПОСТАПКА

III.1) Вид на постапка: Поедноставена отворена постапка

III.2) Постапката за доделување на договор за јавна набавка ќе биде со скратени рокови: Не

III.3) Критериум за доделување на договор: Најниска цена

III.4) Електронска постапка? Да

III.5) Електронска аукција? Да.

ДЕЛ IV: ПРАВНИ, ЕКОНОМСКИ, ФИНАНСИСКИ И ТЕХНИЧКИ ИНФОРМАЦИИ

IV.1) Гаранции и авансно плаќање

IV.1.1) Гаранција на понудата: Не

IV.1.2) Изјава за сериозност: Да

IV.1.3) Гаранција за квалитетно извршување на договорот: Да [5.00%]

IV.1.4) Авансно плаќање: Не

IV.1.5) Здружување на група економски оператори во соодветна правна форма заради извршување на договорот (по извршен избор на најповолна понуда): Не

IV.1.6) Резервирани договори: Не

IV.1.7) Посета на локација/Преглед на придружна документација: Не

IV.2) Критериуми за утврдување на способност на понудувачот или кандидатот

IV.2.1) За докажување на личната состојба, економскиот оператор треба да ги достави следниве документи:

- изјава дека во последните 5 години не е изречена правосилна судска пресуда за сторено кривично дело од член 88 став 1 од ЗЈН

- потврда дека не е отворена постапка за стечај од надлежен орган

- потврда дека не е отворена постапка за ликвидација од надлежен орган

- потврда за платени даноци, придонеси и други јавни давачки од надлежен орган од земјата каде што економскиот оператор е регистриран

- потврда од Регистарот на казни за сторени кривични дела на правните лица дека не му е изречена споредна казна забрана за учество во постапки за јавен повик, доделување на договори за јавна набавка и договори за јавно-приватно партнерство

- потврда од Регистарот на казни за сторени кривични дела на правните лица дека не му е изречена споредна казна привремена или трајна забрана за вршење на одделна дејност

- Уверение дека со правосилна пресуда не му е изречена прекршочна санкција - забрана за вршење на професија, дејност или должност, односно привремена забрана за вршење одделна дејност

IV.2.2) Способност за вршење професионална дејност на економскиот оператор
- Документ за регистрирана дејност: ПРД.

ДЕЛ V: АДМИНИСТРАТИВНИ ИНФОРМАЦИИ
V.1) Услови за добивање на тендерска документација и дополнителни документи
V.2) Услови за доставување на понудите
V.2.1) Понудите да се достават најдоцна до 6.4.2023 година во 09:00 часот
V.2.2) Краен рок за поставување прашања: 31.3.2023 година во 15:30 часот
V.2.3) Краен рок за одговор на прашања: 2.4.2023 година во 15:30 часот
V.3) Период на важност на понудата: 90 дена
V.4) Услови за отворање на понудите
Јавното отворање на понудите ќе се одржи на денот и во часот определен како краен рок за доставување на понудите 6.4.2023 година во 09:00 часот, место: ЈЗУ Градска општа болница „8-ми Септември“ Скопје, ул. „Бледски договор“ б. б Скопје
V.5) Дополнителни информации
V.6) Датум на објава: 22.3.2023 година.

ДЕЛ VI: ДОКУМЕНТИ
ДЕЛ VII: ПОНИШТУВАЊА
ДЕЛ VIII: ПРИЛОЗИ
ДЕЛ IX: ИЗВЕСТУВАЊА ЗА СКЛУЧЕН ДОГОВОР / ЕВИДЕНЦИИ

О Г Л А С
ЗА ЈАВНА НАБАВКА

Број на оглас: 05062/2023

ДЕЛ I: ДОГОВОРЕН ОРГАН
I.1) Податоци за договорниот орган
I.1.1) Назив на договорниот орган: Универзитет „Св. Кирил и Методиј“ Фармацевтски факултет - Скопје
I.1.2) Адреса: „Мајка Тереза“ 47
I.1.3) Град и поштенски код: Скопје – 1000
I.1.4) Интернет адреса:
I.1.5) Лице за контакт: Трајанка Илиевска, адреса на е-пошта: jn_admin@ff.ukim.edu.mk телефон/факс: 23126032
I.1.6) Дополнителни информации и тендерската документација може да се добијат: на горната адреса
I.2) Категорија на договорен орган, негова главна активност или дејност:
Правни лица основани за задоволување на потребите од јавен интерес – член 9, став 1 алинеја б) од Законот - Образование.

ДЕЛ II: ПРЕДМЕТ НА ДОГОВОРОТ ЗА ЈАВНА НАБАВКА
II.1) Предмет на договорот за јавна набавка:
Набавка на авиобилети за службени патувања
II.1.1) Објавување на проценета вредност: Не
II.2) Вид на договорот за јавна набавка: Услуги - Категорија на услуга број: 3 Услуги за воздушен транспорт на луѓе и товар, освен услуги за транспорт на поштенски пратки
II.2.1) Место на испорака на стоките или извршување на услугите, или локација на извршување на работите: Фармацевтски факултет ул. „Мајка Тереза“ бр. 47 1000 Скопје
II.3) Секторски договор: Не
II.4) Централно тело: Не
II.5) Групна набавка Не
II.6) Електронски каталог: Не
II.7) Подетален опис на предметот на договорот за јавна набавка:
II.8) Заеднички поимник за јавни набавки: Да
Основен предмет на јавната набавка-Главен поимник
Шифра Опис
63515000-2 - Патнички услуги
60000000-8 - Транспортни услуги (со исклучок на превоз на отпад)
63000000-9 - Помошни и дополнителни транспортни услуги ; услуги на туристички агенции
60400000-2 - Услуги за воздушен транспорт
II.9) Делива набавка: Не
II.10) Рамковна спогодба: Не
II.11) Алтернативни понуди Не
II.12) Времетраење на договорот:
Или се планира да започне 8.4.2023 година
се планира да заврши 8.4.2024 година
Период во месеци: 12
II.13) Претходна проверка на пазарот? Не

ДЕЛ III: ПОСТАПКА
III.1) Вид на постапка: Поедноставена отворена постапка
III.2) Постапката за доделување на договор за јавна набавка ќе биде со скратени рокови: Не
III.3) Критериум за доделување на договор: Најниска цена
III.4) Електронска постапка? Да
III.5) Електронска аукција? Да

ДЕЛ IV: ПРАВНИ, ЕКОНОМСКИ, ФИНАНСИСКИ И ТЕХНИЧКИ ИНФОРМАЦИИ
IV.1) Гаранции и авансно плаќање
IV.1.1) Гаранција на понудата: Не
IV.1.2) Изјава за сериозност: Да
IV.1.3) Гаранција за квалитетно извршување на договорот: Не
IV.1.4) Авансно плаќање: Не
IV.1.5) Здружување на група економски оператори во соодветна правна форма заради извршување на договорот (по извршен избор на најповолна понуда): Не
IV.1.6) Резервирани договори Не
IV.1.7) Посета на локација/Преглед на придружна документација: Не
IV.2) Критериуми за утврдување на способност на понудувачот или кандидатот
IV.2.1) За докажување на личната состојба, економскиот оператор треба да ги достави следниве документи
- изјава дека во последните 5 години не е изречена правосилна судска пресуда за сторено кривично дело од член 88 став 1 од ЗЈН
- потврда дека не е отворена постапка за стечај од надлежен орган
- потврда дека не е отворена постапка за ликвидација од надлежен орган
- потврда за платени даноци, придонеси и други јавни давачки од надлежен орган од земјата каде што економскиот оператор е регистриран
- потврда од Регистарот на казни за сторени кривични дела на правните лица дека не му е изречена споредна казна забрана за учество во постапки за јавен повик, доделување на договори за јавна набавка и договори за јавно-приватно партнерство
- потврда од Регистарот на казни за сторени кривични дела на правните лица дека не му е изречена споредна казна привремена или трајна забрана за вршење на одделна дејност
- Уверение дека со правосилна пресуда не му е изречена прекршочна санкција - забрана за вршење на професија, дејност или должност, односно привремена забрана за вршење одделна дејност

IV.2.2) Способност за вршење професионална дејност на економскиот оператор

- Документ за регистрирана дејност:

Документ за регистрирана дејност и Лиценца "А" за вршење на туристичка дејност, како доказ дека се исполнети посебните услови за вршење на дејноста пропишани со Законот за угостителска и туристичка дејност, издадена од Министерството за економија на Република Македонија

IV.2.3) Техничка или професионална способност на економскиот оператор

- со образовните и професионални квалификации на давателот на услуги или на изведувачот на работи или на неговиот менаџерски кадар, под услов тие да не се евалуираат како критериум за избор на најповолна понуда:

Понудувачот мора да е поврзан на (барем еден) глобален светски резервациски систем за авиобилети (AMADEUS, GALILEO, GABRIEL или друг соодветен светски резервациски систем);

- Понудувачот треба да има минимум 1 (едно) лице од вработените кои поседуваат сертификат/лиценца за работа со глобален светски резервациски систем за продажба на авиобилети во редовниот меѓународен сообраќај (AMADEUS, GALILEO, GABRIEL или друг соодветен глобален светски резервациски систем) издаден од овластен школски центар или школски центар на авио компаниите членки на асоцијацијата IATA;

- со изјава за инструментите, постројките или техничката опрема, која давателот на услугите или изведувачот на работите ја има на располагање за извршување на договорот:

Понудувачот треба да има минимум 1 (еден) резервациски терминал за авиобилети.

ДЕЛ V: АДМИНИСТРАТИВНИ ИНФОРМАЦИИ

V.1) Услови за добивање на тендерска документација и дополнителни документи

V.2) Услови за доставување на понудите

V.2.1) Понудите да се достават најдоцна до 6.4.2023 година во 10:00 часот

V.2.2) Краен рок за поставување прашања: 31.3.2023 година во 15:30 часот

V.2.3) Краен рок за одговор на прашања: 2.4.2023 година во 15:30 часот

V.3) Период на важност на понудата: 90 дена

V.4) Услови за отворање на понудите

Јавното отворање на понудите ќе се одржи на денот и во часот определен како краен рок за доставување на понудите 6.4.2023 година во 10:00 часот, место: Архива на Фармацевтски факултет УКИМ Скопје

V.5) Дополнителни информации

V.6) Датум на објава: 22.3.2023 година.

ДЕЛ VI: ДОКУМЕНТИ

ДЕЛ VII: ПОНИШТУВАЊА

ДЕЛ VIII: ПРИЛОЗИ

ДЕЛ IX: ИЗВЕСТУВАЊА ЗА СКЛУЧЕН ДОГОВОР /ЕВИДЕНЦИИ

О Г Л А С
ЗА ЈАВНА НАБАВКА

Број на оглас: 05063/2023

ДЕЛ I: ДОГОВОРЕН ОРГАН

I.1) Податоци за договорниот орган

I.1.1) Назив на договорниот орган: ЈП Комуналец - Кавадарци

I.1.2) Адреса: „Индустриска" б.б

I.1.3) Град и поштенски код: Кавадарци - 1430

I.1.4) Интернет адреса:

I.1.5) Лице за контакт: Невенка Ралева, адреса на е-пошта: nevenka.kav@gmail.com, телефон/факс: 043/410-351

I.1.6) Дополнителни информации и тендерската документација може да се добијат на горната адреса

I.2) Категорија на договорен орган, негова главна активност или дејност:

Правни лица основани за задоволување на потребите од јавен интерес – член 9, став 1 алинеја б) од Законот - Општи јавни услуги.

ДЕЛ II: ПРЕДМЕТ НА ДОГОВОРОТ ЗА ЈАВНА НАБАВКА

II.1) Предмет на договорот за јавна набавка:

Набавка на патничко моторно возило, комбинирано моторно возило и специјални возила за износ на смет преку финансиски лизинг

II.1.1) Објавување на проценета вредност: Не

II.2) Вид на договорот за јавна набавка: Стоки - Купување со одложено плаќање

II.2.1) Место на испорака на стоките или извршување на услугите, или локација на извршување на работите: ЈП Комуналец Кавадарци

II.3) Секторски договор: Не

II.4) Централно тело: Не

II.5) Групна набавка: Не

II.6) Електронски каталог: Не

II.7) Подетален опис на предметот на договорот за јавна набавка:

II.8) Заеднички поимник за јавни набавки: Да

Основен предмет на јавната набавка-Главен поимник

Шифра Опис

34100000-8 - Моторни возила

II.9) Делива набавка: Да

Број на делови за кои можат да се поднесат понуди: Сите делови

Дел број. Опис на делот за набавка

1. ДЕЛ 1 – Набавка на едно патничко моторно возило преку финансиски лизинг

2. ДЕЛ 2 – Набавка на едно комбинирано моторно возило преку финансиски лизинг

3. ДЕЛ 3 – Набавка на две специјални возила за износ на смет преку финансиски лизинг

II.10) Рамковна спогодба: Не

II.11) Алтернативни понуди: Не

II.12) Времетраење на договорот:

Период во месеци: 60

II.13) Претходна проверка на пазарот? Да.

ДЕЛ III: ПОСТАПКА

III.1) Вид на постапка: Отворена постапка

III.2) Постапката за доделување на договор за јавна набавка ќе биде со скратени рокови: Не

III.3) Критериум за доделување на договор: Најниска цена

III.4) Електронска постапка? Да

III.5) Електронска аукција? Да.

ДЕЛ IV: ПРАВНИ, ЕКОНОМСКИ, ФИНАНСИСКИ И ТЕХНИЧКИ ИНФОРМАЦИИ

IV.1) Гаранции и авансно плаќање

IV.1.1) Гаранција на понудата: Не

IV.1.2) Изјава за сериозност: Да

IV.1.3) Гаранција за квалитетно извршување на договорот: Да [5.00%]

IV.1.4) Авансно плаќање: Не

IV.1.5) Здружување на група економски оператори во соодветна правна форма заради извршување на договорот (по извршен избор на најповолна понуда): Не

IV.1.6) Резервирани договори: Не

IV.1.7) Посета на локација/Преглед на придружна документација: Не
IV.2) Критериуми за утврдување на способност на понудувачот или кандидатот
IV.2.1) За докажување на личната состојба, економскиот оператор треба да ги достави следниве документи:
- изјава дека во последните 5 години не е изречена правосилна судска пресуда за сторено кривично дело од член 88 став 1 од ЗЈН
- потврда дека не е отворена постапка за стечај од надлежен орган
- потврда дека не е отворена постапка за ликвидација од надлежен орган
- потврда за платени даноци, придонеси и други јавни давачки од надлежен орган од земјата каде што економскиот оператор е регистриран
- потврда од Регистарот на казни за сторени кривични дела на правните лица дека не му е изречена споредна казна забрана за учество во постапки за јавен повик, доделување на договори за јавна набавка и договори за јавно-приватно партнерство
- потврда од Регистарот на казни за сторени кривични дела на правните лица дека не му е изречена споредна казна привремена или трајна забрана за вршење на одделна дејност
- Уверение дека со правосилна пресуда не му е изречена прекршочна санкција - забрана за вршење на професија, дејност или должност, односно привремена забрана за вршење одделна дејност
IV.2.2) Способност за вршење професионална дејност на економскиот оператор
- Документ за регистрирана дејност: Да.

ДЕЛ V: АДМИНИСТРАТИВНИ ИНФОРМАЦИИ
V.1) Услови за добивање на тендерска документација и дополнителни документи
V.2) Услови за доставување на понудите
V.2.1) Понудите да се достават најдоцна до 24.4.2023 година во 12:00 часот
V.2.2) Краен рок за поставување прашања: 16.4.2023 година во 15:30 часот
V.2.3) Краен рок за одговор на прашања: 18.4.2023 година во 15:30 часот
V.3) Период на важност на понудата: 180 дена
V.4) Услови за отворање на понудите
Јавното отворање на понудите ќе се одржи на денот и во часот определен како краен рок за доставување на понудите 24.4.2023 година во 12:00 часот, место: ЈП Комуналец Кавадарци
V.5) Дополнителни информации
V.6) Датум на објава: 22.3.2023 година.

ДЕЛ VI: ДОКУМЕНТИ
ДЕЛ VII: ПОНИШТУВАЊА
ДЕЛ VIII: ПРИЛОЗИ
ДЕЛ IX: ИЗВЕСТУВАЊА ЗА СКЛУЧЕН ДОГОВОР / ЕВИДЕНЦИИ

О Г Л А С
ЗА ЈАВНА НАБАВКА

Број на оглас: 05070/2023

ДЕЛ I: ДОГОВОРЕН ОРГАН
I.1) Податоци за договорниот орган
I.1.1) Назив на договорниот орган: ЈЗУ Општа болница - Куманово
I.1.2) Адреса: ул. „11-ти Октомври“ б. б.
I.1.3) Град и поштенски код: Куманово – 1300
I.1.4) Интернет адреса:
I.1.5) Лице за контакт: Букурије Кадрии, адреса на е-пошта: jnobku@gmail.com телефон/факс: 031/425-524
I.1.6) Дополнителни информации и тендерската документација може да се добијат: на горната адреса
I.2) Категорија на договорен орган, негова главна активност или дејност:
Правни лица основани за задоволување на потребите од јавен интерес – член 9, став 1, алинеја б) од Законот - Здравство.

ДЕЛ II: ПРЕДМЕТ НА ДОГОВОРОТ ЗА ЈАВНА НАБАВКА
II.1) Предмет на договорот за јавна набавка:
Интраокуларни леќи и друг офталмолошки потрошен материјал
II.1.1) Објавување на проценета вредност: Не
II.2) Вид на договорот за јавна набавка: Стоки - Купување
II.2.1) Место на испорака на стоките или извршување на услугите, или локација на извршување на работите:
II.3) Секторски договор: Не
II.4) Централно тело: Не
II.5) Групна набавка Не
II.6) Електронски каталог: Не
II.7) Подетален опис на предметот на договорот за јавна набавка:
II.8) Заеднички поимник за јавни набавки: Да
Основен предмет на јавната набавка-Главен поимник
Шифра Опис
33140000-3 - Медицински потрошен материјал
33731110-7 - Интраокуларни леќи
II.9) Делива набавка: Да
Број на делови за кои можат да се поднесат понуди: Сите делови
Дел број. Опис на делот за набавка
1. Интраокуларни меки едноделни хидрофобни, заднокоморни леќи, изработени од хидрофобен акрилат, со докажано glistening free својство и УВ филтер, со пречник на оптички дел од 5,75mm до 6,25mm, - пречник на хаптички дел од 12,5mm до 13,0mm, - минимален распон на диоптрија од + 0 D до + 34 D со инкремент на диоптрија од +10 D до + 30 D на 0,5 диоптрија, останато на 1,0 диоптрии, - со 360 степени континуирани квадратни ивици - со модифициран C-loop дизајн, со две фенетрации на хаптиците, имплатибилна низ рез до 2,2mm, со соодветен инјектор со кертриџ за еднократна употреба
2. Стерилна касета за факоемулзификација со црева за иригација и аспирација, од 150cm до 200cm, за еднократна употреба, компатибилна на апарат STELLARIS SYSTEM или "еквивалент"
3. Фако тип, 30 степенски, закривен, за микро рез процедури од минимум 2,2mm од 2,4mm, надворешен дијаметар од 0,74mm до 0,95mm, за еднократна употреба, компатибилен на апарат STELLARIS SYSTEM или "еквивалент"
4. Слив за фако тип, за рез од 2,2mm до 2,4mm и надворешен дијаметар од 0,74mm до 0,95mm, за еднократна употреба, компатибилен на апарат STELLARIS SYS TEM или "еквивалент"
5. Високоеластик дисперзивно кохезивен, состав 1.3-2.3% Sodium Hyaluronate и 0.3-0.6% HPMC, молекуларна тежина од 2.000.000 до 4.000.000 далтони, спакувано во шприц од мин. 1ml
6. Високо прочистен биосинтетски NaHa со својство на дисперзиво кохезивен високоеластик за стандардни процедури при фако хирургија. Концентрација на NaHa od 1,6mg/ml до 1,8mg/ml. Вискозност до 80000 до 130.000mPas, да се чува на собна температура, спакуван во шприц од 1ml до 1,2ml

7. Високо прочистен биосинтетски кохезивен виско еластик, со состав 2% натриум хијалуронат и 4% сорбитол, со својство на заштита на ендотел при факохирургија, спакуван во шприц од 1,2 ml до 1,5 ml

8. Високо прочистен биосинтетски NaHa со својство на кохезивен latex free високоеластик. Концентрација на NaHa од 1mg/ml do 1,4 mg/ml. Вискозност од 200000 до 300000 mPas. Спакуван во шприц од минимум 1 ml

9. Стерилна канила за хидросекција за еднократна употреба, пластична, под агол минимум од 45 степени, 27G, со рамен врв и должина од 8 до 11mm

10. Офталмолошки микрохируршки нож за споредeн рез (stab knife), стерилен, за една употреба, со пластична рачка од тврда текстурирана пластика, со сечиво од нерѓосувачки челик, под агол од 15 степени, широчина на сечиво од 1.5mm до 1.6mm, должина на сечиво макс. 5.8mm и вкупна должина на ноже од мин. 19mm. Ножот да има израмнети рабови, мазна мат површина на сечилото и анти-рефлекторна завршна обработка. Да има лизгачко заштитно пластично капаче, поврзано со рачката кое се движи преку сечилото напред и назад и кое го штити сечилото од механичко оштетување при стерилизација и при манипулација со ножето, а истовремено го штити персоналот при работата од несакани убоди.

11. Офталмолошки стерилен нож за еднократна употреба, за главен отвор (main port), со заштитно капаче, пластична рачка од тврда текстурирана пластика со должина од 12cm до 13cm. Сечилото да е со должина од 14mm до 15mm и матирана крајна изработка, закосениот дел да е со должина од 8mm до 9mm и под агол од 45 степени во однос на рачката. Сечилото да е остро од двете страни, со максимална ширина во најширокиот дел од 2.2mm до 2.4mm. Да има лизгачко заштитно пластично капаче, поврзано со рачката кое се движи преку сечилото напред и назад и кое го штити сечилото од механичко оштетување при манипулација со ножето, а истовремено го штити персоналот при работата од несакани убоди.

12. Инјектор за имплантирање на интраокуларна леќа, изработен од пластика. Со коничен врв повиен према окото. Да биде компатибилен за интраокуларни леќи Bausch & Lomb или еквивалент

13. Канила за капсулорекса 25G x 5/8 in / 50x16mm. Со свиткани цистостоми, за полесен пристап до сите области на предната капсула и за намалување на можноста за допирање на рожницата

14. Систем за иригација - аспирација на предна комора со силиконски наставок и рачка за еднократна употреба, компатибилен за рез од 2,4mm - 2,8mm / 45° tip

15. Phaco Chopper and Drysdale Nucleus manipulator - остри и тапи работен раб, должина 120мм, max opening 2.8mm

16. Капсуларна пинцета (Straight jaws, 12 mm, round handle, overall length 110mm titanium with Cystotomeb tips/ избор со или без ласерски маркери

17. Боја за предна капсула, Trypan blue 0,6 mg/ml, воден изотоничен раствор

18. Ресорптивен мултифиламентен обложен хируршки конец Polyglicolic acid - обложен со epsilon-caprolactone и Ca stearate, со тензиона сила за 2 недели 65%, ефективно време на апроксимација од 28 до 35 дена, време на ресорпција 60 до 90 дена. Дебелина на конец 7/0, игла 6.4mm, конец 45cm, 3/8 spatula

II.10) Рамковна спогодба: Не

II.11) Алтернативни понуди Не

II.12) Времетраење на договорот:

Период во месеци: 12

II.13) Претходна проверка на пазарот? Не

ДЕЛ III: ПОСТАПКА

III.1) Вид на постапка: Поедноставена отворена постапка

III.2) Постапката за доделување на договор за јавна набавка ќе биде со скратени рокови: Не

III.3) Критериум за доделување на договор: Најниска цена

III.4) Електронска постапка? Да

III.5) Електронска аукција? Не

ДЕЛ IV: ПРАВНИ, ЕКОНОМСКИ, ФИНАНСИСКИ И ТЕХНИЧКИ ИНФОРМАЦИИ

IV.1) Гаранции и авансно плаќање

IV.1.1) Гаранција на понудата: Не

IV.1.2) Изјава за сериозност: Да

IV.1.3) Гаранција за квалитетно извршување на договорот: Не

IV.1.4) Авансно плаќање: Не

IV.1.5) Здружување на група економски оператори во соодветна правна форма заради извршување на договорот (по извршен избор на најповолна понуда): Не

IV.1.6) Резервирани договори Не

IV.1.7) Посета на локација/Преглед на придружна документација: Не

IV.2) Критериуми за утврдување на способност на понудувачот или кандидатот

IV.2.1) За докажување на личната состојба, економскиот оператор треба да ги достави следниве документи

- изјава дека во последните 5 години не е изречена правосилна судска пресуда за сторено кривично дело од член 88 став 1 од ЗЈН

- потврда дека не е отворена постапка за стечај од надлежен орган

- потврда дека не е отворена постапка за ликвидација од надлежен орган

- потврда за платени даноци, придонеси и други јавни давачки од надлежен орган од земјата каде што економскиот оператор е регистриран

- потврда од Регистарот на казни за сторени кривични дела на правните лица дека не му е изречена споредна казна забрана за учество во постапки за јавен повик, доделување на договори за јавна набавка и договори за јавно-приватно партнерство

- потврда од Регистарот на казни за сторени кривични дела на правните лица дека не му е изречена споредна казна привремена или трајна забрана за вршење на одделна дејност

- Уверение дека со правосилна пресуда не му е изречена прекршочна санкција - забрана за вршење на професија, дејност или должност, односно привремена забрана за вршење одделна дејност

IV.2.2) Способност за вршење професионална дејност на економскиот оператор

- Документ за регистрирана дејност:

Потврда за регистрирана дејност (образец ДРД)

- Решение за вршење дејност промет на големо со медицински средства согласно Законот за лекови и медицински средства.

ДЕЛ V: АДМИНИСТРАТИВНИ ИНФОРМАЦИИ

V.1) Услови за добивање на тендерска документација и дополнителни документи

V.2) Услови за доставување на понудите

V.2.1) Понудите да се достават најдоцна до 6.4.2023 година во 10:00 часот

V.2.2) Краен рок за поставување прашања: 31.3.2023 година во 15:30 часот

V.2.3) Краен рок за одговор на прашања: 2.4.2023 година во 15:30 часот

V.3) Период на важност на понудата: 90 дена

V.4) Услови за отворање на понудите

Јавното отворање на понудите ќе се одржи на денот и во часот определен како краен рок за доставување на понудите 6.4.2023 г. во 10:00 часот, место: ЈЗУ Општа болница Куманово ул. „11-ти Октомври“ б. б. Куманово

V.5) Дополнителни информации

V.6) Датум на објава: 22.3.2023 г.

ДЕЛ VI: ДОКУМЕНТИ

ДЕЛ VII: ПОНИШТУВАЊА

ДЕЛ VIII: ПРИЛОЗИ

ДЕЛ IX: ИЗВЕСТУВАЊА ЗА СКЛУЧЕН ДОГОВОР/ЕВИДЕНЦИИ

О Г Л А С
ЗА ЈАВНА НАБАВКА

Број на оглас: 05073/2023

ДЕЛ I: ДОГОВОРЕН ОРГАН

I.1) Податоци за договорниот орган

I.1.1) Назив на договорниот орган: ОПШТИНА ЦЕНТАР ЖУПА

I.1.2) Адреса: Центар Жупа б. б.

I.1.3) Град и поштенски код: Центар Жупа – 1258

I.1.4) Интернет адреса:

I.1.5) Лице за контакт: Нецип Илјас, адреса на е-пошта: necipilyas@hotmail.com телефон/факс: 046/840239

I.1.6) Дополнителни информации и тендерската документација може да се добијат: на горната адреса

I.2) Категорија на договорен орган, негова главна активност или дејност:

Органи на единиците на локалната самоуправа - Општи јавни услуги.

ДЕЛ II: ПРЕДМЕТ НА ДОГОВОРОТ ЗА ЈАВНА НАБАВКА

II.1) Предмет на договорот за јавна набавка:

Реконструкција на улица од Центар Жупа до Илешка краста

II.1.1) Објавување на проценета вредност: Не

II.2) Вид на договорот за јавна набавка: Работи - Изведување

II.2.1) Место на испорака на стоките или извршување на услугите, или локација на извршување на работите: Општина Центар Жупа - од Центар Жупа до Илешка краста

II.3) Секторски договор: Не

II.4) Централно тело: Не

II.5) Групна набавка Не

II.6) Електронски каталог: Не

II.7) Подетален опис на предметот на договорот за јавна набавка: е дадена во техничка спецификација во прилог на прикачена тендерска документација

II.8) Заеднички поимник за јавни набавки: Да

Основен предмет на јавната набавка-Главен поимник

Шифра Опис

45000000-7 - Градежни работи

II.9) Делива набавка: Не

II.10) Рамковна спогодба: Не

II.11) Алтернативни понуди Не

II.12) Времетраење на договорот:

Период во месеци: 8

II.13) Претходна проверка на пазарот? Не

ДЕЛ III: ПОСТАПКА

III.1) Вид на постапка: Поедноставена отворена постапка

III.2) Постапката за доделување на договор за јавна набавка ќе биде со скратени рокови: Не

III.3) Критериум за доделување на договор: Најниска цена

III.4) Електронска постапка? Да

III.5) Електронска аукција? Да

ДЕЛ IV: ПРАВНИ, ЕКОНОМСКИ, ФИНАНСИСКИ И ТЕХНИЧКИ ИНФОРМАЦИИ

IV.1) Гаранции и авансно плаќање

IV.1.1) Гаранција на понудата: Не

IV.1.2) Изјава за сериозност: Да

IV.1.3) Гаранција за квалитетно извршување на договорот: Да [10.00%]

IV.1.4) Авансно плаќање: Не

IV.1.5) Здружување на група економски оператори во соодветна правна форма заради извршување на договорот (по извршен избор на најповолна понуда): Не

IV.1.6) Резервирани договори Не

IV.1.7) Посета на локација/Преглед на придружна документација: Не

IV.2) Критериуми за утврдување на способност на понудувачот или кандидатот

IV.2.1) За докажување на личната состојба, економскиот оператор треба да ги достави следниве документи

- изјава дека во последните 5 години не е изречена правосилна судска пресуда за сторено кривично дело од член 88 став 1 од ЗЈН

- потврда дека не е отворена постапка за стечај од надлежен орган

- потврда дека не е отворена постапка за ликвидација од надлежен орган

- потврда за платени даноци, придонеси и други јавни давачки од надлежен орган од земјата каде што економскиот оператор е регистриран

- потврда од Регистарот на казни за сторени кривични дела на правните лица дека не му е изречена споредна казна забрана за учество во постапки за јавен повик, доделување на договори за јавна набавка и договори за јавно-приватно партнерство

- потврда од Регистарот на казни за сторени кривични дела на правните лица дека не му е изречена споредна казна привремена или трајна забрана за вршење на одделна дејност

- Уверение дека со правосилна пресуда не му е изречена прекршочна санкција - забрана за вршење на професија, дејност или должност, односно привремена забрана за вршење одделна дејност

IV.2.2) Способност за вршење професионална дејност на економскиот оператор

- Документ за регистрирана дејност:

- Потврда за регистрирана дејност како доказ дека е регистриран како физичко или правно лице за вршење на дејноста поврзана со предметот на набавка или доказ дека припаѓа на соодветно професионално здружение согласно со прописите на земјата каде што е регистриран.

- Содветна Лиценца Б за изведување на градби од втора категорија согласно закон за градење издадена од Министерство за транспорт и врски

IV.2.3) Економска и финансиска состојба на економскиот оператор

- Извод од целокупниот приход на претпријатието (податок од билансот на успех издаден од надлежен орган, односно ревидиран биланс на успех) и, онаму каде што се бара, изјава за приходот во областа која се покрива со договорот за јавна набавка, и тоа најмногу за последните три финансиски години за кои се расположливи ваквите информации во зависност од датумот на кој претпријатието е основано или започнало со работа и во зависност од достапноста на таквите информации:

Економскиот оператор да има остварено приход од минимум 12.000.000 денари во последните 3 години, (2020, 2021 и 2022)

IV.2.4) Техничка или професионална способност на економскиот оператор

- со опис на техничкиот персонал и техничките органи кои ќе учествуваат во извршувањето на јавната набавка, особено на оние кои се одговорни за контролата на квалитетот, а во случај на јавна набавка на работи, оние што ќе бидат вклучени во изведување на работите, без оглед на тоа дали се вработени во економскиот оператор или не:

- Мин. 1 инжинер со овластување А или Б и за изведба од областа на градежништвото издадени од Комора за овлластени инжинери и архитекти

- Мин. 1 инжинер по гехотехника со овластување Б за изведба од областа на градежништвото издадени од Комора за овластени инжинери и архитекти.

- Мин. 1 геодестски инжинер едно лице со Уверение за положен испит за безбедност при работа.

- Мин.1 геодетски техничар

- Мин.1 градежен техничар

- Мин. 20 технички персонал ангажирани во изведување на работите

- со изјава за инструментите, постројките или техничката опрема, која давателот на услугите или изведувачот на работите ја има на располагање за извршување на договорот:

- да поседува асфалтна база со содветна лиценца за работа или да има склучено договор за користење на асфалтна база, - минимум 1 финишер за асфалтирање, - минимум 1 машина за гребење на асфалт, - минимум 1 машина за сечење на асфалт и бетон, - миниму 5 камион кипери, - минимум 1 машина гумен валјак, - минимум 2 машини вибро валјак, - минимум 1 машина за прскање на емулзија,

- со листа на работи, со приложување потврда за задоволителна изведба на најважните работи. Со цел да се обезбеди соодветно ниво на конкуренција, договорниот орган може, доколку е тоа неопходно, да ги земе предвид доказите за изведени работи пред повеќе од пет години, што го наведува во тендерската документација:

Во последните 5 години да има склучено и реализирано мин. 5 договори за работи од кои мин.1 за реконструкција на пат во вредност од не помала од вредноста на финансиската понуда на економскиот оператор.

IV.2.5) Стандарди

- Стандарди за системи за квалитет:

-МКС ЕН ISO 9001:2015 или еквивалент (се докажува со приложување на скениран сертификат). Сертификатите треба да се однесуваат за работи поврзани со предметот на набавката.

- Стандарди за управување со животна средина:

-МКС ЕН ISO 14001:2015 или еквивалент (се докажува со приложување на скениран сертификат). Сертификатите треба да се однесувват за работи поврзани со предметот на набавката.

ДЕЛ V: АДМИНИСТРАТИВНИ ИНФОРМАЦИИ

V.1) Услови за добивање на тендерска документација и дополнителни документи

V.2) Услови за доставување на понудите

V.2.1) Понудите да се достават најдоцна до 6.4.2023 година во 12:00 часот

V.2.2) Краен рок за поставување прашања: 31.3.2023 година во 15:30 часот

V.2.3) Краен рок за одговор на прашања: 2.4.2023 година во 15:30 часот

V.3) Период на важност на понудата: 90 дена

V.4) Услови за отворање на понудите

Јавното отворање на понудите ќе се одржи на денот и во часот определен како краен рок за доставување на понудите 6.4.2023 г. во 12:00 часот, место: Општинска административна зграда

V.5) Дополнителни информации

V.6) Датум на објава: 22.3.2023 г.

ДЕЛ VI: ДОКУМЕНТИ

ДЕЛ VII: ПОНИШТУВАЊА

ДЕЛ VIII: ПРИЛОЗИ

ДЕЛ IX: ИЗВЕСТУВАЊА ЗА СКЛУЧЕН ДОГОВОР/ЕВИДЕНЦИИ

О Г Л А С
ЗА ЈАВНА НАБАВКА

Број на оглас: 05074/2023

ДЕЛ I: ДОГОВОРЕН ОРГАН

I.1) Податоци за договорниот орган

I.1.1) Назив на договорниот орган: Министерство за внатрешни работи на РСМ

I.1.2) Адреса: ул. „Димче Мирчев“ 9

I.1.3) Град и поштенски код: Скопје – 1000

I.1.4) Интернет адреса:

I.1.5) Лице за контакт: Хајди Цветковска, адреса на е-пошта: hajdi_cvetkovska@moi.gov.mk телефон/факс: 072/333565

I.1.6) Дополнителни информации и тендерската документација може да се добијат: на горната адреса

I.2) Категорија на договорен орган, негова главна активност или дејност:

Државни органи - Јавен ред и безбедност

ДЕЛ II: ПРЕДМЕТ НА ДОГОВОРОТ ЗА ЈАВНА НАБАВКА

II.1) Предмет на договорот за јавна набавка: Средства за хигиена

II.1.1) Објавување на проценета вредност: Не

II.2) Вид на договорот за јавна набавка: Стоки - Купување

II.2.1) Место на испорака на стоките или извршување на услугите, или локација на извршување на работите: по тендерска документација

II.3) Секторски договор: Не

II.4) Централно тело: Не

II.5) Групна набавка Не

II.6) Електронски каталог: Не

II.7) Подетален опис на предметот на договорот за јавна набавка:

II.8) Заеднички поимник за јавни набавки: Да

Основен предмет на јавната набавка-Главен поимник

Шифра Опис

18000000-9 - Облека, обувки, производи и дополнителна опрема за багаж

33000000-0 - Медицинска опрема, фармацевтски и производи за лична нега

II.9) Делива набавка: Да

Број на делови за кои можат да се поднесат понуди: Сите делови

Дел број. Опис на делот за набавка

1. Дел 1- пластични,чаши,чинии,кеси,вреќи...

2. Дел 2- хартија, салфетки, брисачи за раце...

3. Дел 3- џеб кеси, месарска хартија, хартиени чаршафи

4. Дел 4- сунгери, ракавици, крпи....

5. Дел 5 - сапун, шампон, средства за чистење...
6. Дел 6-тоалетна хартија, брисачи за раце, течен сапун.
II.10) Рамковна спогодба: Да
Рамковна спогодба помеѓу повеќе договорни органи
Не
Рамковната спогодба ќе се склучи со еден економски оператор
Времетраење на рамковната спогодба Период во години: 3
II.11) Алтернативни понуди Не
II.12) Времетраење на договорот:
Период во месеци: 36
II.13) Претходна проверка на пазарот? Не

ДЕЛ III: ПОСТАПКА
III.1) Вид на постапка: Отворена постапка
III.2) Постапката за доделување на договор за јавна набавка ќе биде со скратени рокови: Да
Дополнителни информации за причините за намалување на роковите на постапката за доделување на договор за јавна набавка
- намалување на роковите поради итни причини
III.3) Критериум за доделување на договор: Најниска цена
III.4) Електронска постапка? Да
III.5) Електронска аукција? Да

ДЕЛ IV: ПРАВНИ, ЕКОНОМСКИ, ФИНАНСИСКИ И ТЕХНИЧКИ ИНФОРМАЦИИ
IV.1) Гаранции и авансно плаќање
IV.1.1) Гаранција на понудата: Не
IV.1.2) Изјава за сериозност: Да
IV.1.3) Гаранција за квалитетно извршување на договорот: Да [15.00%]
IV.1.4) Авансно плаќање: Не
IV.1.5) Здружување на група економски оператори во соодветна правна форма заради извршување на договорот (по извршен избор на најповолна понуда): Не
IV.1.6) Резервирани договори Не
IV.1.7) Посета на локација/Преглед на придружна документација: Не
IV.2) Критериуми за утврдување на способност на понудувачот или кандидатот
IV.2.1) За докажување на личната состојба, економскиот оператор треба да ги достави следниве документи
- изјава дека во последните 5 години не е изречена правосилна судска пресуда за сторено кривично дело од член 88 став 1 од ЗЈН
- потврда дека не е отворена постапка за стечај од надлежен орган
- потврда дека не е отворена постапка за ликвидација од надлежен орган
- потврда за платени даноци, придонеси и други јавни давачки од надлежен орган од земјата каде што економскиот оператор е регистриран
- потврда од Регистарот на казни за сторени кривични дела на правните лица дека не му е изречена споредна казна забрана за учество во постапки за јавен повик, доделување на договори за јавна набавка и договори за јавно-приватно партнерство
- потврда од Регистарот на казни за сторени кривични дела на правните лица дека не му е изречена споредна казна привремена или трајна забрана за вршење на одделна дејност
- Уверение дека со правосилна пресуда не му е изречена прекршочна санкција - забрана за вршење на професија, дејност или должност, односно привремена забрана за вршење одделна дејност
IV.2.2) Способност за вршење професионална дејност на економскиот оператор
- Документ за регистрирана дејност:
- потврда за регистрирана дејност (образец ДРД) како доказ дека е регистриран како физичко или правно лице за вршење на дејноста поврзана со предметот на договорот за јавна набавка или доказ дека припаѓа на соодветно професионално здружение согласно со прописите на земјата каде што е регистриран. Во Република Северна Македонија надлежен орган за издавање на овој документ е Централниот регистар на Република Северна Македонија.

ДЕЛ V: АДМИНИСТРАТИВНИ ИНФОРМАЦИИ
V.1) Услови за добивање на тендерска документација и дополнителни документи
V.2) Услови за доставување на понудите
V.2.1) Понудите да се достават најдоцна до 11.4.2023 година во 9:00 часот
V.2.2) Краен рок за поставување прашања: 3.4.2023 година во 15:30 часот
V.2.3) Краен рок за одговор на прашања: 5.4.2023 година во 15:30 часот
V.3) Период на важност на понудата: 120 дена
V.4) Услови за отворање на понудите
Јавното отворање на понудите ќе се одржи на денот и во часот определен како краен рок за доставување на понудите 11.4.2023 г. во 9:00 часот, место: Скопје приземје зграда 5 сала за состаноци МВР ул. „Димче Мирчев“ 9
V.5) Дополнителни информации
V.6) Датум на објава: 22.3.2023 г.

ДЕЛ VI: ДОКУМЕНТИ
ДЕЛ VII: ПОНИШТУВАЊА
ДЕЛ VIII: ПРИЛОЗИ
ДЕЛ IX: ИЗВЕСТУВАЊА ЗА СКЛУЧЕН ДОГОВОР/ЕВИДЕНЦИИ

О Г Л А С
ЗА ЈАВНА НАБАВКА

Број на оглас: 05076/2023

ДЕЛ I: ДОГОВОРЕН ОРГАН
I.1) Податоци за договорниот орган
I.1.1) Назив на договорниот орган: ЈП Комуналец-Неготино
I.1.2) Адреса: ул. „Маршал Тито“ бр. 49
I.1.3) Град и поштенски код: Неготино - 1440
I.1.4) Интернет адреса:
I.1.5) Лице за контакт: Гордана Лазарова, адреса на е-пошта: glazarova@t.mk, телефон/факс: 043/361-711
I.1.6) Дополнителни информации и тендерската документација може да се добијат на горната адреса
I.2) Категорија на договорен орган, негова главна активност или дејност:
Правни лица основани за задоволување на потребите од јавен интерес – член 9 став 1 алинеја б) од Законот - Општи јавни услуги.

ДЕЛ II: ПРЕДМЕТ НА ДОГОВОРОТ ЗА ЈАВНА НАБАВКА
II.1) Предмет на договорот за јавна набавка:
Услуги на оператор за мобилна телефонија
II.1.1) Проценета вредност без ДДВ: 820.000,00
II.2) Вид на договорот за јавна набавка: Услуги - Категорија на услуга број: 5 Телекомуникациски услуги
II.2.1) Место на испорака на стоките или извршување на услугите, или локација на извршување на работите: ЈП КОМУНАЛЕЦ Неготино
II.3) Секторски договор: Не
II.4) Централно тело: Не

II.5) Групна набавка: Не
II.6) Електронски каталог: Не
II.7) Подетален опис на предметот на договорот за јавна набавка:
Во Техничките спецификации
II.8) Заеднички поимник за јавни набавки: Да
Основен предмет на јавната набавка-Главен поимник
Шифра Опис
64000000-6 - Поштенски и телекомуникациски услуги
II.9) Делива набавка: Не
II.10) Рамковна спогодба: Не
II.11) Алтернативни понуди: Не
II.12) Времетраење на договорот:
Период во месеци: 24 или 730 дена
II.13) Претходна проверка на пазарот? Не.

ДЕЛ III: ПОСТАПКА
III.1) Вид на постапка: Поедноставена отворена постапка
III.2) Постапката за доделување на договор за јавна набавка ќе биде со скратени рокови: Не
III.3) Критериум за доделување на договор: Најниска цена
III.4) Електронска постапка? Да
III.5) Електронска аукција? Да.

ДЕЛ IV: ПРАВНИ, ЕКОНОМСКИ, ФИНАНСИСКИ И ТЕХНИЧКИ ИНФОРМАЦИИ
IV.1) Гаранции и авансно плаќање
IV.1.1) Гаранција на понудата: Не
IV.1.2) Изјава за сериозност: Да
IV.1.3) Гаранција за квалитетно извршување на договорот: Не
IV.1.4) Авансно плаќање: Не
IV.1.5) Здружување на група економски оператори во соодветна правна форма заради извршување на договорот (по извршен избор на најповолна понуда): Не
IV.1.6) Резервирани договори: Не
IV.1.7) Посета на локација/Преглед на придружна документација: Не
IV.2) Критериуми за утврдување на способност на понудувачот или кандидатот
IV.2.1) За докажување на личната состојба, економскиот оператор треба да ги достави следниве документи:
- изјава дека во последните 5 години не е изречена правосилна судска пресуда за сторено кривично дело од член 88 став 1 од ЗЈН
- потврда дека не е отворена постапка за стечај од надлежен орган
- потврда дека не е отворена постапка за ликвидација од надлежен орган
- потврда за платени даноци, придонеси и други јавни давачки од надлежен орган од земјата каде што економскиот оператор е регистриран
- потврда од Регистарот на казни за сторени кривични дела на правните лица дека не му е изречена споредна казна забрана за учество во постапки за јавен повик, доделување на договори за јавна набавка и договори за јавно-приватно партнерство
- потврда од Регистарот на казни за сторени кривични дела на правните лица дека не му е изречена споредна казна привремена или трајна забрана за вршење на одделна дејност
- Уверение дека со правосилна пресуда не му е изречена прекршочна санкција - забрана за вршење на професија, дејност или должност, односно привремена забрана за вршење одделна дејност
IV.2.2) Способност за вршење професионална дејност на економскиот оператор
- Документ за регистрирана дејност:
Документ за регистрирана дејност Потврда за извршена регистрација во АЕК.

ДЕЛ V: АДМИНИСТРАТИВНИ ИНФОРМАЦИИ
V.1) Услови за добивање на тендерска документација и дополнителни документи
V.2) Услови за доставување на понудите
V.2.1) Понудите да се достават најдоцна до 6.4.2023 година, 13:00 часот
V.2.2) Краен рок за поставување прашања: 31.3.2023 година, 15:30 часот
V.2.3) Краен рок за одговор на прашања: 2.4.2023 година, 15:30 часот
V.3) Период на важност на понудата: 90 дена
V.4) Услови за отворање на понудите
Јавното отворање на понудите ќе се одржи на денот и во часот определен како краен рок за доставување на понудите 6.4.2023 година, во 13:00 часот, место: Управна зграда на ЈП КОМУНАЛЕЦ Неготино
V.5) Дополнителни информации
V.6) Датум на објава: 22.3.2023 година.

ДЕЛ VI: ДОКУМЕНТИ
ДЕЛ VII: ПОНИШТУВАЊА
ДЕЛ VIII: ПРИЛОЗИ
ДЕЛ IX: ИЗВЕСТУВАЊА ЗА СКЛУЧЕН ДОГОВОР / ЕВИДЕНЦИИ

О Г Л А С
ЗА ЈАВНА НАБАВКА

Број на оглас: 05077/2023

ДЕЛ I: ДОГОВОРЕН ОРГАН
I.1) Податоци за договорниот орган
I.1.1) Назив на договорниот орган: Управа за водење на матичните книги
I.1.2) Адреса: бул. „Кирил и Методиј“ бр.54
I.1.3) Град и поштенски код: Скопје – 1000
I.1.4) Интернет адреса:
I.1.5) Лице за контакт: Кристина Петровска, адреса на е-пошта: kristina.petrovska@uvmk.gov.mk телефон/факс: 02/223787
I.1.6) Дополнителни информации и тендерската документација може да се добијат: на горната адреса
I.2) Категорија на договорен орган, негова главна активност или дејност:
Државни органи - Општи јавни услуги.

ДЕЛ II: ПРЕДМЕТ НА ДОГОВОРОТ ЗА ЈАВНА НАБАВКА
II.1) Предмет на договорот за јавна набавка:
Набавка на гориво за службени моторни возила
II.1.1) Објавување на проценета вредност: Не
II.2) Вид на договорот за јавна набавка: Стоки - Купување
II.2.1) Место на испорака на стоките или извршување на услугите, или локација на извршување на работите: Местото на испорака е предвидено во теднерската документација
II.3) Секторски договор: Не
II.4) Централно тело: Не
II.5) Групна набавка Не
II.6) Електронски каталог: Не
II.7) Подетален опис на предметот на договорот за јавна набавка: Детален опис за предметот на набавката е даден во тендерската документација
II.8) Заеднички поимник за јавни набавки: Да
Основен предмет на јавната набавка-Главен поимник

Шифра Опис
09000000-3 - Производи од нафта, горива, електрична енергија и од други извори на енергија
II.9) Делива набавка: Не
II.10) Рамковна спогодба: Не
II.11) Алтернативни понуди Не
II.12) Времетраење на договорот:
Период во месеци: 12
II.13) Претходна проверка на пазарот? Не

ДЕЛ III: ПОСТАПКА
III.1) Вид на постапка: Поедноставена отворена постапка
III.2) Постапката за доделување на договор за јавна набавка ќе биде со скратени рокови: Не
III.3) Критериум за доделување на договор: Најниска цена
III.4) Електронска постапка? Да
III.5) Електронска аукција? Не

ДЕЛ IV: ПРАВНИ, ЕКОНОМСКИ, ФИНАНСИСКИ И ТЕХНИЧКИ ИНФОРМАЦИИ
IV.1) Гаранции и авансно плаќање
IV.1.1) Гаранција на понудата: Не
IV.1.2) Изјава за сериозност: Да
IV.1.3) Гаранција за квалитетно извршување на договорот: Не
IV.1.4) Авансно плаќање: Не
IV.1.5) Здружување на група економски оператори во соодветна правна форма заради извршување на договорот (по извршен избор на најповолна понуда): Не
IV.1.6) Резервирани договори Не
IV.1.7) Посета на локација/Преглед на придружна документација: Не
IV.2) Критериуми за утврдување на способност на понудувачот или кандидатот
IV.2.1) За докажување на личната состојба, економскиот оператор треба да ги достави следниве документи
- изјава дека во последните 5 години не е изречена правосилна судска пресуда за сторено кривично дело од член 88 став 1 од ЗЈН
- потврда дека не е отворена постапка за стечај од надлежен орган
- потврда дека не е отворена постапка за ликвидација од надлежен орган
- потврда за платени даноци, придонеси и други јавни давачки од надлежен орган од земјата каде што економскиот оператор е регистриран
- потврда од Регистарот на казни за сторени кривични дела на правните лица дека не му е изречена споредна казна забрана за учество во постапки за јавен повик, доделување на договори за јавна набавка и договори за јавно-приватно партнерство
- потврда од Регистарот на казни за сторени кривични дела на правните лица дека не му е изречена споредна казна привремена или трајна забрана за вршење на одделна дејност
- Уверение дека со правосилна пресуда не му е изречена прекршочна санкција - забрана за вршење на професија, дејност или должност, односно привремена забрана за вршење одделна дејност
IV.2.2) Способност за вршење професионална дејност на економскиот оператор
- Документ за регистрирана дејност:
- Потврда за регистрирана дејност како доказ дека е регистриран како физичко или правно лице за вршење на дејноста поврзана со предметот на набавка или доказ дека припаѓа на соодветно професионално здружение согласно со прописите на земјата каде што е регистриран.
- Лиценца за вршење на енергетска дејност трговија со нафта и нафтени деривати издадена од Регулаторна комисија за енергеика на РСМ
IV.2.3) Техничка или професионална способност на економскиот оператор
- со изјава за инструментите, постројките или техничката опрема, која давателот на услугите или изведувачот на работите ја има на располагање за извршување на договорот:
- да поседува електронски систем за евиденција и плаќање безготовински со електронски картички во кои ќе биде наведено регистарска ознака на возилото, месечен лимит на потрошувачката искажана во денари за секое возило посебно и лицето кое ја користи картичката за безгововинско плаќање
- да поседува минимум пет бензиски пумпи на подрачјето на град Скопје.

ДЕЛ V: АДМИНИСТРАТИВНИ ИНФОРМАЦИИ
V.1) Услови за добивање на тендерска документација и дополнителни документи
V.2) Услови за доставување на понудите
V.2.1) Понудите да се достават најдоцна до 6.4.2023 година во 10:00 часот
V.2.2) Краен рок за поставување прашања: 31.3.2023 година во 15:30 часот
V.2.3) Краен рок за одговор на прашања: 2.4.2023 година во 15:30 часот
V.3) Период на важност на понудата: 120 дена
V.4) Услови за отворање на понудите
Јавното отворање на понудите ќе се одржи на денот и во часот определен како краен рок за доставување на понудите 6.4.2023 г. во 10:00 часот, место: Скопје
V.5) Дополнителни информации
V.6) Датум на објава: 22.3.2023 г.

ДЕЛ VI: ДОКУМЕНТИ
ДЕЛ VII: ПОНИШТУВАЊА
ДЕЛ VIII: ПРИЛОЗИ
ДЕЛ IX: ИЗВЕСТУВАЊА ЗА СКЛУЧЕН ДОГОВОР/ЕВИДЕНЦИИ

О Г Л А С
ЗА ЈАВНА НАБАВКА

Број на оглас: 05081/2023

ДЕЛ I: ДОГОВОРЕН ОРГАН
I.1) Податоци за договорниот орган
I.1.1) Назив на договорниот орган: Јавна установа од областа на здравството за потребите на јавните здравствени установи универзитетски клиники, завод и ургентен центар - Скопје
I.1.2) Адреса: ул. „Водњанска“ бр.17
I.1.3) Град и поштенски код: Скопје - 1000
I.1.4) Интернет адреса:
I.1.5) Лице за контакт: Горан Лекоски, адреса на е-пошта: goranlekoski@yahoo.co.uk, телефон/факс: 3 126-041
I.1.6) Дополнителни информации и тендерската документација може да се добијат на горенаведената адреса
I.2) Категорија на договорен орган, негова главна активност или дејност:
Правни лица основани за задоволување на потребите од јавен интерес – Член 9 став 1 алинеја б) од Законот – Здравство.

ДЕЛ II: ПРЕДМЕТ НА ДОГОВОРОТ ЗА ЈАВНА НАБАВКА
II.1) Предмет на договорот за јавна набавка:
Медицински потрошен (игли, инфузомати, катетри)

II.1.1) Проценета вредност без ДДВ: 19.130.000,00

II.2) Вид на договорот за јавна набавка: Стоки - Купување со одложено плаќање

II.2.1) Место на испорака на стоките или извршување на услугите, или локација на извршување на работите: на горната адреса

II.3) Секторски договор: Не

II.4) Централно тело: Не

II.5) Групна набавка: Не

II.6) Електронски каталог: Не

II.7) Подетален опис на предметот на договорот за јавна набавка:

во тендерскадокументација

II.8) Заеднички поимник за јавни набавки: Да

Основен предмет на јавната набавка-Главен поимник Шифра Опис

33000000-0 - Медицинска опрема, фармацевтски и производи за лична нега

II.9) Делива набавка: Да

Број на делови за кои можат да се поднесат понуди: Сите делови

Дел број. Опис на делот за набавка

1. Спинални игли 20Г изработени од нерѓосувачки челик , должина на иглата 88мм со можно одстапување од +/- 10%

2. спинални игли 22Г-изработени од нерѓосувачки челик стерилни за еднократна употреба и должина на иглата 88мм со можно одстапување од +,- 10%

3. спинални игли 25Г мм-изработени од нерѓосувачки челик стерилни за еднократна употреба и должина на иглата 88мм со можно одстапување од +,- 10%

4. спинални игли 26Г -изработени од нерѓосувачки челик стерилни за еднократна употребаи должина на иглата 88мм со можно одстапување од +,- 10%

5. спинални игли 27Г -изработени од нерѓосувачки челик стерилни за еднократна употреба и должина на иглата 88мм со можно одстапување од +,- 10%

6. Игла за анестезија компатибилна на апарат Stimuplex HNS12 или еквивалент, со нагиб на врв од 30° 20Г 0,90 х 150мм должина на иглата 150мм со можно одстапување од +,- 10%изработени од нерѓосувачки челик

7. Игла за анестезија компатибилна на апарат Stimuplex HNS12 или еквивалент, изработени од нерѓосувачки челик со нагиб на врв 30° 21Г 0,80 х 100мм должина на иглата 100мм

8. Игла за анестезија компатибилна на апарат Stimuplex HNS12 или еквивалент, изработени од нерѓосувачки челик,со нагиб на врв 30° 22Г 0,70 х 50ммиди должина на иглата 50мм

9. Систем за инфузомат со должина минимум 250см максимум 350 цм, компатабилни за пумпи Б Браун ФМ или еквивалентно

10. Систем за инфузомат со должина минимум 250 см максимум 350 цм (за трансфузија) компатибилни за пумпи Б Браун ФМили еквивалентно

11. Систем за перфузор со должина 150мм-200мм, компатабилни за пумпи Б Браун ФМ или еквивалентно

12. ПВЦ перфузор шприц минимум 50 мл максимум 60 мл стерилен, со филтер игла, компатибилни за пумпи Б Браун ФМ или еквивалентно

13. ПВЦ Шприцеви за перфузор 50/60 мл.стерилен, без филтер игла, компатибилни за пумпи Б Браун ФМ или еквивалентно

14. Инфузионен систем за гравитациона инфузија, со дополнителен интравенски регулатор (дозер)

15. Тринасочни luer lock валвули за инфузија со внатрешен дијаметар од 5 мм со дозволено одстапување +/-5%, отпорни на протекување

16. Тринасочни luer lock валвули за инфузијасо внатрешен дијаметар од 5 мм со дозволено одстапување +/-5%, отпорни на протекување, контаминација и воздушен емболизам, за една употреба стерилизирани со етилен оксид со рок на стерилност минимум две години со продолжеток од 100см

17. Тринасочни luer lock валвули за инфузијасо внатрешен дијаметар од 5 мм со продолжеток од 10см +/- 10%изработени од ПВЦ

18. пластични затварачи за И.В.К.-стерилни за еднократна употрба од ПВЦ

19. трансфер додаток запрефрлање на течности меѓу контејнер и виола, со внатрешен дијаметар на едната страна за контејнери од 20мм

20. Двостран трансфер додаток за префрлање на раствори од големи контејнери, ќеси и стаклени вијали

21. Централен венски катететер(сет) дволуменски - Катетер изработен од биокомпатибилен полиуретан, со мек атрауматски врв за заштита од траума, со големина 16G /16G, дијаметар 2.4мм и должина 20см со дозволено одстапување од +/- 5%,

22. Централен венски катетер (сет) тролуменски - Катетер изработен од биокомпатибилен полиуретан, со мек атрауматски врв за заштита од траума, со големина 16G /18G/18G, дијаметар 2.4мм со дозволено одстапување од +/- 5% и должина 20-30см,

23. Епидурален катетер,од полиамид,со димензија 20G,Touchi игла од медицински челик 18G, со одбележана длабочина

24. Катетер за мерење на интраабдоминален притисок за е.у изработен од PVC,со градуирана скала во мм/Hg,конектор за фолиев кататар,филтер за воздух без латекс

25. Леплива фолија за едноделен рам за механичко одстранување димензија 116 х 45 цм

26. Леплива фолија за едноделен рам димензија 116 х 60 цм со дозволено одстапување од +/- 5%

27. Шприц 60 цм3 со клун 1,6цм со дозволено одстапување од +/- 10% за липосукција изработен од полипропилен(tip tommey) или еквивалент

28. Капак со кеса за еднократна употреба , нестерилна, изработен од пластична материја, без латекс за канистер со капацитет 2000мл

29. Капак со кеса за еднократна употреба , нестерилна, изработен од пластична материја, без латекс за канистер со капацитет 1200мл

30. Маски за дишење за возрасни изработени од PVC L

31. Маски за дишење за возрасни изработени од PVC M

32. Маски за дишење за возрасни изработени од S

33. Антибактериски филтри за анестезиолошки апарат изработени од PVC со влошка за 99,9999 % бактериска и 99,99 вирална заштита,

34. Комплет ребрасти црева за анестезиолошки апарат за е.у.Комплетот да содржи:-2 црева со должина од минимум 170цм максимим 200 цм.

35. Комплет ребрасти црева за анестезиолошки апарат за е.у.Комплетот да содржи:-2 црева со должина од минимум 120 максимим 200 цм

36. Комплет ребрасти црева за анестезиолошки апарат за е.у.Комплетот да содржи:-2 црева со должина од минимум 120 цм максимим 2 1 балон од 1 литар

37. Манжетна средна за тензија за апарат за анестезија MENNEN MEDIKAL/VITALOGIK-4000

38. Конекторен кабел за пулс оксиметрија со должина мин 3 метри максимум 4 м, со правоаголен 11 пински конектор

39. Сензор за оксикометрија, во форма на штипка со кабел од 0.9 до 1м и правоаголно-трапезоиден 9 пински конектор

40. Soda lime за апсорпција на ЦО 2 за машини за анестезија ЦАС БР. 8006-28-8 или еквивалентно
41. маски за вовед во анестезија со дел за дување за еу за приклучок на црева за анестезија изработени од PVC-за возрасни
42. Кеси за парентерална исхрана на болни 3 Л со дозволено одстапување од +/- 10%изработени од PE/PP
43. Уринарни кеси за мерење саатна диуреза со испуст изработени од полипропилен/полиетилен
44. Фиксатор за назогастрична сонда голема со специјална форма адаптирана на сондата со димензија 5 х 7цм со можно одстапување од +/- 10%
45. Фиксатор за ЦВК со транспарентен филм со димензија 7,5 х 6,5 цм со можно одстапување од +/- 10%
46. Метален пеан
47. Инструметарски ножици изработени од нерѓосувачки челик, прави, должина 20 цм
II.10) Рамковна спогодба: Не
II.11) Алтернативни понуди: Не
II.12) Времетраење на договорот:
Или се планира да започне 10.5.2023 година
се планира да заврши 10.5.2024 година
Период во месеци: 12 или 365 дена
II.13) Претходна проверка на пазарот? Не.

ДЕЛ III: ПОСТАПКА
III.1) Вид на постапка: Отворена постапка
III.2) Постапката за доделување на договор за јавна набавка ќе биде со скратени рокови: Не
III.3) Критериум за доделување на договор: Најниска цена
III.4) Електронска постапка? Да
III.5) Електронска аукција? Да.

ДЕЛ IV: ПРАВНИ, ЕКОНОМСКИ, ФИНАНСИСКИ И ТЕХНИЧКИ ИНФОРМАЦИИ
IV.1) Гаранции и авансно плаќање
IV.1.1) Гаранција на понудата: Не
IV.1.2) Изјава за сериозност: Да
IV.1.3) Гаранција за квалитетно извршување на договорот: Да [5.00%]
IV.1.4) Авансно плаќање: Не
IV.1.5) Здружување на група економски оператори во соодветна правна форма заради извршување на договорот (по извршен избор на најповолна понуда): Не
IV.1.6) Резервирани договори: Не
IV.1.7) Посета на локација/Преглед на придружна документација: Не
IV.2) Критериуми за утврдување на способност на понудувачот или кандидатот
IV.2.1) За докажување на личната состојба, економскиот оператор треба да ги достави следниве документи:
- изјава дека во последните 5 години не е изречена правосилна судска пресуда за сторено кривично дело од член 88 став 1 од ЗЈН
- потврда дека не е отворена постапка за стечај од надлежен орган
- потврда дека не е отворена постапка за ликвидација од надлежен орган
- потврда за платени даноци, придонеси и други јавни давачки од надлежен орган од земјата каде што економскиот оператор е регистриран
- потврда од Регистарот на казни за сторени кривични дела на правните лица дека не му е изречена споредна казна забрана за учество во постапки за јавен повик, доделување на договори за јавна набавка и договори за јавно-приватно партнерство
- потврда од Регистарот на казни за сторени кривични дела на правните лица дека не му е изречена споредна казна привремена или трајна забрана за вршење на одделна дејност
- Уверение дека со правосилна пресуда не му е изречена прекршочна санкција - забрана за вршење на професија, дејност или должност, односно привремена забрана за вршење одделна дејност
IV.2.2) Способност за вршење професионална дејност на економскиот оператор
- Документ за регистрирана дејност:
- Документ за регистрирана дејност или потврда за регистрирана дејност
- Решение за промет на големо со медицински средства согласно Закон за лекови и медицински средства.

ДЕЛ V: АДМИНИСТРАТИВНИ ИНФОРМАЦИИ
V.1) Услови за добивање на тендерска документација и дополнителни документи
V.2) Услови за доставување на понудите
V.2.1) Понудите да се достават најдоцна до 24.4.2023 година во 12:00 часот
V.2.2) Краен рок за поставување прашања: 16.4.2023 година во 15:30 часот
V.2.3) Краен рок за одговор на прашања: 18.4.2023 година во 15:30 часот
V.3) Период на важност на понудата: 90 дена
V.4) Услови за отворање на понудите
Јавното отворање на понудите ќе се одржи на денот и во часот определен како краен рок за доставување на понудите 24.4.2023 година во 12:00 часот, место: на горната адреса
V.5) Дополнителни информации
V.6) Датум на објава: 22.3.2023 година.

ДЕЛ VI: ДОКУМЕНТИ
ДЕЛ VII: ПОНИШТУВАЊА
ДЕЛ VIII: ПРИЛОЗИ
ДЕЛ IX: ИЗВЕСТУВАЊА ЗА СКЛУЧЕН ДОГОВОР / ЕВИДЕНЦИИ

О Г Л А С
ЗА ЈАВНА НАБАВКА

Број на оглас: 05082/2023

ДЕЛ I: ДОГОВОРЕН ОРГАН
I.1) Податоци за договорниот орган
I.1.1) Назив на договорниот орган: Општина Конче
I.1.2) Адреса: Конче
I.1.3) Град и поштенски код: Конче – 2424
I.1.4) Интернет адреса:
I.1.5) Лице за контакт: Игор Илиев, адреса на е-пошта: igorce_messi@hotmail.com телефон/факс: 032/630325
I.1.6) Дополнителни информации и тендерската документација може да се добијат на горната адреса
I.2) Категорија на договорен орган, негова главна активност или дејност:
Органи на единиците на локалната самоуправа - Општи јавни услуги.

ДЕЛ II: ПРЕДМЕТ НА ДОГОВОРОТ ЗА ЈАВНА НАБАВКА
II.1) Предмет на договорот за јавна набавка:
Набавка на геодетски услуги
II.1.1) Проценета вредност без ДДВ: 850.000,00
II.2) Вид на договорот за јавна набавка: Услуги - Категорија на услуга број: 12 Архитектонски услуги; инженерски услуги и интегрални инженерски услуги; услуги за просторно планирање и инженерски услуги за уредување на земјиштето; поврзани научни и технички советодавни услуги; услуги за технички испитувања и анализа

II.2.1) Место на испорака на стоките или извршување на услугите, или локација на извршување на работите: На територија на Општина Конче
II.3) Секторски договор: Не
II.4) Централно тело: Не
II.5) Групна набавка Не
II.6) Електронски каталог: Не
II.7) Подетален опис на предметот на договорот за јавна набавка:
Набавка на геодетски услуги за потребитена општина Конче за 2023 година.
II.8) Заеднички поимник за јавни набавки: Да
Основен предмет на јавната набавка-Главен поимник
Шифра Опис
71000000-8 - Архитектурни, градежни, инженерски и инспекциски услуги
II.9) Делива набавка: Не
II.10) Рамковна спогодба: Не
II.11) Алтернативни понуди Не
II.12) Времетраење на договорот:
Или се планира да започне 20.4.2023 година се планира да заврши 20.4.2024 година
Период во месеци: 12 или денови 365
II.13) Претходна проверка на пазарот? Не

ДЕЛ III: ПОСТАПКА
III.1) Вид на постапка: Поедноставена отворена постапка
III.2) Постапката за доделување на договор за јавна набавка ќе биде со скратени рокови: Не
III.3) Критериум за доделување на договор: Најниска цена
III.4) Електронска постапка? Да
III.5) Електронска аукција? Да

ДЕЛ IV: ПРАВНИ, ЕКОНОМСКИ, ФИНАНСИСКИ И ТЕХНИЧКИ ИНФОРМАЦИИ
IV.1) Гаранции и авансно плаќање
IV.1.1) Гаранција на понудата: Не
IV.1.2) Изјава за сериозност: Да
IV.1.3) Гаранција за квалитетно извршување на договорот: Не
IV.1.4) Авансно плаќање: Не
IV.1.5) Здружување на група економски оператори во соодветна правна форма заради извршување на договорот (по извршен избор на најповолна понуда): Не
IV.1.6) Резервирани договори Не
IV.1.7) Посета на локација/Преглед на придружна документација: Не
IV.2) Критериуми за утврдување на способност на понудувачот или кандидатот
IV.2.1) За докажување на личната состојба, економскиот оператор треба да ги достави следниве документи
- изјава дека во последните 5 години не е изречена правосилна судска пресуда за сторено кривично дело од член 88 став 1 од ЗЈН
- потврда дека не е отворена постапка за стечај од надлежен орган
- потврда дека не е отворена постапка за ликвидација од надлежен орган
- потврда за платени даноци, придонеси и други јавни давачки од надлежен орган од земјата каде што економскиот оператор е регистриран
- потврда од Регистарот на казни за сторени кривични дела на правните лица дека не му е изречена споредна казна забрана за учество во постапки за јавен повик, доделување на договори за јавна набавка и договори за јавно-приватно партнерство
- потврда од Регистарот на казни за сторени кривични дела на правните лица дека не му е изречена споредна казна привремена или трајна забрана за вршење на одделна дејност
- Уверение дека со правосилна пресуда не му е изречена прекршочна санкција - забрана за вршење на професија, дејност или должност, односно привремена забрана за вршење одделна дејност
IV.2.2) Способност за вршење професионална дејност на економскиот оператор
- Документ за регистрирана дејност:
ДРД-образец Лиценца за вршење геодетски работи издадена од надлежен орган.

ДЕЛ V: АДМИНИСТРАТИВНИ ИНФОРМАЦИИ
V.1) Услови за добивање на тендерска документација и дополнителни документи
V.2) Услови за доставување на понудите
V.2.1) Понудите да се достават најдоцна до 6.4.2023 година во 10:00 часот
V.2.2) Краен рок за поставување прашања: 31.3.2023 година во 15:30 часот
V.2.3) Краен рок за одговор на прашања: 2.4.2023 година во 15:30 часот
V.3) Период на важност на понудата: 120 дена
V.4) Услови за отворање на понудите
Јавното отворање на понудите ќе се одржи на денот и во часот определен како краен рок за доставување на понудите 6.4.2023 година во 10:00 часот, место: Општина Конче
V.5) Дополнителни информации
V.6) Датум на објава: 22.3.2023 година.

ДЕЛ VI: ДОКУМЕНТИ
ДЕЛ VII: ПОНИШТУВАЊА
ДЕЛ VIII: ПРИЛОЗИ
ДЕЛ IX: ИЗВЕСТУВАЊА ЗА СКЛУЧЕН ДОГОВОР / ЕВИДЕНЦИИ

О Г Л А С
ЗА ЈАВНА НАБАВКА

Број на оглас: 05086/2023

ДЕЛ I: ДОГОВОРЕН ОРГАН
I.1) Податоци за договорниот орган
I.1.1) Назив на договорниот орган: ЈКП Комуналец – Прилеп
I.1.2) Адреса: ул. „Питу Гули“ бр.2а
I.1.3) Град и поштенски код: Прилеп – 7500
I.1.4) Интернет адреса:
I.1.5) Лице за контакт: Наташа Искова Спиркоски, адреса на е-пошта: javnikomunalec@yahoo.com телефон/факс: 048/428992
I.1.6) Дополнителни информации и тендерската документација може да се добијат на горната адреса
I.2) Категорија на договорен орган, негова главна активност или дејност:
Правни лица основани за задоволување на потребите од јавен интерес – член 9, став 1, алинеја б) од Законот - Општи јавни услуги.

ДЕЛ II: ПРЕДМЕТ НА ДОГОВОРОТ ЗА ЈАВНА НАБАВКА
II.1) Предмет на договорот за јавна набавка:
Сукцесивна набавка на резервни делови за мерцедес
II.1.1) Проценета вредност без ДДВ: 1.500.000,00
II.2) Вид на договорот за јавна набавка: Стоки - Купување со одложено плаќање
II.2.1) Место на испорака на стоките или извршување на услугите, или локација на извршување на работите: ЈКП Комуналец Прилеп
II.3) Секторски договор: Не
II.4) Централно тело: Не

II.5) Групна набавка Не
II.6) Електронски каталог: Не
II.7) Подетален опис на предметот на договорот за јавна набавка:
дадено во тендерската документација
II.8) Заеднички поимник за јавни набавки: Да
Основен предмет на јавната набавка-Главен поимник
Шифра Опис
34320000-6 - Механички резервни делови освен мотори и делови за мотори
34300000-0 - Делови и додатоци за возила и нивни мотори
II.9) Делива набавка: Не
II.10) Рамковна спогодба: Не
II.11) Алтернативни понуди Не
II.12) Времетраење на договорот:
Период во месеци: 12
II.13) Претходна проверка на пазарот? Не

ДЕЛ III: ПОСТАПКА
III.1) Вид на постапка: Поедноставена отворена постапка
III.2) Постапката за доделување на договор за јавна набавка ќе биде со скратени рокови: Не
III.3) Критериум за доделување на договор: Најниска цена
III.4) Електронска постапка? Да
III.5) Електронска аукција? Да

ДЕЛ IV: ПРАВНИ, ЕКОНОМСКИ, ФИНАНСИСКИ И ТЕХНИЧКИ ИНФОРМАЦИИ
IV.1) Гаранции и авансно плаќање
IV.1.1) Гаранција на понудата: Не
IV.1.2) Изјава за сериозност: Да
IV.1.3) Гаранција за квалитетно извршување на договорот: Не
IV.1.4) Авансно плаќање: Не
IV.1.5) Здружување на група економски оператори во соодветна правна форма заради извршување на договорот (по извршен избор на најповолна понуда): Не
IV.1.6) Резервирани договори Не
IV.1.7) Посета на локација/Преглед на придружна документација: Не
IV.2) Критериуми за утврдување на способност на понудувачот или кандидатот
IV.2.1) За докажување на личната состојба, економскиот оператор треба да ги достави следниве документи
- изјава дека во последните 5 години не е изречена правосилна судска пресуда за сторено кривично дело од член 88 став 1 од ЗЈН
- потврда дека не е отворена постапка за стечај од надлежен орган
- потврда дека не е отворена постапка за ликвидација од надлежен орган
- потврда за платени даноци, придонеси и други јавни давачки од надлежен орган од земјата каде што економскиот оператор е регистриран
- потврда од Регистарот на казни за сторени кривични дела на правните лица дека не му е изречена споредна казна забрана за учество во постапки за јавен повик, доделување на договори за јавна набавка и договори за јавно-приватно партнерство
- потврда од Регистарот на казни за сторени кривични дела на правните лица дека не му е изречена споредна казна привремена или трајна забрана за вршење на одделна дејност
- Уверение дека со правосилна пресуда не му е изречена прекршочна санкција - забрана за вршење на професија, дејност или должност, односно привремена забрана за вршење одделна дејност
IV.2.2) Способност за вршење професионална дејност на економскиот оператор
- Документ за регистрирана дејност: дрд образец.

ДЕЛ V: АДМИНИСТРАТИВНИ ИНФОРМАЦИИ
V.1) Услови за добивање на тендерска документација и дополнителни документи
V.2) Услови за доставување на понудите
V.2.1) Понудите да се достават најдоцна до 6.4.2023 година во 12:00 часот
V.2.2) Краен рок за поставување прашања: 31.3.2023 година во 15:30 часот
V.2.3) Краен рок за одговор на прашања: 2.4.2023 година во 15:30 часот
V.3) Период на важност на понудата: 120 дена
V.4) Услови за отворање на понудите
Јавното отворање на понудите ќе се одржи на денот и во часот определен како краен рок за доставување на понудите 6.4.2023 година во 12:00 часот, место: ЈКП Комуналец Прилеп
V.5) Дополнителни информации
V.6) Датум на објава: 22.3.2023 година.

ДЕЛ VI: ДОКУМЕНТИ
ДЕЛ VII: ПОНИШТУВАЊА
ДЕЛ VIII: ПРИЛОЗИ
ДЕЛ IX: ИЗВЕСТУВАЊА ЗА СКЛУЧЕН ДОГОВОР / ЕВИДЕНЦИИ

О Г Л А С
ЗА ЈАВНА НАБАВКА

Број на оглас: 05087/2023

ДЕЛ I: ДОГОВОРЕН ОРГАН
I.1) Податоци за договорниот орган
I.1.1) Назив на договорниот орган: ЈЗУ Здравствен дом Струга
I.1.2) Адреса: Кеј „8-ми Ноември“ б.б.
I.1.3) Град и поштенски код: Струга - 6330
I.1.4) Интернет адреса:
I.1.5) Лице за контакт: Јетон Селими, адреса на е-пошта: zdstruga@hotmail.com, телефон/факс: 046/780-901
I.1.6) Дополнителни информации и тендерската документација може да се добијат на горенаведената адреса
I.2) Категорија на договорен орган, негова главна активност или дејност:
Правни лица основани за задоволување на потребите од јавен интерес – Член 9 став 1 алинеја б) од Законот – Здравство.

ДЕЛ II: ПРЕДМЕТ НА ДОГОВОРОТ ЗА ЈАВНА НАБАВКА
II.1) Предмет на договорот за јавна набавка:
Лекови
II.1.1) Проценета вредност без ДДВ: 1.000.000,00
II.2) Вид на договорот за јавна набавка: Стоки - Купување со одложено плаќање
II.2.1) Место на испорака на стоките или извршување на услугите, или локација на извршување на работите: ЈЗУ Здравствен дом Струга
II.3) Секторски договор: Не
II.4) Централно тело: Не
II.5) Групна набавка: Не
II.6) Електронски каталог: Не
II.7) Подетален опис на предметот на договорот за јавна набавка:
II.8) Заеднички поимник за јавни набавки: Да
Основен предмет на јавната набавка-Главен поимник Шифра Опис

33600000-6 - Фармацевтски производи
II.9) Делива набавка: Да
Број на делови за кои можат да се поднесат понуди: Сите делови
Дел број. Опис на делот за набавка
1. R03DA05 Aminophylline 250 mg/10 ml
2. A11GA01 ascorbic acid 500 mg/5 ml
3. B02BX02 carbazochrome 10 mg/2 ml
4. H02AB02 dexamethasone 4 mg/1 ml
5. N05BA01 diazepam 5mg/1ml (10 mg/2 ml)
6. C01AA05 digoxin 0,25 mg/2 ml
7. C01CA24 epinephrine/adrenaline 1 mg/1 ml
8. J01FF02 lincomycin 600 mg/2 ml
9. N02BB02 metamizole sodium 1 g/2 ml
10. N02BB02 metamizole sodium 2,5 g/5 ml
11. A03BB01 hyoscine butylbrom ide 20mg/1ml
12. H02AB04 methylprednisolone/methylprednisolone succinate natrium 40 mg (40мг/1мл)
13. A03FA01 metoclopramide 10 mg/2 ml
14. A11HA02 pyridoxine 50 mg/2 ml
15. N05AL01 sulpiride 100 mg/2 ml
16. N02AX02 tramadol 50 mg/1 ml
17. V07AB water for injections (solvents and diluting agents) 5 ml
18. B05XA03 sodium chloride /elecrolytes 0,9%
19. B05XA03 sodium chloride /elecrolytes 0,9%
20. B05BA03 carbohydrates (glucose solution for parental nutrion) 5%
21. C03CA01 furosemide 20 mg/2 ml
22. M01AE03 ketoprofen 100 mg/2 ml
23. C04AD03 pentoxifylline 100 mg/5 ml
24. C08DA01 verapamil 5 mg/2 ml
25. R06AC03 chloropyramine 20 mg/2 ml
26. C09AA02 enalaprilat 1,25 mg/1 ml
27. N02AX02 tramadol 100 mg/2 ml
28. J01GB03 gentamicin 80 mg/2 ml
29. J01GB03 gentamicin 120 mg/2 ml(120 mg/1,5 ml)
30. A03BA01 atropin sulfas 1mg/1ml
31. B05BA03 dextrosa 35%/10ml
32. DOGAX neomicin bacitracin 165000 ie/12500 ie 165000 ie /125000 ie
33. A02BA03 Famotidine 10 x40 mg
34. R03DA05 Aminophyline 350 mg
35. J01CR02 Amoxicilin, clavulonic acid 875mg+125mg
36. N06AA09 Amitriptyline 25 mg
37. N02BB02 metamizole sodium 500mg
38. N05BA01 diazepam 5 mg
39. N05AA03 promazine 100mg
40. J01CA040 Amoxicillin 500mg
41. N05BA08 Bromazepam 6mg
42. C09AA02 enalaprilat 10 mg
43. N05BA12 Alprazolam 0.5 mg
44. M01AE03 ketoprofen 100 mg
45. B01AC06 Acetylsalycilic acis 100 mg
46. C10AA05 Rosuvastatin 40 mg
47. N05AX08 Risperidone 2 mg
48. R06AC03 Cetirizin chlorid 10 mg
49. N05CF02 Zolpidem 10 mg
50. A03FA01 metoclopramide 10 mg
51. N05AL01 sulpiride 50 mg
52. C07AB07 Bisoprolol 5 mg
53. J01EE03 Sulfamethoxazol,trimethoprim 400 mg+80 mg
54. N04AA02 Biperiden 2 mg
55. N03AF01 carbazochrome 200 mg
56. N02BE51 Paracetamol 500 mg
57. A02BC02004 Pantoprazole 40 mg
58. J01FA10003 Ciprofloxacin 500 mg
59. J01FA10003 Azithromycin 500 mg
60. J01DC02003 Cefuroxime 500 mg
61. J01DD08001 Cefixime 400 mg
62. A07BA01001 Nifuroxazide 200 mg
63. R03AK08 formoterol+beclometazone 6 mcq/doza+100 mcq/doza
64. B01AA07 Acenocoumarol 4 mg
65. J06AA-03 Snake venom antiserum 200IE
66. N05AH03 Olanzapin 10 mg
67. D07AC06 Diflucortolone 20g
68. S01CA01 Tobramicin+Deksametazon 3mg = 1mg
69. D06AX02 Chloromphenicol 5%
70. D06BB03 Aciklovir 5%
71. C09CA01 Losartan 50mg 50mg
72. N03AF01 Carbamazeopinel 400mg 400 mg
73. N03AG01 Valproic acid 500mg
74. N03AE01 Clonazepam 2mg
75. B03BB51 Folic acid + Potassium iodide
76. A02BC02 Pantoprazole/Gastrozol 40 mg
77. B05BB02 glucose, natrium chloride 9g+50g/1000ml
78. N06AB10 escitalopram 10 mg
79. C09AA02 enalapril 20 mg
80. B05BB01 sodium chloride 0.90%
81. J01DD04 ceftriaxone 2g
82. B05BC01 mannitol 200 mg/1 ml
83. B05BB01 electrolytes Ringerov r-r
84. G04BD09 trospium 5 mg
85. C03CA01 furosemide 40mg
86. C03DA01 spironolactone 100mg
87. C01AA05 digoxin 0.25mg
88. C09AA02 enalapril 2.5mg
89. C07AB02 metoprolol 100mg
90. C09DA01 losartan, hydrochlorothiazide 50 mg/12,5 mg
91. N06AB06 sertraline 100mg
92. S02CA01 tetracaine, prednisolone, tirotricin (10 mg/1 mg/0,1 mg)/1 ml
93. C08DA01 verapamil 80mg
94. C09AA03 lisinopril 20mg
95. C08CA05 nifedipine 40mg
96. C10AA05 atorvastatin 40 mg
II.10) Рамковна спогодба: Не
II.11) Алтернативни понуди: Не
II.12) Времетраење на договорот:
Или се планира да започне 14.4.2023 година
се планира да заврши 14.4.2024 година
Период во месеци: 12 или 365 дена
II.13) Претходна проверка на пазарот? Не.

ДЕЛ III: ПОСТАПКА
III.1) Вид на постапка: Поедноставена отворена постапка
III.2) Постапката за доделување на договор за јавна набавка ќе биде со скратени рокови: Не
III.3) Критериум за доделување на договор: Најниска цена
III.4) Електронска постапка? Да
III.5) Електронска аукција? Не.

ДЕЛ IV: ПРАВНИ, ЕКОНОМСКИ, ФИНАНСИСКИ И ТЕХНИЧКИ ИНФОРМАЦИИ
IV.1) Гаранции и авансно плаќање
IV.1.1) Гаранција на понудата: Не
IV.1.2) Изјава за сериозност: Да
IV.1.3) Гаранција за квалитетно извршување на договорот: Не
IV.1.4) Авансно плаќање: Не
IV.1.5) Здружување на група економски оператори во соодветна правна форма заради извршување на договорот (по извршен избор на најповолна понуда): Не
IV.1.6) Резервирани договори: Не
IV.1.7) Посета на локација/Преглед на придружна документација: Не

IV.2) Критериуми за утврдување на способност на понудувачот или кандидатот

IV.2.1) За докажување на личната состојба, економскиот оператор треба да ги достави следниве документи:

- изјава дека во последните 5 години не е изречена правосилна судска пресуда за сторено кривично дело од член 88 став 1 од ЗЈН

- потврда дека не е отворена постапка за стечај од надлежен орган

- потврда дека не е отворена постапка за ликвидација од надлежен орган

- потврда за платени даноци, придонеси и други јавни давачки од надлежен орган од земјата каде што економскиот оператор е регистриран

- потврда од Регистарот на казни за сторени кривични дела на правните лица дека не му е изречена споредна казна забрана за учество во постапки за јавен повик, доделување на договори за јавна набавка и договори за јавно-приватно партнерство

- потврда од Регистарот на казни за сторени кривични дела на правните лица дека не му е изречена споредна казна привремена или трајна забрана за вршење на одделна дејност

- Уверение дека со правосилна пресуда не му е изречена прекршочна санкција - забрана за вршење на професија, дејност или должност, односно привремена забрана за вршење одделна дејност

IV.2.2) Способност за вршење професионална дејност на економскиот оператор

- Документ за регистрирана дејност:

Документ за регистрирана дејност.

ДЕЛ V: АДМИНИСТРАТИВНИ ИНФОРМАЦИИ

V.1) Услови за добивање на тендерска документација и дополнителни документи

V.2) Услови за доставување на понудите

V.2.1) Понудите да се достават најдоцна до 6.4.2023 година во 9:00 часот

V.2.2) Краен рок за поставување прашања: 31.3.2023 година во 15:30 часот

V.2.3) Краен рок за одговор на прашања: 2.4.2023 година во 15:30 часот

V.3) Период на важност на понудата: 60 дена

V.4) Услови за отворање на понудите

Јавното отворање на понудите ќе се одржи на денот и во часот определен како краен рок за доставување на понудите 6.4.2023 година во 9:00 часот, место: управа

V.5) Дополнителни информации

V.6) Датум на објава: 22.3.2023 година.

ДЕЛ VI: ДОКУМЕНТИ

ДЕЛ VII: ПОНИШТУВАЊА

ДЕЛ VIII: ПРИЛОЗИ

ДЕЛ IX: ИЗВЕСТУВАЊА ЗА СКЛУЧЕН ДОГОВОР / ЕВИДЕНЦИИ

О Г Л А С
ЗА ЈАВНА НАБАВКА

Број на оглас: 05089/2023

ДЕЛ I: ДОГОВОРЕН ОРГАН

I.1) Податоци за договорниот орган

I.1.1) Назив на договорниот орган: ЈЗУ Здравствен дом Струга

I.1.2) Адреса: Кеј „8-ми Ноември“ б.б.

I.1.3) Град и поштенски код: Струга - 6330

I.1.4) Интернет адреса:

I.1.5) Лице за контакт: Јетон Селими, адреса на е-пошта: zdstruga@hotmail.com, телефон/факс: 046/780-901

I.1.6) Дополнителни информации и тендерската документација може да се добијат на горенаведената адреса

I.2) Категорија на договорен орган, негова главна активност или дејност:

Правни лица основани за задоволување на потребите од јавен интерес – Член 9 став 1 алинеја б) од Законот – Здравство.

ДЕЛ II: ПРЕДМЕТ НА ДОГОВОРОТ ЗА ЈАВНА НАБАВКА

II.1) Предмет на договорот за јавна набавка: Медицински потрошен материјал

II.1.1) Проценета вредност без ДДВ: 900.000,00

II.2) Вид на договорот за јавна набавка: Стоки - Купување со одложено плаќање

II.2.1) Место на испорака на стоките или извршување на услугите, или локација на извршување на работите: ЈЗУ Здравствен дом Струга

II.3) Секторски договор: Не

II.4) Централно тело: Не

II.5) Групна набавка: Не

II.6) Електронски каталог: Не

II.7) Подетален опис на предметот на договорот за јавна набавка:

II.8) Заеднички поимник за јавни набавки: Да

Основен предмет на јавната набавка-Главен поимник Шифра Опис

33000000-0 - Медицинска опрема, фармацевтски и производи за лична нега

II.9) Делива набавка: Да

Број на делови за кои можат да се поднесат понуди: Сите делови

Дел број. Опис на делот за набавка

1. Шприц PVC од мин 2 мл без игла троделен
2. Шприц PVC од мин 5 мл без игла троделен
3. Шприц PVC од мин 10 мл без игла троделен
4. Шприц PVC од мин 20 мл без игла троделен
5. Шприц PVC од мин 1 мл без игла турбекулински
6. Игли за еднократна употреба 0.8x40 21G 1 1/2" max отстапување на должина на иглите од +/- 10%
7. Игли за еднократна употреба 0.6x25 23G 1" max отстапување на должина на иглите од +/- 10%
8. Игли за еднократна употреба 0.6x30 23G 1 1/4" max отстапување на должина на иглите од +/- 10%
9. Игли за еднократна употреба 0.45x13 26G 1/2" max отстапување на должина на иглите од +/- 10%
10. Игли за еднократна употреба 1.2x38 186x1 1/2" max отстапување на должина на иглите од +/- 10%
11. Игли за еднократна употреба 0.45x16 26G 5/8" max отстапување на должина на иглите од +/- 10%
12. Интравенска Канила 22 G
13. Газа стерилна ширина од 80цмдо 90цм -стерилна компреса ,100% хирушко предиво, без оптички влакненца,
14. Завој со вткаен раб ширина од 5цм до 6цм, 100% хирушко предиво, без оптички влакненца, минимум 14/10 нишки на цм 2
15. Санитетска вата
16. Фластер ширина од 2.5цм до 3.0 цм -фластер во ролна со диспензер од неткаен текстил
17. Медицински раквици за едократна употреба, големина S со пудра изработени од природна латекс гума
18. Медицински раквици за едократна употреба, големина M со пудра изработени од природна латекс гума
19. Медицински раквици за едократна употреба, големина L со пудра изработени од природна латекс гума
20. Медицински раквици за едократна употреба, големина XL со пудра изработени од природна латекс гума

21. Медицински раквици за едократна употреба, големина S без талк (пудра) изработени од природна латекс гума
22. Медицински раквици за едократна употреба, големина M без талк (пудра) изработени од природна латекс гума
23. Alcohol aethylicus (рафиниран спиритус) 96 % волумен, произведен по PhEur -ili ekvivalent,дефинирана формула C2H5OH и CAS број:64-17-5 или еквивалентно
24. Шпатули -дрвени
25. Ezmarh - latex crevo
26. Маски за еднократна употреба со ластик -од неткаен текстил со голема густина, без стаклени влакна, полипропилен, антиалергични, прилагодлив за носот. Со СЕРТИФИКАТ.
27. ЕКГ Хартија 58mm* до 25м-ролна
28. ЕКГ Хартија (TRISMED) 215mm*16mm min30м-ролна
29. Хартија за дефибрилатор MEDTRONIC 105мм до 25м-ролна
30. BEBY - СИСТЕМИ -МИНИ ВЕНИ 23G
31. СИСТЕМИ ЗА ИНФУЗИЈА -стандарден систем
32. Лабораториски тестови (траки) за одредување на гликемија
33. Лабораториски тестови (траки) за одредување на холестерол
34. Ланцети -метални обични
35. Фластер ширина од 1.25цм до 1.5цм -фластер во ролна хартиен
36. Гел за ехо (растворлив во вода) hipoalergiski svojstva
37. Повидон јод ХФ 7,5% за дермална употреба
38. Мантил за една употреба со медицински материјал за еднократна употреба. Состав: полипропилен 50 грама двослоен
39. Полиалкохолен антисептичен раствор за дезинфекција на раце. Дејство: бактерицид влкучувајќи ја и MRSA, туберкулоцид, фунгицид и вируцид и др. Пакување од 500 мл со пупма.
40. Шаносна кравата, сунџер
41. Шансона кравата, пластика
42. Пулсоксиметар
43. Канила 20G (розе)
44. Канила 20G (жолти)
45. Маски за кислород за возрасни
46. маски за кислород за деца
47. Чаршафи за кревет за една употреба
48. подлоги за болни мин. 60 цм x 90 цм
49. обострана метализирана фолија за температурна заштита
50. Фластер ширина од 5 цм до 5 цм -фластер во ролна хартиен
51. Стоматолошки ролни (тампони) 100% целулоза
52. Стоматолошки спреј за подмачкување на насадни инструменти.
53. Стоматолошки огледалца без држач (со работен дел, дршка и винт) за преглед на заби и меки ткива во усна шуплина, метални за повеќекратна употреба
54. Борери дијамантски за турбина со работен дел пламеновидна, дебелина на работен дел мин.5,2мм; должина на работен дел мин.16,8мм; нормална гранулација
55. Четкички за отстранување на меки наслаги на заби за насаден инструмент -колењак со дисковидна форма, дебелина на работен дел мин.15мм, должина на работен дел мин.2,5мм,
56. Стоматолошка паста за отстранување на меки наслаги и полирање на заби
57. Sol.Natrium fluorid од 200-223 ppmF
58. Стоматолошки сонди -метални што може да се стерилизират, со остри врвови за идентификување на забен кариес.
59. Стоматолошки пинцети -метални, под агол
60. Локален анестетик LIDOCAINE-EPINEFRINE amp.(40mg/0.025mg)/2 ml ATC кодNO18852
61. Спреј за површинска анестезија-LIDOCAIN SPRAY 10% ATC код NO18802
62. Челични борери за насаден инструмент колењак,форма округла,големина 14
63. Челични борери за насаден инструмент колењак,форма округла,големина 18
64. Челични борери за насаден инструмент колењак,форма,округла,големина21
65. Дијамантски борери за насаден инструмент-турбина,форма-топчеста,бр.14
66. Дијамантски борери за насаден инструмент-турбина,форма-топчеста,бр.16
67. Дијамантски борери за насаден инструмент-турбина,форма-топчеста,бр.18
68. Нерв игла за одстранување на пулпа-030
69. Нерв игла за одстранување на пулпа-035
70. Нерв игла за одстранување на пулпа-040
71. Мануелен проширувач на коренски канал на забите-големина15
72. Мануелен проширувач на коренски канал на забите-големина20
73. Мануелен проширувач на коренски канал на забите-големина30
74. Мануелен проширувач на коренски канал на забите-големина35
75. Мануелен проширувач на коренски канал на забите-големина40
76. Мануелни игли за апликација на стерилна вата во забниот канал-25мм
77. Машински игли за обработка,чистење и проширување на коренски канал на забите за насаден инструмент-колењак-20
78. Машински игли за обработка,чистење и проширување на коренски канал на забите за насаден инструмент-колењак-25
79. Гумици за полирање за колењак за композити,бели,пламеничасти,должина максимум30мм ,дебелина максимум10мм
80. Месингана четка за чистење на стоматолошки потрошен матријал(челични борери и др.)
81. Пластични сисалки
82. Петриеви шољи(со три прегради)за стерилизација на стоматолошки потрошен материјал(нерв игли ,борери и др.)
83. Петриеви шољи(без прегради)за стерилизација на стоматолошки потрошен материјал(нерв игли ,борери, вата и др.)
84. Капен бочици со подлога со (5)места за разни стоматолошки потрошен материјал(во течна состојба)
85. Полиестерски траки за изолација на кавитет на забите при апликација на стоматолошки материјал за привремено и дефинитивно полнење,ширина 10мм,должина,максимум0,1м
86. Метални матрици обични-величина2
87. Метални матрици обични-величина3
88. Р-ор за дезинфекција на коренски канали на база на фенол камфор со благо антисептичко и анестетичко дејство
89. Средство за запирање на локално крварење, желатински тампони (Хемофибрин тампони)
90. Јодоформ прав
91. Спедство за третман на орални лезии,афти и мали улцерации на орална мукоза на база на еугенол и трихлороцетна киселина
92. Јодоформ траки Штрајфни 5%,ширина мах.1см,длжина мах до 5м
93. Цинк- фосфатен цемент,прашок + течност, нормално врзувачка подлога-сет

94. Средство за привремено затворање на кавитети(на база на цинк оксид)
95. Паста за алвеоларна хирурска преврска по екстракција на заб со влакна на пенгавар
96. Средство за девитализација на пулпа
97. Цинк оксид еугенол олеум кариофилорум (прашок+течност)со аналгетично, антисептичко и бактерицидно дејсво за привремено и индиректно прекривање на пулпа
98. Паста за привремено канално полнење-Јодоформ паста
99. Фотополимеризирачки композит А1
100. Фотополимеризирачки композит А2
101. Фотополимеризирачки композит А3
102. Фотополимеризирачки композит Б2
103. Радиоконтрастна калциум хидроксид паста,двокомпонентна-база и катализатор. Сет
104. Мумификациона паста
105. Траки за полирање,полиестерски,мин.ширина 4мм и 150мм должина,финост реф 44033
106. Дентин атхезивно средство(бонд)
107. Паста за реминерализација на заби,направена на органска основа и е дериват на млечен протеин -казеин
108. Стоматолоски набијачи
109. Држачи за стоматолоски огледалца
110. Инструменти за ЧЗК
111. Стоматолошки компреси во ролна за една употреба 54см х 60см(+/-2см)
112. Спреј за дезинфекција на насадни инструменти од(HBC,HCV,HIV,myco.bac.tuberculosis I dr.)
113. Стоматолоска двострана кирета за алвеола
114. скалпел
115. Лентули за колењак зелени до 40мм
116. Лентули за колењак црвени до 40мм
117. Лентули за колењак сини до 40мм
118. Држачи за обични моларни и премоларни матрици-должина мах до80мм
119. Држачи за обични моларни и премоларни матрици-должина мах 60мм
120. Држачи за обични моларни и премоларни матрици-должина мах80мм
121. Матрици метални циркуларни-мин.ширина 6ммх100см
122. Глас-јономер заштитен материјал за залевање на фисури (powder до15g +liquid до8gr/до 6.4ml),
123. Средство за залевање на фисури со флуор - powder до 15gr+liquid до10g/ до 8,0ml+dentin conditioner 6,0 gr/ до 5,7ml;
124. Артикулациона хартија за одредување на висина на загриз на заби -при апликација на стоматолошки материјали за привремено или дефинитивно затворање,плава со мин 10 лист во паковање.
125. Ланцети за крв за бебиња 1.5мм-1.8 мм (при контакт со крв самостојно се активира ланцетата)
126. Туби за земање на капиларна крв - со антикоагуланс -за испитување на крвна слика
127. Термална хартија за печатење -ширина 5 цм* до 20м за хематолошки анализатор BC-2300 MINDRAY -или еквивалент
128. Чашки за крвна слика ширина од 20-30мм и висина од 60-70mm
129. Дилуент -за хематолошки анализатор BC-2300 MINDRAY -или еквивалент
130. Лизер -за хематолошки анализатор BC-2300 MINDRAY -или еквивалент
131. Средство за секојденвно чистење -за хематолошки анализатор BC-2300 MINDRAY -или еквивалент
132. Средство за периодично чистење -за хематолошки анализатор BC-2300 MINDRAY -или еквивалент
133. Контролна крв -за хематолошки анализатор BC-2300 MINDRAY -или еквивалент

II.10) Рамковна спогодба: Не
II.11) Алтернативни понуди: Не
II.12) Времетраење на договорот:
Или се планира да започне 14.4.2023 година
се планира да заврши 14.4.2024 година
Период во месеци: 12 или 365 дена
II.13) Претходна проверка на пазарот? Не.

ДЕЛ III: ПОСТАПКА
III.1) Вид на постапка: Поедноставена отворена постапка
III.2) Постапката за доделување на договор за јавна набавка ќе биде со скратени рокови: Не
III.3) Критериум за доделување на договор: Најниска цена
III.4) Електронска постапка? Да
III.5) Електронска аукција? Не.

ДЕЛ IV: ПРАВНИ, ЕКОНОМСКИ, ФИНАНСИСКИ И ТЕХНИЧКИ ИНФОРМАЦИИ
IV.1) Гаранции и авансно плаќање
IV.1.1) Гаранција на понудата: Не
IV.1.2) Изјава за сериозност: Да
IV.1.3) Гаранција за квалитетно извршување на договорот: Не
IV.1.4) Авансно плаќање: Не
IV.1.5) Здружување на група економски оператори во соодветна правна форма заради извршување на договорот (по извршен избор на најповолна понуда): Не
IV.1.6) Резервирани договори: Не
IV.1.7) Посета на локација/Преглед на придружна документација: Не
IV.2) Критериуми за утврдување на способност на понудувачот или кандидатот
IV.2.1) За докажување на личната состојба, економскиот оператор треба да ги достави следниве документи:
- изјава дека во последните 5 години не е изречена правосилна судска пресуда за сторено кривично дело од член 88 став 1 од ЗЈН
- потврда дека не е отворена постапка за стечај од надлежен орган
- потврда дека не е отворена постапка за ликвидација од надлежен орган
- потврда за платени даноци, придонеси и други јавни давачки од надлежен орган од земјата каде што економскиот оператор е регистриран
- потврда од Регистарот на казни за сторени кривични дела на правните лица дека не му е изречена споредна казна забрана за учество во постапки за јавен повик, доделување на договори за јавна набавка и договори за јавно-приватно партнерство
- потврда од Регистарот на казни за сторени кривични дела на правните лица дека не му е изречена споредна казна привремена или трајна забрана за вршење на одделна дејност
- Уверение дека со правосилна пресуда не му е изречена прекршочна санкција - забрана за вршење на професија, дејност или должност, односно привремена забрана за вршење одделна дејност
IV.2.2) Способност за вршење професионална дејност на економскиот оператор
- Документ за регистрирана дејност:
Документ за регисрирана дејност.

ДЕЛ V: АДМИНИСТРАТИВНИ ИНФОРМАЦИИ
V.1) Услови за добивање на тендерска документација и дополнителни документи
V.2) Услови за доставување на понудите

V.2.1) Понудите да се достават најдоцна до 6.4.2023 година во 10:00 часот

V.2.2) Краен рок за поставување прашања: 31.3.2023 година во 15:30 часот

V.2.3) Краен рок за одговор на прашања: 2.4.2023 година во 15:30 часот

V.3) Период на важност на понудата: 60 дена

V.4) Услови за отворање на понудите

Јавното отворање на понудите ќе се одржи на денот и во часот определен како краен рок за доставување на понудите 6.4.2023 година во 10:00 часот, место: управа

V.5) Дополнителни информации

V.6) Датум на објава: 22.3.2023 година.

ДЕЛ VI: ДОКУМЕНТИ

ДЕЛ VII: ПОНИШТУВАЊА

ДЕЛ VIII: ПРИЛОЗИ

ДЕЛ IX: ИЗВЕСТУВАЊА ЗА СКЛУЧЕН ДОГОВОР / ЕВИДЕНЦИИ

О Г Л А С
ЗА ЈАВНА НАБАВКА

Број на оглас: 05092/2023

ДЕЛ I: ДОГОВОРЕН ОРГАН

I.1) Податоци за договорниот орган

I.1.1) Назив на договорниот орган: Општина Битола

I.1.2) Адреса: Бул. „1 Мај“ бр.61

I.1.3) Град и поштенски код: Битола – 7000

I.1.4) Интернет адреса:

I.1.5) Лице за контакт: Билјана Димитровска, адреса на е-пошта: biljanag_bt@yahoo.com телефон/факс: 047/208-333

I.1.6) Дополнителни информации и тендерската документација може да се добијат: на горенаведената адреса

I.2) Категорија на договорен орган, негова главна активност или дејност:

Органи на единиците на локалната самоуправа - Општи јавни услуги.

ДЕЛ II: ПРЕДМЕТ НА ДОГОВОРОТ ЗА ЈАВНА НАБАВКА

II.1) Предмет на договорот за јавна набавка:

Адаптација на објект за ветеринарна заштита – прифатилиште за кучиња прва фаза

II.1.1) Објавување на проценета вредност: Не

II.2) Вид на договорот за јавна набавка: Работи - Изведување

II.2.1) Место на испорака на стоките или извршување на услугите, или локација на извршување на работите: Општина Битола

II.3) Секторски договор: Не

II.4) Централно тело: Не

II.5) Групна набавка Не

II.6) Електронски каталог: Не

II.7) Подетален опис на предметот на договорот за јавна набавка:

„Изградба на настрешница во функција на објект Б2-9 објект за ветеринарна заштита КП 541/2 КО Битола,

II.8) Заеднички поимник за јавни набавки: Да

Основен предмет на јавната набавка-Главен поимник Шифра Опис

45000000-7 - Градежни работи

II.9) Делива набавка: Не

II.10) Рамковна спогодба: Не

II.11) Алтернативни понуди Не

II.12) Времетраење на договорот:

Период во месеци: 12

II.13) Претходна проверка на пазарот? Не

ДЕЛ III: ПОСТАПКА

III.1) Вид на постапка: Поедноставена отворена постапка

III.2) Постапката за доделување на договор за јавна набавка ќе биде со скратени рокови: Не

III.3) Критериум за доделување на договор: Најниска цена

III.4) Електронска постапка? Да

III.5) Електронска аукција? Да

ДЕЛ IV: ПРАВНИ, ЕКОНОМСКИ, ФИНАНСИСКИ И ТЕХНИЧКИ ИНФОРМАЦИИ

IV.1) Гаранции и авансно плаќање

IV.1.1) Гаранција на понудата: Не

IV.1.2) Изјава за сериозност: Да

IV.1.3) Гаранција за квалитетно извршување на договорот: Да [10.00%]

IV.1.4) Авансно плаќање: Не

IV.1.5) Здружување на група економски оператори во соодветна правна форма заради извршување на договорот (по извршен избор на најповолна понуда): Не

IV.1.6) Резервирани договори Не

IV.1.7) Посета на локација/Преглед на придружна документација: Не

IV.2) Критериуми за утврдување на способност на понудувачот или кандидатот

IV.2.1) За докажување на личната состојба, економскиот оператор треба да ги достави следниве документи

- изјава дека во последните 5 години не е изречена правосилна судска пресуда за сторено кривично дело од член 88 став 1 од ЗЈН

- потврда дека не е отворена постапка за стечај од надлежен орган

- потврда дека не е отворена постапка за ликвидација од надлежен орган

- потврда за платени даноци, придонеси и други јавни давачки од надлежен орган од земјата каде што економскиот оператор е регистриран

- потврда од Регистарот на казни за сторени кривични дела на правните лица дека не му е изречена споредна казна забрана за учество во постапки за јавен повик, доделување на договори за јавна набавка и договори за јавно-приватно партнерство

- потврда од Регистарот на казни за сторени кривични дела на правните лица дека не му е изречена споредна казна привремена или трајна забрана за вршење на одделна дејност

- Уверение дека со правосилна пресуда не му е изречена прекршочна санкција - забрана за вршење на професија, дејност или должност, односно привремена забрана за вршење одделна дејност

IV.2.2) Способност за вршење професионална дејност на економскиот оператор

- Документ за регистрирана дејност:

Документ за регистрирана дејност Лиценца Б за изведувач на градба издадена од Министерство за транспорт и врски на Р Северна Македонија односно соодветен документ во земјата каде што е регистриран доколку се работи за странски понудувач

IV.2.3) Техничка или професионална способност на економскиот оператор

- со опис на техничкиот персонал и техничките органи кои ќе учествуваат во извршувањето на јавната набавка, особено на оние кои се одговорни за контролата на квалитетот, а во случај на јавна набавка на работи, оние што ќе бидат вклучени во изведување на работите, без оглед на тоа дали се вработени во економскиот оператор или не:

Да располага со најмалку 1 (едно) стручно лице со Овластување Б за изведба од областа на градежништво или архетуктура.

- со листа на работи, со приложување потврда за задоволителна изведба на најважните работи. Со цел да се обезбеди соодветно ниво на конкуренција, договорниот орган може, доколку е тоа неопходно, да ги земе предвид доказите за изведени работи пред повеќе од пет години, што го наведува во тендерската документација:

Да има реализирано минимум 3 (три) договори од ваков вид на објекти во последните 5 години (сметано од денот на јавното отварање).

ДЕЛ V: АДМИНИСТРАТИВНИ ИНФОРМАЦИИ

V.1) Услови за добивање на тендерска документација и дополнителни документи

V.2) Услови за доставување на понудите

V.2.1) Понудите да се достават најдоцна до 6.4.2023 година во 13:00 часот

V.2.2) Краен рок за поставување прашања: 31.3.2023 година во 15:30 часот

V.2.3) Краен рок за одговор на прашања: 2.4.2023 година во 15:30 часот

V.3) Период на важност на понудата: 120 дена

V.4) Услови за отворање на понудите

Јавното отворање на понудите ќе се одржи на денот и во часот определен како краен рок за доставување на понудите 6.4.2023 година во 13:00 часот, место: Битола

V.5) Дополнителни информации

V.6) Датум на објава: 22.3.2023 година.

ДЕЛ VI: ДОКУМЕНТИ

ДЕЛ VII: ПОНИШТУВАЊА

ДЕЛ VIII: ПРИЛОЗИ

ДЕЛ IX: ИЗВЕСТУВАЊА ЗА СКЛУЧЕН ДОГОВОР / ЕВИДЕНЦИИ

О Г Л А С
ЗА ЈАВНА НАБАВКА

Број на оглас: 05095/2023

ДЕЛ I: ДОГОВОРЕН ОРГАН

I.1) Податоци за договорниот орган

I.1.1) Назив на договорниот орган: Општина Кавадарци

I.1.2) Адреса: ул. „Плоштад Маршал Тито“ б. б.

I.1.3) Град и поштенски код: Кавадарци – 1430

I.1.4) Интернет адреса:

I.1.5) Лице за контакт: Перса Чиркова, адреса на е-пошта: pchirkova@kavadarci.gov.mk телефон/факс: 043 416 130

I.1.6) Дополнителни информации и тендерската документација може да се добијат на горната адреса

I.2) Категорија на договорен орган, негова главна активност или дејност:

Органи на единиците на локалната самоуправа - Општи јавни услуги.

ДЕЛ II: ПРЕДМЕТ НА ДОГОВОРОТ ЗА ЈАВНА НАБАВКА

II.1) Предмет на договорот за јавна набавка:

Реконструкција на фудбалски терен во с. Дреново

II.1.1) Објавување на проценета вредност: Не

II.2) Вид на договорот за јавна набавка: Работи - Изведување

II.2.1) Место на испорака на стоките или извршување на услугите, или локација на извршување на работите: Општина Кавадарци

II.3) Секторски договор: Не

II.4) Централно тело: Не

II.5) Групна набавка Не

II.6) Електронски каталог: Не

II.7) Подетален опис на предметот на договорот за јавна набавка:

II.8) Заеднички поимник за јавни набавки: Да

Основен предмет на јавната набавка-Главен поимник

Шифра Опис

45000000-7 - Градежни работи

II.9) Делива набавка: Не

II.10) Рамковна спогодба: Не

II.11) Алтернативни понуди Не

II.12) Времетраење на договорот:

Период во месеци: 12

II.13) Претходна проверка на пазарот? Не

ДЕЛ III: ПОСТАПКА

III.1) Вид на постапка: Поедноставена отворена постапка

III.2) Постапката за доделување на договор за јавна набавка ќе биде со скратени рокови: Не

III.3) Критериум за доделување на договор: Најниска цена

III.4) Електронска постапка? Да

III.5) Електронска аукција? Не

ДЕЛ IV: ПРАВНИ, ЕКОНОМСКИ, ФИНАНСИСКИ И ТЕХНИЧКИ ИНФОРМАЦИИ

IV.1) Гаранции и авансно плаќање

IV.1.1) Гаранција на понудата: Не

IV.1.2) Изјава за сериозност: Да

IV.1.3) Гаранција за квалитетно извршување на договорот: Не

IV.1.4) Авансно плаќање: Не

IV.1.5) Здружување на група економски оператори во соодветна правна форма заради извршување на договорот (по извршен избор на најповолна понуда): Не

IV.1.6) Резервирани договори Не

IV.1.7) Посета на локација/Преглед на придружна документација: Не

IV.2) Критериуми за утврдување на способност на понудувачот или кандидатот

IV.2.1) За докажување на личната состојба, економскиот оператор треба да ги достави следниве документи

- изјава дека во последните 5 години не е изречена правосилна судска пресуда за сторено кривично дело од член 88 став 1 од ЗЈН

- потврда дека не е отворена постапка за стечај од надлежен орган

- потврда дека не е отворена постапка за ликвидација од надлежен орган

- потврда за платени даноци, придонеси и други јавни давачки од надлежен орган од земјата каде што економскиот оператор е регистриран

- потврда од Регистарот на казни за сторени кривични дела на правните лица дека не му е изречена споредна казна забрана за учество во постапки за јавен повик, доделување на договори за јавна набавка и договори за јавно-приватно партнерство

- потврда од Регистарот на казни за сторени кривични дела на правните лица дека не му е изречена споредна казна привремена или трајна забрана за вршење на одделна дејност

- Уверение дека со правосилна пресуда не му е изречена прекршочна санкција - забрана за вршење на професија, дејност или должност, односно привремена забрана за вршење одделна дејност

IV.2.2) Способност за вршење професионална дејност на економскиот оператор
- Документ за регистрирана дејност:
дадено во тендерска документација.

ДЕЛ V: АДМИНИСТРАТИВНИ ИНФОРМАЦИИ
V.1) Услови за добивање на тендерска документација и дополнителни документи
V.2) Услови за доставување на понудите
V.2.1) Понудите да се достават најдоцна до 6.4.2023 година во 10:00 часот
V.2.2) Краен рок за поставување прашања: 31.3.2023 година во 15:30 часот
V.2.3) Краен рок за одговор на прашања: 2.4.2023 година во 15:30 часот
V.3) Период на важност на понудата: 90 дена
V.4) Услови за отворање на понудите
Јавното отворање на понудите ќе се одржи на денот и во часот определен како краен рок за доставување на понудите 6.4.2023 година во 10:00 часот, место: Општина Кавадарци
V.5) Дополнителни информации
V.6) Датум на објава: 22.3.2023 година.

ДЕЛ VI: ДОКУМЕНТИ
ДЕЛ VII: ПОНИШТУВАЊА
ДЕЛ VIII: ПРИЛОЗИ
ДЕЛ IX: ИЗВЕСТУВАЊА ЗА СКЛУЧЕН ДОГОВОР / ЕВИДЕНЦИИ

О Г Л А С
ЗА ЈАВНА НАБАВКА

Број на оглас: 05099/2023

ДЕЛ I: ДОГОВОРЕН ОРГАН
I.1) Податоци за договорниот орган
I.1.1) Назив на договорниот орган: АД ТЕЦ НЕГОТИНО
I.1.2) Адреса: с. Дуброво, Неготино
I.1.3) Град и поштенски код: НЕГОТИНО - 1440
I.1.4) Интернет адреса:
I.1.5) Лице за контакт: Илија Јованов, адреса на е-пошта: komercija@tecnegotino.com.mk, телефон/факс: 043/365-280
I.1.6) Дополнителни информации и тендерската документација може да се добијат на горенаведената адреса
I.2) Категорија на договорен орган, негова главна активност или дејност:
Јавни претпријатија, акционерски друштва и друштва со ограничена одговорност од секторските дејности – Друго.

ДЕЛ II: ПРЕДМЕТ НА ДОГОВОРОТ ЗА ЈАВНА НАБАВКА
II.1) Предмет на договорот за јавна набавка:
Санација на димовоздушен тракт
II.1.1) Објавување на проценета вредност: Не
II.2) Вид на договорот за јавна набавка: Услуги - Категорија на услуга број: 1 Услуги за одржување и поправка
II.2.1) Место на испорака на стоките или извршување на услугите, или локација на извршување на работите: АД ТЕЦ Неготино ГПО
II.3) Секторски договор: Електрична енергија
II.4) Централно тело: Не
II.5) Групна набавка: Не
II.6) Електронски каталог: Не
II.7) Подетален опис на предметот на договорот за јавна набавка:
II.8) Заеднички поимник за јавни набавки: Да
Основен предмет на јавната набавка-Главен поимник Шифра Опис
98395000-8 - Браварски услуги
II.9) Делива набавка: Не
II.10) Рамковна спогодба: Да
Рамковна спогодба помеѓу повеќе договорни органи Не
Рамковната спогодба ќе се склучи со еден економски оператор
Времетраење на рамковната спогодба Период во години: 1
II.11) Алтернативни понуди: Не
II.12) Времетраење на договорот:
Период во месеци: 12
II.13) Претходна проверка на пазарот? Не.

ДЕЛ III: ПОСТАПКА
III.1) Вид на постапка: Отворена постапка
III.2) Постапката за доделување на договор за јавна набавка ќе биде со скратени рокови: Да
Дополнителни информации за причините за намалување на роковите на постапката за доделување на договор за јавна набавка
- намалување на роковите поради итни причини
III.3) Критериум за доделување на договор: Најниска цена
III.4) Електронска постапка? Да
III.5) Електронска аукција? Не.

ДЕЛ IV: ПРАВНИ, ЕКОНОМСКИ, ФИНАНСИСКИ И ТЕХНИЧКИ ИНФОРМАЦИИ
IV.1) Гаранции и авансно плаќање
IV.1.1) Гаранција на понудата: Не
IV.1.2) Изјава за сериозност: Да
IV.1.3) Гаранција за квалитетно извршување на договорот: Да [5.00%]
IV.1.4) Авансно плаќање: Не
IV.1.5) Здружување на група економски оператори во соодветна правна форма заради извршување на договорот (по извршен избор на најповолна понуда): Не
IV.1.6) Резервирани договори: Не
IV.1.7) Посета на локација/Преглед на придружна документација: Да
IV.2) Критериуми за утврдување на способност на понудувачот или кандидатот
IV.2.1) За докажување на личната состојба, економскиот оператор треба да ги достави следниве документи:
- изјава дека во последните 5 години не е изречена правосилна судска пресуда за сторено кривично дело од член 88 став 1 од ЗЈН
- потврда дека не е отворена постапка за стечај од надлежен орган
- потврда дека не е отворена постапка за ликвидација од надлежен орган
- потврда за платени даноци, придонеси и други јавни давачки од надлежен орган од земјата каде што економскиот оператор е регистриран
- потврда од Регистарот на казни за сторени кривични дела на правните лица дека не му е изречена споредна казна забрана за учество во постапки за јавен повик, доделување на договори за јавна набавка и договори за јавно-приватно партнерство
- потврда од Регистарот на казни за сторени кривични дела на правните лица дека не му е изречена споредна казна привремена или трајна забрана за вршење на одделна дејност
- Уверение дека со правосилна пресуда не му е изречена прекршочна санкција - забрана за вршење на професија, дејност или должност, односно привремена забрана за вршење одделна дејност

IV.2.2) Способност за вршење професионална дејност на економскиот оператор

- Документ за регистрирана дејност:

Документ за регистрирана дејност

IV.2.3) Економска и финансиска состојба на економскиот оператор

- Доказ за релевантно осигурување за надомест при професионален ризик:

Копие заверена од Е.О од Полиси за колективно осигурување од незгода на Е.О за работниците кои ќе работат на проектот (фирмата изведувач или подизведувач ги обезбедува документите).

IV.2.4) Техничка или професионална способност на економскиот оператор

- со листа на главни испораки на стоки или извршени услуги со вредности, датуми, купувачи (договорни органи или економски оператори), со обезбедување потврда за извршени испораки или извршени услуги:

-Економскиот оператор да има извршено најмалку една изработка или изведба на челична опрема. За истата треба да достави потврда од инвеститорот за навремена и квалитетна извадба;

- со опис на техничкиот персонал и техничките органи кои ќе учествуваат во извршувањето на јавната набавка, особено на оние кои се одговорни за контролата на квалитетот, а во случај на јавна набавка на работи, оние што ќе бидат вклучени во изведување на работите, без оглед на тоа дали се вработени во економскиот оператор или не:

- дипл.град.инж. со Овластување А за изведба доказ м1/м2 мин. – 1 извршител; - дипл.маш.инж.со IWE овластување (истите лице треба да се одговорни координатори за заварување и наведени во стандардот EN 1090-2: EXC класа 4) доказ м1/м2 мин. – 1 извршители; - дипл.маш.инж. со Овластување А за изведба доказ м1/м2 мин. – 1 извршител; - бравар-специјалист (со диплома 5ти степен) доказ м1/м2мин. – 1 извршител; - бравари трети степен со уверение доказ м1/м2 мин. – 20 извршители; - електро заварувач со атест за РЕЛ постапка доказ м1/м2 мин. – 5 извршители; - заварувачи со атест за електролачна ЕПП постапка доказ м1/м2 мин. – 3 извршители; - електро заварувач со атест за МАГ постапка доказ м1/м2 мин. – 3 извршители; - уверенија за дигалкари доказ м1/м2 мин. - 2 извршители; - стручно лице за БЗР со уверение за положен стручен испит мин 5 годишно работно искуство доказ м1/м2 мин. – 1 извршител; -Изјава од фирмата изведувач или подизведувач дека безбедноста на работниците и материјалите се на нивен терет.

- со изјава за инструментите, постројките или техничката опрема, која давателот на услугите или изведувачот на работите ја има на располагање за извршување на договорот:

- автодигалка со носивост минимум 40т со висина над 30метри со валиден сертификат/атест за дигалката и атес за операторот мин. - 1 парче; - автодигалка со носивост минимум 80т со висина над 60м со валиден сертификат/атест за дигалката и атес за операторот мин. - 1 парче; - уред за геометриско мерење – соодветен валиден сертификати за опремата со точност на мерење минимум 0,1мм мин. - 1 парче; - уред за геометриско мерење тотална станица со точност на мерење минимум 0,1мм соодветен валиден сертификати за опремата мин. - 1 парче; - тирфор со носивост 3 тони со сајла и кука L=20 метри соодветен валиден сертификати за опремата мин.– 6 парчиња; - рачна брусалица до 1500W мин.– 10 парчиња; - апарат за заварување РЕЛ постапка мин.– 4 парчиња; - апарат за заварување МИГ/МАГ постапка мин.– 4 парчиња; - автоматски апарат за ЕПП заварување мин.– 2 парчиња; - корпи за работа на висина со валиден сертификат/атест мин.- 2 парчиња; - полуавтоматски конзолен апарат за ЕПП заварување мин.– 1 парче; - машина за виткање на лим (валц) мин. – 2 парчиња; - хидраулична акпкант преса со сила од 400 тони мин.– 2 парчиња; - хоризонтална-вертикална брусилица БОРВЕРГ со минимум работна површина 10 метри мин. -1 парче;

IV.2.5) Стандарди

- Стандарди за системи за квалитет:

EN ISO 3834-2 2:2005: - Копие заверено од Е.О EN 1090-1: - Копие заверено од Е.О EN 1090-2: - Копие заверено од Е.О EXC4, TUF стандард или еквивалент за заварувачи - Копие заверено од Е.О.

ДЕЛ V: АДМИНИСТРАТИВНИ ИНФОРМАЦИИ

V.1) Услови за добивање на тендерска документација и дополнителни документи

V.2) Услови за доставување на понудите

V.2.1) Понудите да се достават најдоцна до 12.4.2023 година во 9:00 часот

V.2.2) Краен рок за поставување прашања: 4.4.2023 година во 15:30 часот

V.2.3) Краен рок за одговор на прашања: 6.4.2023 година во 15:30 часот

V.3) Период на важност на понудата: 90 дена

V.4) Услови за отворање на понудите

Јавното отворање на понудите ќе се одржи на денот и во часот определен како краен рок за доставување на понудите 12.4.2023 година во 9:00 часот, место: АД ТЕЦ Неготино

V.5) Дополнителни информации

V.6) Датум на објава: 22.3.2023 година.

ДЕЛ VI: ДОКУМЕНТИ

ДЕЛ VII: ПОНИШТУВАЊА

ДЕЛ VIII: ПРИЛОЗИ

ДЕЛ IX: ИЗВЕСТУВАЊА ЗА СКЛУЧЕН ДОГОВОР / ЕВИДЕНЦИИ

О Г Л А С
ЗА ЈАВНА НАБАВКА

Број на оглас: 05101/2023

ДЕЛ I: ДОГОВОРЕН ОРГАН

I.1) Податоци за договорниот орган

I.1.1) Назив на договорниот орган: Општина Центар

I.1.2) Адреса: „Михаил Цоков“ бр.1

I.1.3) Град и поштенски код: Скопје – 1000

I.1.4) Интернет адреса:

I.1.5) Лице за контакт: Катерина Крстоска, адреса на е-пошта: katerina.krstovska@centar.gov.mk телефон/факс: 3 203-642

I.1.6) Дополнителни информации и тендерската документација може да се добијат: на горенаведената адреса

I.2) Категорија на договорен орган, негова главна активност или дејност:

Органи на единиците на локалната самоуправа - Општи јавни услуги.

ДЕЛ II: ПРЕДМЕТ НА ДОГОВОРОТ ЗА ЈАВНА НАБАВКА

II.1) Предмет на договорот за јавна набавка:

Реконструкција на зелени површини и блоковско зеленило на територија на Општина Центар, Скопје

II.1.1) Проценета вредност без ДДВ: 2.500.000,00

II.2) Вид на договорот за јавна набавка: Работи - Изведување

II.2.1) Место на испорака на стоките или извршување на услугите, или локација на извршување на работите: повеќе локации на територија на Општина Центар - Скопје

II.3) Секторски договор: Не
II.4) Централно тело: Не
II.5) Групна набавка Не
II.6) Електронски каталог: Не
II.7) Подетален опис на предметот на договорот за јавна набавка:
соглано тендерска документација
II.8) Заеднички поимник за јавни набавки: Да
Основен предмет на јавната набавка-Главен поимник Шифра Опис
77300000-3 - Хортикултурни услуги
II.9) Делива набавка: Не
II.10) Рамковна спогодба: Да
Рамковна спогодба помеѓу повеќе договорни органи Не
Рамковната спогодба ќе се склучи со повеќе економски оператори - без повторно прибирање понуди
Времетраење на рамковната спогодба Период во години: 1
II.11) Алтернативни понуди Не
II.12) Времетраење на договорот:
Период во месеци: 12
II.13) Претходна проверка на пазарот? Не

ДЕЛ III: ПОСТАПКА
III.1) Вид на постапка: Отворена постапка
III.2) Постапката за доделување на договор за јавна набавка ќе биде со скратени рокови: Не
III.3) Критериум за доделување на договор: Најниска цена
III.4) Електронска постапка? Да
III.5) Електронска аукција? Да

ДЕЛ IV: ПРАВНИ, ЕКОНОМСКИ, ФИНАНСИСКИ И ТЕХНИЧКИ ИНФОРМАЦИИ
IV.1) Гаранции и авансно плаќање
IV.1.1) Гаранција на понудата: Не
IV.1.2) Изјава за сериозност: Да
IV.1.3) Гаранција за квалитетно извршување на договорот: Да [10.00%]
IV.1.4) Авансно плаќање: Не
IV.1.5) Здружување на група економски оператори во соодветна правна форма заради извршување на договорот (по извршен избор на најповолна понуда): Не
IV.1.6) Резервирани договори Не
IV.1.7) Посета на локација/Преглед на придружна документација: Не
IV.2) Критериуми за утврдување на способност на понудувачот или кандидатот
IV.2.1) За докажување на личната состојба, економскиот оператор треба да ги достави следниве документи
- изјава дека во последните 5 години не е изречена правосилна судска пресуда за сторено кривично дело од член 88 став 1 од ЗЈН
- потврда дека не е отворена постапка за стечај од надлежен орган
- потврда дека не е отворена постапка за ликвидација од надлежен орган
- потврда за платени даноци, придонеси и други јавни давачки од надлежен орган од земјата каде што економскиот оператор е регистриран
- потврда од Регистарот на казни за сторени кривични дела на правните лица дека не му е изречена споредна казна забрана за учество во постапки за јавен повик, доделување на договори за јавна набавка и договори за јавно-приватно партнерство
- потврда од Регистарот на казни за сторени кривични дела на правните лица дека не му е изречена споредна казна привремена или трајна забрана за вршење на одделна дејност
- Уверение дека со правосилна пресуда не му е изречена прекршочна санкција - забрана за вршење на професија, дејност или должност, односно привремена забрана за вршење одделна дејност
IV.2.2) Способност за вршење професионална дејност на економскиот оператор
- Документ за регистрирана дејност:
Потврда за регистрирана дејност (ДРД образец) како доказ дека е регистриран како физичко или правно лице за вршење на дејноста поврзана со предметот на набавка или доказ дека припаѓа на соодветно професионално здружение согласно со прописите на земјата каде што е регистриран.
IV.2.3) Економска и финансиска состојба на економскиот оператор
- Извештај за билансот на состојба издаден од надлежен орган, односно ревидиран биланс на состојба, или извадоци од извештајот за билансот на состојба, во случаи кога објавување на билансот на состојба е пропишано со закон во земјата каде што економскиот оператор е регистриран:
Минимален годишен приход од 4.000.000,00 денари за секоја година поединечно за последните 3 години (2019, 2020 и 2021 година).
- Извод од целокупниот приход на претпријатието (податок од билансот на успех издаден од надлежен орган, односно ревидиран биланс на успех) и, онаму каде што се бара, изјава за приходот во областа која се покрива со договорот за јавна набавка, и тоа најмногу за последните три финансиски години за кои се расположливи ваквите информации во зависност од датумот на кој претпријатието е основано или започнало со работа и во зависност од достапноста на таквите информации:
Минимален годишен приход од 4.000.000,00 денари за секоја година поединечно за последните 3 години (2019, 2020 и 2021 година).
IV.2.4) Техничка или професионална способност на економскиот оператор
- со опис на техничкиот персонал и техничките органи кои ќе учествуваат во извршувањето на јавната набавка, особено на оние кои се одговорни за контролата на квалитетот, а во случај на јавна набавка на работи, оние што ќе бидат вклучени во изведување на работите, без оглед на тоа дали се вработени во економскиот оператор или не:
Персонал: Од персоналот кој ќе биде вклучен во набавката и кој треба да биде на располагање за целовременетраење на договорот за јавна набавка, економскиот оператор треба да располага со: Работници: -минимум 5 работници кои ќе бидат ангажирани за реализација на предметната набавка.
- со образовните и професионални квалификации на давателот на услуги или на изведувачот на работи или на неговиот менаџерски кадар, под услов тие да не се евалуираат како критериум за избор на најповолна понуда:
Персонал: Од персоналот кој ќе биде вклучен во набавката и кој треба да биде на располагање за целовременетраење на договорот за јавна набавка, економскиот оператор треба да располага со: Стручен персонал: -минимум 2 шумарски инженери од кои минимум 1 инженер по пејсажно дизајнирање
- со листа на работи, со приложување потврда за задоволителна изведба на најважните работи. Со цел да се обезбеди соодветно ниво на конкуренција, договорниот орган може, доколку е тоа неопходно, да ги земе предвид доказите за изведени работи пред повеќе од пет години, што го наведува во тендерската документација:

Искуство: Понудувачот да има реализирано минимум 5 (пет) договори за изведување на работи од предметната област (партерно и хортикултурно уредување, изградба или реконструкција на зелени површини, испорака и садење на садници и сл.) за последните 5 (пет) години, од кои 1 (еден) реализиран договор да се однесува на предметната област (партерно и хортикултурно уредување, изградба или реконструкција на зелени површини, испорака и садење на садници и сл) со вредност од минимум 4.000.000,00 денари со вклучен ДДВ.

IV.2.5) Стандарди

- Стандарди за системи за квалитет:

Стандарди за системи за квалитет За да се квалификува како способен за извршување на предметниот договор за јавна набавка од аспект на стандардите за системи на квалитет, економскиот оператор треба да го исполнува следниот стандард: - Стандард за систем за квалитет: МКС EN ISO 9001:2015 или еквивалент Економскиот оператор го докажува исполнувањето на стандардот со доставување на: - Сертификат за исполнување на стандардот за систем за квалитет: МКС EN ISO 9001:2015 или еквивалент

- Стандарди за управување со животна средина:

Стандарди за управување со животната средина

За да се квалификува како способен за извршување на предметниот договор за јавна набавка од аспект на стандардите за управување со животната средина, економскиот оператор треба да го исполнува следниот стандард: - Стандард за управување со животна средина: МКС EN ISO 14001:2015 или еквивалент Економскиот оператор го докажува исполнувањето на стандардот со доставување на: - Сертификат за исполнување на стандардот за управување со животна средина : МКС EN ISO 14001:2015 или еквивалент. Стандарди за безбедност и здравје при работа За да се квалификува како способен за извршување на предметниот договор за јавна набавка од аспект на стандардите за безбедност и здравје при работа, економскиот оператор треба да ги исполнува следниот стандард: - Стандард за безбедност и здравје при работа: OHSAS 45001:2018 или еквивалент Економскиот оператор го докажува исполнувањето на стандардот со доставување на: - Сертификат за исполнување на стандардот за безбедност и здравје при работа: OHSAS 45001:2018 или еквивалент.

ДЕЛ V: АДМИНИСТРАТИВНИ ИНФОРМАЦИИ

V.1) Услови за добивање на тендерска документација и дополнителни документи

V.2) Услови за доставување на понудите

V.2.1) Понудите да се достават најдоцна до 24.4.2023 година во 10:00 часот

V.2.2) Краен рок за поставување прашања: 16.4.2023 година во 15:30 часот

V.2.3) Краен рок за одговор на прашања: 18.4.2023 година во 15:30 часот

V.3) Период на важност на понудата: 90 дена

V.4) Услови за отворање на понудите

Јавното отворање на понудите ќе се одржи на денот и во часот определен како краен рок за доставување на понудите 24.4.2023 година во 10:00 часот, место: Сала на Совет на ОЦ - Скопје (барака бр. 6)

V.5) Дополнителни информации

V.6) Датум на објава: 22.3.2023 година.

ДЕЛ VI: ДОКУМЕНТИ

ДЕЛ VII: ПОНИШТУВАЊА

ДЕЛ VIII: ПРИЛОЗИ

ДЕЛ IX: ИЗВЕСТУВАЊА ЗА СКЛУЧЕН ДОГОВОР / ЕВИДЕНЦИИ

О Г Л А С
ЗА ЈАВНА НАБАВКА

Број на оглас: 05102/2023

ДЕЛ I: ДОГОВОРЕН ОРГАН

I.1) Податоци за договорниот орган

I.1.1) Назив на договорниот орган: АД Градски Трговски Центар

I.1.2) Адреса: Кеј „13 Ноември“ кула 2/4

I.1.3) Град и поштенски код: Скопје - 1000

I.1.4) Интернет адреса:

I.1.5) Лице за контакт: Огнен Петровски, адреса на е-пошта: ognen.petrovski@gtcskopje.com.mk, телефон/факс: 3 134-083

I.1.6) Дополнителни информации и тендерската документација може да се добијат на горенаведената адреса

I.2) Категорија на договорен орган, негова главна активност или дејност:

Правни лица основани за задоволување на потребите од јавен интерес – Член 9 став 1 алинеја б) од Законот - Општи јавни услуги.

ДЕЛ II: ПРЕДМЕТ НА ДОГОВОРОТ ЗА ЈАВНА НАБАВКА

II.1) Предмет на договорот за јавна набавка: Тековно одржување во ГТЦ

II.1.1) Објавување на проценета вредност: Не

II.2) Вид на договорот за јавна набавка: Работи - Изведување

II.2.1) Место на испорака на стоките или извршување на услугите, или локација на извршување на работите: Скопје Градски Трговски Центар

II.3) Секторски договор: Не

II.4) Централно тело: Не

II.5) Групна набавка: Не

II.6) Електронски каталог: Не

II.7) Подетален опис на предметот на договорот за јавна набавка:

Тековно одржување во ГТЦ

II.8) Заеднички поимник за јавни набавки: Да

Основен предмет на јавната набавка-Главен поимник Шифра Опис

45000000-7 - Градежни работи

II.9) Делива набавка: Не

II.10) Рамковна спогодба: Да

Рамковна спогодба помеѓу повеќе договорни органи Не

Рамковната спогодба ќе се склучи со еден економски оператор

Времетраење на рамковната спогодба Период во години: 1

II.11) Алтернативни понуди: Не

II.12) Времетраење на договорот:

Период во месеци: 6

II.13) Претходна проверка на пазарот? Не.

ДЕЛ III: ПОСТАПКА

III.1) Вид на постапка: Поедноставена отворена постапка

III.2) Постапката за доделување на договор за јавна набавка ќе биде со скратени рокови: Не

III.3) Критериум за доделување на договор: Најниска цена

III.4) Електронска постапка? Да

III.5) Електронска аукција? Да.

ДЕЛ IV: ПРАВНИ, ЕКОНОМСКИ, ФИНАНСИСКИ И ТЕХНИЧКИ ИНФОРМАЦИИ

IV.1) Гаранции и авансно плаќање

IV.1.1) Гаранција на понудата: Не

IV.1.2) Изјава за сериозност: Да
IV.1.3) Гаранција за квалитетно извршување на договорот: Не
IV.1.4) Авансно плаќање: Не
IV.1.5) Здружување на група економски оператори во соодветна правна форма заради извршување на договорот (по извршен избор на најповолна понуда): Не
IV.1.6) Резервирани договори: Не
IV.1.7) Посета на локација/Преглед на придружна документација: Не
IV.2) Критериуми за утврдување на способност на понудувачот или кандидатот
IV.2.1) За докажување на личната состојба, економскиот оператор треба да ги достави следниве документи:
- изјава дека во последните 5 години не е изречена правосилна судска пресуда за сторено кривично дело од член 88 став 1 од ЗЈН
- потврда дека не е отворена постапка за стечај од надлежен орган
- потврда дека не е отворена постапка за ликвидација од надлежен орган
- потврда за платени даноци, придонеси и други јавни давачки од надлежен орган од земјата каде што економскиот оператор е регистриран
- потврда од Регистарот на казни за сторени кривични дела на правните лица дека не му е изречена споредна казна забрана за учество во постапки за јавен повик, доделување на договори за јавна набавка и договори за јавно-приватно партнерство
- потврда од Регистарот на казни за сторени кривични дела на правните лица дека не му е изречена споредна казна привремена или трајна забрана за вршење на одделна дејност
- Уверение дека со правосилна пресуда не му е изречена прекршочна санкција - забрана за вршење на професија, дејност или должност, односно привремена забрана за вршење одделна дејност
IV.2.2) Способност за вршење професионална дејност на економскиот оператор
- Документ за регистрирана дејност:
- Потврда за регистрирана дејност како доказ дека е регистриран како физичко или правно лице за вршење на дејноста поврзана со предметот на набавка и - Лиценца за управител на одржување на објекти од прва и втора категорија издадена од Министерство за транспорт и врски на Република Северна Македонија.
IV.2.3) Стандарди
- Стандарди за системи за квалитет:
- Сертификат ISO 9001:2015 систем за управување со квалитет или еквивалент.
IV.2.4) Техничка или професионална способност на економскиот оператор
- сертификати и извештаи издадени од надлежни тела за контрола за квалитет со признаена компетентност, а кои ја тестираат погодноста на производите што јасно била утврдена со упатувањата кон спецификациите и стандардите:
-Сертификат ISO 26000:2010 систем за управување за општествена одговорност или еквивалент и -Сертификат ISO 31000:2015 систем за управување со ризик или еквивалент.

ДЕЛ V: АДМИНИСТРАТИВНИ ИНФОРМАЦИИ
V.1) Услови за добивање на тендерска документација и дополнителни документи
V.2) Услови за доставување на понудите
V.2.1) Понудите да се достават најдоцна до 10.4.2023 година во 12:00 часот
V.2.2) Краен рок за поставување прашања: 4.4.2023 година во 15:30 часот
V.2.3) Краен рок за одговор на прашања: 6.4.2023 година во 15:30 часот
V.3) Период на важност на понудата: 90 дена
V.4) Услови за отворање на понудите
Јавното отворање на понудите ќе се одржи на денот и во часот определен како краен рок за доставување на понудите 10.4.2023 година во 12:00 часот, место: Скопје
V.5) Дополнителни информации: Јавното отворање на понудите во присуство на овластените претставници на понудувачите ќе се одржи на 10.4.2023 година во 12:00 часот во просториите на АД Градски Трговски Центар - Скопје, на 7 кат.
V.6) Датум на објава: 22.3.2023 година.

ДЕЛ VI: ДОКУМЕНТИ
ДЕЛ VII: ПОНИШТУВАЊА
ДЕЛ VIII: ПРИЛОЗИ
ДЕЛ IX: ИЗВЕСТУВАЊА ЗА СКЛУЧЕН ДОГОВОР / ЕВИДЕНЦИИ

О Г Л А С
ЗА ЈАВНА НАБАВКА

Број на оглас: 05106/2023

ДЕЛ I: ДОГОВОРЕН ОРГАН
I.1) Податоци за договорниот орган
I.1.1) Назив на договорниот орган: Акционерско друштво за приредување игри на среќа, Државна лотарија на Република Северна Македонија
I.1.2) Адреса: бул. „Гоце Делчев“ бр. 8, 1000 Скопје
I.1.3) Град и поштенски код: Скопје - 01
I.1.4) Интернет адреса:
I.1.5) Лице за контакт: Мелина Амети Бајрами, адреса на е-пошта: melina.bajrami@loto.mk, телефон/факс: 02/5511-991
I.1.6) Дополнителни информации и тендерската документација може да се добијат на горната адреса
I.2) Категорија на договорен орган, негова главна активност или дејност:
Правни лица основани за задоволување на потребите од јавен интерес – член 9 став 1 алинеја б) од Законот - Друго.

ДЕЛ II: ПРЕДМЕТ НА ДОГОВОРОТ ЗА ЈАВНА НАБАВКА
II.1) Предмет на договорот за јавна набавка:
Одржување и сервис на службени возила со опрема и потрошен материјал, гуми и др.
II.1.1) Проценета вредност без ДДВ: 1.500.000,00
II.2) Вид на договорот за јавна набавка: Стоки - Купување
II.2.1) Место на испорака на стоките или извршување на услугите, или локација на извршување на работите: Во своите работните простории на носителот на набавката.
II.3) Секторски договор: Не
II.4) Централно тело: Не
II.5) Групна набавка: Не
II.6) Електронски каталог: Не
II.7) Подетален опис на предметот на договорот за јавна набавка:
Набавка на професионални услуги за сервис и одржување на службените возила кои се во сопственост на договорниот орган, согласно описот и рамковните количини дадени во техничката спецификација која ќе биде составен дел од тендерската документација, за период од една (1) година.
II.8) Заеднички поимник за јавни набавки: Да

Основен предмет на јавната набавка-Главен поимник
Шифра Опис
50110000-9 - Поправка, одржување и сродни услуги за моторни возила и сродна опрема
II.9) Делива набавка: Не
II.10) Рамковна спогодба: Да
Рамковна спогодба помеѓу повеќе договорни органи Не
Рамковната спогодба ќе се склучи со еден економски оператор
Времетраење на рамковната спогодба Период во години:12
II.11) Алтернативни понуди Не
II.12) Времетраење на договорот:
Период во месеци: 12
II.13) Претходна проверка на пазарот? Не

ДЕЛ III: ПОСТАПКА
III.1) Вид на постапка: Поедноставена отворена постапка
III.2) Постапката за доделување на договор за јавна набавка ќе биде со скратени рокови: Не
III.3) Критериум за доделување на договор: Најниска цена
III.4) Електронска постапка? Да
III.5) Електронска аукција? Не.

ДЕЛ IV: ПРАВНИ, ЕКОНОМСКИ, ФИНАНСИСКИ И ТЕХНИЧКИ ИНФОРМАЦИИ
IV.1) Гаранции и авансно плаќање
IV.1.1) Гаранција на понудата: Не
IV.1.2) Изјава за сериозност: Да
IV.1.3) Гаранција за квалитетно извршување на договорот: Не
IV.1.4) Авансно плаќање: Не
IV.1.5) Здружување на група економски оператори во соодветна правна форма заради извршување на договорот (по извршен избор на најповолна понуда): Не
IV.1.6) Резервирани договори Не
IV.1.7) Посета на локација/Преглед на придружна документација: Не
IV.2) Критериуми за утврдување на способност на понудувачот или кандидатот
IV.2.1) За докажување на личната состојба, економскиот оператор треба да ги достави следниве документи:
- изјава дека во последните 5 години не е изречена правосилна судска пресуда за сторено кривично дело од член 88 став 1 од ЗЈН
- потврда дека не е отворена постапка за стечај од надлежен орган
- потврда дека не е отворена постапка за ликвидација од надлежен орган
- потврда за платени даноци, придонеси и други јавни давачки од надлежен орган од земјата каде што економскиот оператор е регистриран
- потврда од Регистарот на казни за сторени кривични дела на правните лица дека не му е изречена споредна казна забрана за учество во постапки за јавен повик, доделување на договори за јавна набавка и договори за јавно-приватно партнерство
- потврда од Регистарот на казни за сторени кривични дела на правните лица дека не му е изречена споредна казна привремена или трајна забрана за вршење на одделна дејност
- Уверение дека со правосилна пресуда не му е изречена прекршочна санкција - забрана за вршење на професија, дејност или должност, односно привремена забрана за вршење одделна дејност
IV.2.2) Способност за вршење професионална дејност на економскиот оператор
- Документ за регистрирана дејност:
Потврда за регистрирана дејност.

ДЕЛ V: АДМИНИСТРАТИВНИ ИНФОРМАЦИИ
V.1) Услови за добивање на тендерска документација и дополнителни документи
V.2) Услови за доставување на понудите
V.2.1) Понудите да се достават најдоцна до 6.4.2023 година во 10:00 часот
V.2.2) Краен рок за поставување прашања: 31.3.2023 година во 15:30 часот
V.2.3) Краен рок за одговор на прашања: 2.4.2023 година во 15:30 часот
V.3) Период на важност на понудата: 60 дена
V.4) Услови за отворање на понудите
Јавното отворање на понудите ќе се одржи на денот и во часот определен како краен рок за доставување на понудите 6.4.2023 година во 10:00 часот, место: Во работните простории на носителот на набавката.
V.5) Дополнителни информации: Согласно условите и барањата од тендерската документација и техничката спецификација која е нејзин составен дел.
V.6) Датум на објава: 22.3.2023 година.

ДЕЛ VI: ДОКУМЕНТИ
ДЕЛ VII: ПОНИШТУВАЊА
ДЕЛ VIII: ПРИЛОЗИ
ДЕЛ IX: ИЗВЕСТУВАЊА ЗА СКЛУЧЕН ДОГОВОР /ЕВИДЕНЦИИ

О Г Л А С
ЗА ЈАВНА НАБАВКА

Број на оглас: 05107/2023
ДЕЛ I: ДОГОВОРЕН ОРГАН
I.1) Податоци за договорниот орган
I.1.1) Назив на договорниот орган: Акционерско друштво за производство на електрична енергија ЕЛЕКТРАНИ НА СЕВЕРНА МАКЕДОНИЈА, во државна сопственост, Скопје
I.1.2) Адреса: ул. „11 Октомври“ бр. 9
I.1.3) Град и поштенски код: Скопје - 1000
I.1.4) Интернет адреса:
I.1.5) Лице за контакт: Анита Кузевска, адреса на е-пошта: anita.kuzevska@elem.com.mk, телефон/факс: 047/206-114
I.1.6) Дополнителни информации и тендерската документација може да се добијат на следнава адреса: Новачки Пат ББ, Новаци, kjn1.bt@elem.com.mk, 047/206-140
I.2) Категорија на договорен орган, негова главна активност или дејност:
Јавни претпријатија, акционерски друштва и друштва со ограничена одговорност од секторските дејности - Друго.

ДЕЛ II: ПРЕДМЕТ НА ДОГОВОРОТ ЗА ЈАВНА НАБАВКА
II.1) Предмет на договорот за јавна набавка:
Репарација на работни кола и одржување на млинови и канали за аеросмеса (РЕК Битола)
II.1.1) Проценета вредност без ДДВ: 20.000.000,00
II.2) Вид на договорот за јавна набавка: Услуги - Категорија на услуга број: 1 Услуги за одржување и поправка
II.2.1) Место на испорака на стоките или извршување на услугите, или локација на извршување на работите: РЕК Битола
II.3) Секторски договор: Електрична енергија
II.4) Централно тело: Не
II.5) Групна набавка: Не
II.6) Електронски каталог: Не
II.7) Подетален опис на предметот на договорот за јавна набавка:

Репарација на работни кола и одржување на млинови и канали за аеросмеса, РЕК Битола

II.8) Заеднички поимник за јавни набавки: Да

Основен предмет на јавната набавка-Главен поимник

Шифра Опис

45262680-1 - Заварување

II.9) Делива набавка: Да

Број на делови за кои можат да се поднесат понуди: Сите делови

Дел број. Опис на делот за набавка

1. ДЕЛ 1 – Репарација на работни кола од млинови

2. ДЕЛ 2 - Одржување на млинови и канали за аеросмеса

II.10) Рамковна спогодба: Да

Рамковна спогодба помеѓу повеќе договорни органи Не

Рамковната спогодба ќе се склучи со еден економски оператор

Времетраење на рамковната спогодба

Период во месеци: 12

II.11) Алтернативни понуди: Не

II.12) Времетраење на договорот:

Период во месеци: 12

II.13) Претходна проверка на пазарот? Не.

ДЕЛ III: ПОСТАПКА

III.1) Вид на постапка: Отворена постапка

III.2) Постапката за доделување на договор за јавна набавка ќе биде со скратени рокови: Не

III.3) Критериум за доделување на договор: Најниска цена

III.4) Електронска постапка? Да

III.5) Електронска аукција? Не.

ДЕЛ IV: ПРАВНИ, ЕКОНОМСКИ, ФИНАНСИСКИ И ТЕХНИЧКИ ИНФОРМАЦИИ

IV.1) Гаранции и авансно плаќање

IV.1.1) Гаранција на понудата: Не

IV.1.2) Изјава за сериозност: Да

IV.1.3) Гаранција за квалитетно извршување на договорот: Да [15.00%]

IV.1.4) Авансно плаќање: Не

IV.1.5) Здружување на група економски оператори во соодветна правна форма заради извршување на договорот (по извршен избор на најповолна понуда): Не

IV.1.6) Резервирани договори: Не

IV.1.7) Посета на локација/Преглед на придружна документација: Не

IV.2) Критериуми за утврдување на способност на понудувачот или кандидатот

IV.2.1) За докажување на личната состојба, економскиот оператор треба да ги достави следниве документи:

- изјава дека во последните 5 години не е изречена правосилна судска пресуда за сторено кривично дело од член 88 став 1 од ЗЈН

- потврда дека не е отворена постапка за стечај од надлежен орган

- потврда дека не е отворена постапка за ликвидација од надлежен орган

- потврда за платени даноци, придонеси и други јавни давачки од надлежен орган од земјата каде што економскиот оператор е регистриран

- потврда од Регистарот на казни за сторени кривични дела на правните лица дека не му е изречена споредна казна забрана за учество во постапки за јавен повик, доделување на договори за јавна набавка и договори за јавно-приватно партнерство

- потврда од Регистарот на казни за сторени кривични дела на правните лица дека не му е изречена споредна казна привремена или трајна забрана за вршење на одделна дејност

- Уверение дека со правосилна пресуда не му е изречена прекршочна санкција - забрана за вршење на професија, дејност или должност, односно привремена забрана за вршење одделна дејност

IV.2.2) Способност за вршење професионална дејност на економскиот оператор

- Документ за регистрирана дејност:

Потврда за регистрирана дејност како доказ дека е регистриран како физичко или правно лице за вршење на дејноста поврзана со предметот на набавка или доказ дека припаѓа на соодветно професионално здружение согласно со прописите на земјата каде што е регистриран.

IV.2.3) Техничка или професионална способност на економскиот оператор

- со образовните и професионални квалификации на давателот на услуги или на изведувачот на работи или на неговиот менаџерски кадар, под услов тие да не се евалуираат како критериум за избор на најповолна понуда:

ЗА ДЕЛ 1: - мин. 1 дипломиран машински инженер,со лиценца А од областа на машинството - мин.9 бравари со доказ диплома (уверение) - мин.9 заварувачи со важечки атест за електро заварување во согласност со MKS EN ISO 9606 или еквивалентно, издадени од акредитирано тело за атестирање на персонал според MKS EN 17024 или еквивалентно - ЗА ДЕЛ 2:- мин. 1 дипломиран машински инженер,со лиценца А од областа на машинството - мин.7 бравари со уверение, - мин.7 заварувачи со важечки атест за електро заварување во согласност со MKS EN ISO 9606 или еквивалентно, издадени од акредитирано тело за атестирање на персонал според MKS EN 17024 или еквивалентно.

- со изјава за инструментите, постројките или техничката опрема, која давателот на услугите или изведувачот на работите ја има на располагање за извршување на договорот:

ЗА ДЕЛ 1: - мин.2 апарати за електро заварување мин 145А, - мин.2 комплети со боци за оксигенско сечење - мин 1 пневматски завртувач/одвртувач за завртки М20, - мин.1 апарат за заварување мин 1000А - мин.4 апарати за електро заварување мин 400 А - ЗА ДЕЛ 2: - мин.2 инвертер апарати за електро заварување мин 145А, - мин.2 комплети со боци за оксигенско сечење. - Мин.1 апарат за заварување над 750А комбиниран со CO2 - Мин.2 апарати за електро заварување мин.400 А.

ДЕЛ V: АДМИНИСТРАТИВНИ ИНФОРМАЦИИ

V.1) Услови за добивање на тендерска документација и дополнителни документи

V.2) Услови за доставување на понудите

V.2.1) Понудите да се достават најдоцна до 24.4.2023 година во 11:00 часот

V.2.2) Краен рок за поставување прашања: 16.4.2023 година во 15:30 часот

V.2.3) Краен рок за одговор на прашања: 18.4.2023 година во 15:30 часот

V.3) Период на важност на понудата: 120 дена

V.4) Услови за отворање на понудите

Јавното отворање на понудите ќе се одржи на денот и во часот определен како краен рок за доставување на понудите 24.4.2023 година во 11:00 часот, место: РЕК Битола

V.5) Дополнителни информации: Број на ЈН кај договорниот орган е 16-19/2023 и економскиот оператор да не го зема во предвид.

V.6) Датум на објава: 22.3.2023 година.

ДЕЛ VI: ДОКУМЕНТИ

ДЕЛ VII: ПОНИШТУВАЊА

ДЕЛ VIII: ПРИЛОЗИ

ДЕЛ IX: ИЗВЕСТУВАЊА ЗА СКЛУЧЕН ДОГОВОР /ЕВИДЕНЦИИ

О Г Л А С
ЗА ЈАВНА НАБАВКА

Број на оглас: 05108/2023

ДЕЛ I: ДОГОВОРЕН ОРГАН

I.1) Податоци за договорниот орган

I.1.1) Назив на договорниот орган: ЈЗУ Специјална болница по гинекологија и акушерство „Мајка Тереза“ - Скопје

I.1.2) Адреса: ул. „Коста Абрашевиќ“ бр. 3

I.1.3) Град и поштенски код: Скопје – 1000

I.1.4) Интернет адреса:

I.1.5) Лице за контакт: Благојка Марковска, адреса на е-пошта: tenderi@gynobs-cair.org.mk телефон/факс: 02/2600 825

I.1.6) Дополнителни информации и тендерската документација може да се добијат на горната адреса

I.2) Категорија на договорен орган, негова главна активност или дејност:

Правни лица основани за задоволување на потребите од јавен интерес – член 9, став 1, алинеја б) од Законот - Здравство.

ДЕЛ II: ПРЕДМЕТ НА ДОГОВОРОТ ЗА ЈАВНА НАБАВКА

II.1) Предмет на договорот за јавна набавка: Видеоларингоскоп

II.1.1) Објавување на проценета вредност: Не

II.2) Вид на договорот за јавна набавка: Стоки - Купување со одложено плаќање

II.2.1) Место на испорака на стоките или извршување на услугите, или локација на извршување на работите: Болница

II.3) Секторски договор: Не

II.4) Централно тело: Не

II.5) Групна набавка Не

II.6) Електронски каталог: Не

II.7) Подетален опис на предметот на договорот за јавна набавка:

Во тендерската документација

II.8) Заеднички поимник за јавни набавки: Да

Основен предмет на јавната набавка-Главен поимник

Шифра Опис

33000000-0 - Медицинска опрема, фармацевтски и производи за лична нега

II.9) Делива набавка: Не

II.10) Рамковна спогодба: Не

II.11) Алтернативни понуди Не

II.12) Времетраење на договорот:

Период во месеци: 12

II.13) Претходна проверка на пазарот? Не

ДЕЛ III: ПОСТАПКА

III.1) Вид на постапка: Поедноставена отворена постапка

III.2) Постапката за доделување на договор за јавна набавка ќе биде со скратени рокови: Не

III.3) Критериум за доделување на договор: Најниска цена

III.4) Електронска постапка? Да

III.5) Електронска аукција? Да

ДЕЛ IV: ПРАВНИ, ЕКОНОМСКИ, ФИНАНСИСКИ И ТЕХНИЧКИ ИНФОРМАЦИИ

IV.1) Гаранции и авансно плаќање

IV.1.1) Гаранција на понудата: Не

IV.1.2) Изјава за сериозност: Да

IV.1.3) Гаранција за квалитетно извршување на договорот: Да [5.00%]

IV.1.4) Авансно плаќање: Не

IV.1.5) Здружување на група економски оператори во соодветна правна форма заради извршување на договорот (по извршен избор на најповолна понуда): Не

IV.1.6) Резервирани договори Не

IV.1.7) Посета на локација/Преглед на придружна документација: Не

IV.2) Критериуми за утврдување на способност на понудувачот или кандидатот

IV.2.1) За докажување на личната состојба, економскиот оператор треба да ги достави следниве документи

- изјава дека во последните 5 години не е изречена правосилна судска пресуда за сторено кривично дело од член 88 став 1 од ЗЈН

- потврда дека не е отворена постапка за стечај од надлежен орган

- потврда дека не е отворена постапка за ликвидација од надлежен орган

- потврда за платени даноци, придонеси и други јавни давачки од надлежен орган од земјата каде што економскиот оператор е регистриран

- потврда од Регистарот на казни за сторени кривични дела на правните лица дека не му е изречена споредна казна забрана за учество во постапки за јавен повик, доделување на договори за јавна набавка и договори за јавно-приватно партнерство

- потврда од Регистарот на казни за сторени кривични дела на правните лица дека не му е изречена споредна казна привремена или трајна забрана за вршење на одделна дејност

- Уверение дека со правосилна пресуда не му е изречена прекршочна санкција - забрана за вршење на професија, дејност или должност, односно привремена забрана за вршење одделна дејност

IV.2.2) Способност за вршење професионална дејност на економскиот оператор

- Документ за регистрирана дејност:

-ДРД образец -Решение/одобрение за промет на големо со медицински средства издадено од Агенција за лекови и медицински средства.

IV.2.3) Техничка или професионална способност на економскиот оператор

- сертификати и извештаи издадени од надлежни тела за контрола за квалитет со признаена компетентност, а кои ја тестираат погодноста на производите што јасно била утврдена со упатувањата кон спецификациите и стандардите:

Решение за регистрација од МАЛМЕД односно одобрение за ставање во промет.

ДЕЛ V: АДМИНИСТРАТИВНИ ИНФОРМАЦИИ

V.1) Услови за добивање на тендерска документација и дополнителни документи

V.2) Услови за доставување на понудите

V.2.1) Понудите да се достават најдоцна до 6.4.2023 година во 12:00 часот

V.2.2) Краен рок за поставување прашања: 31.3.2023 година во 15:30 часот

V.2.3) Краен рок за одговор на прашања: 2.4.2023 година во 15:30 часот

V.3) Период на важност на понудата: 120 дена

V.4) Услови за отворање на понудите

Јавното отворање на понудите ќе се одржи на денот и во часот определен како краен рок за доставување на понудите 6.4.2023 година во 12:00 часот, место: Правна служба

V.5) Дополнителни информации

V.6) Датум на објава: 22.3.2023 година.

ДЕЛ VI: ДОКУМЕНТИ

ДЕЛ VII: ПОНИШТУВАЊА

ДЕЛ VIII: ПРИЛОЗИ

ДЕЛ IX: ИЗВЕСТУВАЊА ЗА СКЛУЧЕН ДОГОВОР / ЕВИДЕНЦИИ

О Г Л А С
ЗА ЈАВНА НАБАВКА

Број на оглас: 05111/2023

ДЕЛ I: ДОГОВОРЕН ОРГАН

I.1) Податоци за договорниот орган

I.1.1) Назив на договорниот орган: Служба за општи и заеднички работи на Владата на Република Северна Македонија

I.1.2) Адреса: Плоштад „Пресвета Богородица“ бр. 3

I.1.3) Град и поштенски код: Скопје – 1000

I.1.4) Интернет адреса:

I.1.5) Лице за контакт: Славица Тошиќ, адреса на е-пошта: slavica.tosik@sozr.gov.mk телефон/факс: 02/3 146-700

I.1.6) Дополнителни информации и тендерската документација може да се добијат: на горенаведената адреса

I.2) Категорија на договорен орган, негова главна активност или дејност:

Државни органи - Општи јавни услуги.

ДЕЛ II: ПРЕДМЕТ НА ДОГОВОРОТ ЗА ЈАВНА НАБАВКА

II.1) Предмет на договорот за јавна набавка:

Осигурување на имот

II.1.1) Објавување на проценета вредност: Не

II.2) Вид на договорот за јавна набавка: Услуги - Категорија на услуга број: 6 Финансиски услуги, и тоа: осигурителни услуги и банкарски и финансиски услуги (освен услугите во врска со издавањето, тргувањето или преносот на хартии од вредност или други финансиски инструменти, брокерските услуги и услугите на Народна банка на Република Македонија и услугите кои за предмет имаат купување или изнајмување земјиште, згради или друг недвижен имот и права кои произлегуваат од истите, освен при доделувањето на договори за јавна набавка на финансиски услуги поврзани со договорите за купување или изнајмување)

II.2.1) Место на испорака на стоките или извршување на услугите, или локација на извршување на работите: Република Северна Македонија

II.3) Секторски договор: Не

II.4) Централно тело: Не

II.5) Групна набавка Не

II.6) Електронски каталог: Не

II.7) Подетален опис на предметот на договорот за јавна набавка:

Во тендерска документација

II.8) Заеднички поимник за јавни набавки: Да

Основен предмет на јавната набавка-Главен поимник Шифра Опис

66515200-5 - Осигурување на имот

II.9) Делива набавка: Не

II.10) Рамковна спогодба: Не

II.11) Алтернативни понуди Не

II.12) Времетраење на договорот:

Период во месеци: 12

II.13) Претходна проверка на пазарот? Не

ДЕЛ III: ПОСТАПКА

III.1) Вид на постапка: Поедноставена отворена постапка

III.2) Постапката за доделување на договор за јавна набавка ќе биде со скратени рокови: Не

III.3) Критериум за доделување на договор: Најниска цена

III.4) Електронска постапка? Да

III.5) Електронска аукција? Да

ДЕЛ IV: ПРАВНИ, ЕКОНОМСКИ, ФИНАНСИСКИ И ТЕХНИЧКИ ИНФОРМАЦИИ

IV.1) Гаранции и авансно плаќање

IV.1.1) Гаранција на понудата: Не

IV.1.2) Изјава за сериозност: Да

IV.1.3) Гаранција за квалитетно извршување на договорот: Да [15.00%]

IV.1.4) Авансно плаќање: Не

IV.1.5) Здружување на група економски оператори во соодветна правна форма заради извршување на договорот (по извршен избор на најповолна понуда): Не

IV.1.6) Резервирани договори Не

IV.1.7) Посета на локација/Преглед на придружна документација: Не

IV.2) Критериуми за утврдување на способност на понудувачот или кандидатот

IV.2.1) За докажување на личната состојба, економскиот оператор треба да ги достави следниве документи

- изјава дека во последните 5 години не е изречена правосилна судска пресуда за сторено кривично дело од член 88 став 1 од ЗЈН

- потврда дека не е отворена постапка за стечај од надлежен орган

- потврда дека не е отворена постапка за ликвидација од надлежен орган

- потврда за платени даноци, придонеси и други јавни давачки од надлежен орган од земјата каде што економскиот оператор е регистриран

- потврда од Регистарот на казни за сторени кривични дела на правните лица дека не му е изречена споредна казна забрана за учество во постапки за јавен повик, доделување на договори за јавна набавка и договори за јавно-приватно партнерство

- потврда од Регистарот на казни за сторени кривични дела на правните лица дека не му е изречена споредна казна привремена или трајна забрана за вршење на одделна дејност

- Уверение дека со правосилна пресуда не му е изречена прекршочна санкција - забрана за вршење на професија, дејност или должност, односно привремена забрана за вршење одделна дејност

IV.2.2) Способност за вршење професионална дејност на економскиот оператор

- Документ за регистрирана дејност:

Потврда за регистрирана дејност како доказ дека е регистриран како физичко или правно лице за вршење на дејноста поврзана со предметот на набавка или доказ дека припаѓа на соодветно професионално здружение согласно со прописите на земјата каде што е регистриран и Решение за упис во регистарот, како доказ дека се исполнети посебните услови за вршење на дејноста пропишани со закон.

ДЕЛ V: АДМИНИСТРАТИВНИ ИНФОРМАЦИИ

V.1) Услови за добивање на тендерска документација и дополнителни документи

V.2) Услови за доставување на понудите

V.2.1) Понудите да се достават најдоцна до 6.4.2023 година во 10:00 часот

V.2.2) Краен рок за поставување прашања: 31.3.2023 година во 15:30 часот

V.2.3) Краен рок за одговор на прашања: 2.4.2023 година во 15:30 часот

V.3) Период на важност на понудата: 120 дена

V.4) Услови за отворање на понудите

Јавното отворање на понудите ќе се одржи на денот и во часот определен како краен рок за доставување на понудите 6.4.2023 година во 10:00 часот, место: Служба за општи и заеднички работи на Владата на Република Северна Македонија, со адреса на Плоштад „Пресвета Богородица“ број 3, Скопје

V.5) Дополнителни информации
Во тендерска документација
V.6) Датум на објава: 22.3.2023 година.

ДЕЛ VI: ДОКУМЕНТИ
ДЕЛ VII: ПОНИШТУВАЊА
ДЕЛ VIII: ПРИЛОЗИ
ДЕЛ IX: ИЗВЕСТУВАЊА ЗА СКЛУЧЕН ДОГОВОР / ЕВИДЕНЦИИ

_____

О Г Л А С
ЗА ЈАВНА НАБАВКА

Број на оглас: 05112/2023

ДЕЛ I: ДОГОВОРЕН ОРГАН
I.1) Податоци за договорниот орган
I.1.1) Назив на договорниот орган: Општина Тетово
I.1.2) Адреса: ул. „Дервиш Цара“ бр.68
I.1.3) Град и поштенски код: Тетово – 1200
I.1.4) Интернет адреса:
I.1.5) Лице за контакт: Општина Тетово, адреса на е-пошта: procurement@tetova.gov.mk телефон/факс: +389 44 511 930
I.1.6) Дополнителни информации и тендерската документација може да се добијат: на горенаведената адреса
I.2) Категорија на договорен орган, негова главна активност или дејност:
Органи на единиците на локалната самоуправа - Општи јавни услуги.

ДЕЛ II: ПРЕДМЕТ НА ДОГОВОРОТ ЗА ЈАВНА НАБАВКА
II.1) Предмет на договорот за јавна набавка:
Проектирање на сообраќајни проекти на затворени паркинзи кој се предвидени со ДУП на град Тетово
II.1.1) Објавување на проценета вредност: Не
II.2) Вид на договорот за јавна набавка: Услуги - Категорија на услуга број: 12 Архитектонски услуги; инженерски услуги и интегрални инженерски услуги; услуги за просторно планирање и инженерски услуги за уредување на земјиштето; поврзани научни и технички советодавни услуги; услуги за технички испитувања и анализа
II.2.1) Место на испорака на стоките или извршување на услугите, или локација на извршување на работите:
II.3) Секторски договор: Не
II.4) Централно тело: Не
II.5) Групна набавка Не
II.6) Електронски каталог: Не
II.7) Подетален опис на предметот на договорот за јавна набавка:
II.8) Заеднички поимник за јавни набавки: Да
Основен предмет на јавната набавка-Главен поимник Шифра Опис
71000000-8 - Архитектурни, градежни, инженерски и инспекциски услуги
II.9) Делива набавка: Не
II.10) Рамковна спогодба: Не
II.11) Алтернативни понуди Не
II.12) Времетраење на договорот:
Период во месеци: 12
II.13) Претходна проверка на пазарот? Не

ДЕЛ III: ПОСТАПКА
III.1) Вид на постапка: Поедноставена отворена постапка
III.2) Постапката за доделување на договор за јавна набавка ќе биде со скратени рокови: Не
III.3) Критериум за доделување на договор: Најниска цена
III.4) Електронска постапка? Да
III.5) Електронска аукција? Да

ДЕЛ IV: ПРАВНИ, ЕКОНОМСКИ, ФИНАНСИСКИ И ТЕХНИЧКИ ИНФОРМАЦИИ
IV.1) Гаранции и авансно плаќање
IV.1.1) Гаранција на понудата: Не
IV.1.2) Изјава за сериозност: Да
IV.1.3) Гаранција за квалитетно извршување на договорот: Не
IV.1.4) Авансно плаќање: Не
IV.1.5) Здружување на група економски оператори во соодветна правна форма заради извршување на договорот (по извршен избор на најповолна понуда): Не
IV.1.6) Резервирани договори Не
IV.1.7) Посета на локација/Преглед на придружна документација: Не
IV.2) Критериуми за утврдување на способност на понудувачот или кандидатот
IV.2.1) За докажување на личната состојба, економскиот оператор треба да ги достави следниве документи
- изјава дека во последните 5 години не е изречена правосилна судска пресуда за сторено кривично дело од член 88 став 1 од ЗЈН
- потврда дека не е отворена постапка за стечај од надлежен орган
- потврда дека не е отворена постапка за ликвидација од надлежен орган
- потврда за платени даноци, придонеси и други јавни давачки од надлежен орган од земјата каде што економскиот оператор е регистриран
- потврда од Регистарот на казни за сторени кривични дела на правните лица дека не му е изречена споредна казна забрана за учество во постапки за јавен повик, доделување на договори за јавна набавка и договори за јавно-приватно партнерство
- потврда од Регистарот на казни за сторени кривични дела на правните лица дека не му е изречена споредна казна привремена или трајна забрана за вршење на одделна дејност
- Уверение дека со правосилна пресуда не му е изречена прекршочна санкција - забрана за вршење на професија, дејност или должност, односно привремена забрана за вршење одделна дејност
IV.2.2) Способност за вршење професионална дејност на економскиот оператор
- Документ за регистрирана дејност:
- Потврда за регистрирана дејност како доказ дека е регистриран како физичко или правно лице за вршење на дејноста поврзана со предметот на набавка или доказ дека припаѓа на соодветно професионално здружение согласно со прописите на земјата каде што е регистриран.
- Лиценца „Б“ за проектирање издадено од Министерство за транспорт и врски.

ДЕЛ V: АДМИНИСТРАТИВНИ ИНФОРМАЦИИ
V.1) Услови за добивање на тендерска документација и дополнителни документи
V.2) Услови за доставување на понудите
V.2.1) Понудите да се достават најдоцна до 6.4.2023 година во 11:00 часот
V.2.2) Краен рок за поставување прашања: 31.3.2023 година во 15:30 часот
V.2.3) Краен рок за одговор на прашања: 2.4.2023 година во 15:30 часот
V.3) Период на важност на понудата: 120 дена
V.4) Услови за отворање на понудите

Јавното отворање на понудите ќе се одржи на денот и во часот определен како краен рок за доставување на понудите 6.4.2023 година во 11:00 часот, место: „Дервиш Цара“ бр.68

V.5) Дополнителни информации

V.6) Датум на објава: 22.3.2023 година.

ДЕЛ VI: ДОКУМЕНТИ

ДЕЛ VII: ПОНИШТУВАЊА

ДЕЛ VIII: ПРИЛОЗИ

ДЕЛ IX: ИЗВЕСТУВАЊА ЗА СКЛУЧЕН ДОГОВОР / ЕВИДЕНЦИИ

_____

О Г Л А С
ЗА ЈАВНА НАБАВКА

Број на оглас: 05113/2023

ДЕЛ I: ДОГОВОРЕН ОРГАН

I.1) Податоци за договорниот орган

I.1.1) Назив на договорниот орган: Општина Тетово

I.1.2) Адреса: ул. „Дервиш Цара“ бр.68

I.1.3) Град и поштенски код: Тетово – 1200

I.1.4) Интернет адреса:

I.1.5) Лице за контакт: Општина Тетово, адреса на е-пошта: procurement@tetova.gov.mk телефон/факс: +389 44 511 930

I.1.6) Дополнителни информации и тендерската документација може да се добијат: на горната адреса

I.2) Категорија на договорен орган, негова главна активност или дејност:

Органи на единиците на локалната самоуправа - Општи јавни услуги.

ДЕЛ II: ПРЕДМЕТ НА ДОГОВОРОТ ЗА ЈАВНА НАБАВКА

II.1) Предмет на договорот за јавна набавка:

Одржување на атмосферски сливници за канализации во град Тетово

II.1.1) Објавување на проценета вредност: Не

II.2) Вид на договорот за јавна набавка: Услуги - Категорија на услуга број: 1 Услуги за одржување и поправка

II.2.1) Место на испорака на стоките или извршување на услугите, или локација на извршување на работите:

II.3) Секторски договор: Не

II.4) Централно тело: Не

II.5) Групна набавка Не

II.6) Електронски каталог: Не

II.7) Подетален опис на предметот на договорот за јавна набавка:

II.8) Заеднички поимник за јавни набавки: Да

Основен предмет на јавната набавка-Главен поимник

Шифра Опис

90000000-7 - Услуги во врска со отпадни води , отпадоци, чистење и животна средина

II.9) Делива набавка: Не

II.10) Рамковна спогодба: Не

II.11) Алтернативни понуди Не

II.12) Времетраење на договорот:

Период во месеци: 12

II.13) Претходна проверка на пазарот? Не

ДЕЛ III: ПОСТАПКА

III.1) Вид на постапка: Поедноставена отворена постапка

III.2) Постапката за доделување на договор за јавна набавка ќе биде со скратени рокови: Не

III.3) Критериум за доделување на договор: Најниска цена

III.4) Електронска постапка? Да

III.5) Електронска аукција? Не

ДЕЛ IV: ПРАВНИ, ЕКОНОМСКИ, ФИНАНСИСКИ И ТЕХНИЧКИ ИНФОРМАЦИИ

IV.1) Гаранции и авансно плаќање

IV.1.1) Гаранција на понудата: Не

IV.1.2) Изјава за сериозност: Да

IV.1.3) Гаранција за квалитетно извршување на договорот: Не

IV.1.4) Авансно плаќање: Не

IV.1.5) Здружување на група економски оператори во соодветна правна форма заради извршување на договорот (по извршен избор на најповолна понуда): Не

IV.1.6) Резервирани договори Не

IV.1.7) Посета на локација/Преглед на придружна документација: Не

IV.2) Критериуми за утврдување на способност на понудувачот или кандидатот

IV.2.1) За докажување на личната состојба, економскиот оператор треба да ги достави следниве документи

- изјава дека во последните 5 години не е изречена правосилна судска пресуда за сторено кривично дело од член 88 став 1 од ЗЈН

- потврда дека не е отворена постапка за стечај од надлежен орган

- потврда дека не е отворена постапка за ликвидација од надлежен орган

- потврда за платени даноци, придонеси и други јавни давачки од надлежен орган од земјата каде што економскиот оператор е регистриран

- потврда од Регистарот на казни за сторени кривични дела на правните лица дека не му е изречена споредна казна забрана за учество во постапки за јавен повик, доделување на договори за јавна набавка и договори за јавно-приватно партнерство

- потврда од Регистарот на казни за сторени кривични дела на правните лица дека не му е изречена споредна казна привремена или трајна забрана за вршење на одделна дејност

- Уверение дека со правосилна пресуда не му е изречена прекршочна санкција - забрана за вршење на професија, дејност или должност, односно привремена забрана за вршење одделна дејност

IV.2.2) Способност за вршење професионална дејност на економскиот оператор

- Документ за регистрирана дејност:

Потврда за регистрирана дејност како доказ дека е регистриран како физичко или правно лице за вршење на дејноста поврзана со предметот на набавка или доказ дека припаѓа на соодветно професионално здружение согласно со прописите на земјата каде што е регистриран.

ДЕЛ V: АДМИНИСТРАТИВНИ ИНФОРМАЦИИ

V.1) Услови за добивање на тендерска документација и дополнителни документи

V.2) Услови за доставување на понудите

V.2.1) Понудите да се достават најдоцна до 6.4.2023 година во 11:00 часот

V.2.2) Краен рок за поставување прашања: 31.3.2023 година во 15:30 часот

V.2.3) Краен рок за одговор на прашања: 2.4.2023 година во 15:30 часот

V.3) Период на важност на понудата: 120 дена

V.4) Услови за отворање на понудите

Јавното отворање на понудите ќе се одржи на денот и во часот определен како краен рок за доставување на понудите 6.4.2023 г. во 11:00 часот, место: ул. „Дервиш Цара“ бр.68

V.5) Дополнителни информации
V.6) Датум на објава: 22.3.2023 г.

ДЕЛ VI: ДОКУМЕНТИ
ДЕЛ VII: ПОНИШТУВАЊА
ДЕЛ VIII: ПРИЛОЗИ
ДЕЛ IX: ИЗВЕСТУВАЊА ЗА СКЛУЧЕН ДОГОВОР/ЕВИДЕНЦИИ

О Г Л А С
ЗА ЈАВНА НАБАВКА

Број на оглас: 05114/2023

ДЕЛ I: ДОГОВОРЕН ОРГАН
I.1) Податоци за договорниот орган
I.1.1) Назив на договорниот орган: Општина Битола
I.1.2) Адреса: бул. „1-ви Мај“ 61
I.1.3) Град и поштенски код: Битола – 7000
I.1.4) Интернет адреса:
I.1.5) Лице за контакт: Билјана Димитровска, адреса на е-пошта: biljanag_bt@yahoo.com, телефон/факс: 047/208-333
I.1.6) Дополнителни информации и тендерската документација може да се добијат на горната адреса
I.2) Категорија на договорен орган, негова главна активност или дејност:
Органи на единиците на локалната самоуправа - Општи јавни услуги.

ДЕЛ II: ПРЕДМЕТ НА ДОГОВОРОТ ЗА ЈАВНА НАБАВКА
II.1) Предмет на договорот за јавна набавка:
Реконструкција на капацитети во енергетиката Градежни и демонтажерски работи за 35kV кабел во АРМ
II.1.1) Објавување на проценета вредност: Не
II.2) Вид на договорот за јавна набавка: Работи - Изведување
II.2.1) Место на испорака на стоките или извршување на услугите, или локација на извршување на работите: општина Битола
II.3) Секторски договор: Не
II.4) Централно тело: Не
II.5) Групна набавка: Не
II.6) Електронски каталог: Не
II.7) Подетален опис на предметот на договорот за јавна набавка:
„Изведување на градежни работи за каблирање на 35 кв воздушен вод 1104м, ул.„Крушевска Република“, Македонска Фаланга, Индустриска и Боримечка-Битола, Дел 1 Ископи Дел 2 Столбови
II.8) Заеднички поимник за јавни набавки: Да
Основен предмет на јавната набавка-Главен поимник
Шифра Опис
45000000-7 - Градежни работи
II.9) Делива набавка: Да
Број на делови за кои можат да се поднесат понуди: Сите делови
Дел број. Опис на делот за набавка
1. 1. Изведување на градежни работи за каблирање на 35 kv воздушен вод 1104м, ул. „Крушевска Република“, „Македонска Фаланга“, „Индустриска“ и „Боримечка“, Битола – Дел 1 – ископи
2. Изведување на градежни работи за каблирање на 35 kv воздушен вод 1104м, ул.„Крушевска Република“, „Македонска Фаланга“, „Индустриска“ и „Боримечка“, Битола – Дел 2 – столбови
II.10) Рамковна спогодба: Не
II.11) Алтернативни понуди: Не
II.12) Времетраење на договорот:
Период во месеци: 12
II.13) Претходна проверка на пазарот? Не.

ДЕЛ III: ПОСТАПКА
III.1) Вид на постапка: Поедноставена отворена постапка
III.2) Постапката за доделување на договор за јавна набавка ќе биде со скратени рокови: Не
III.3) Критериум за доделување на договор: Најниска цена
III.4) Електронска постапка? Да
III.5) Електронска аукција? Да.

ДЕЛ IV: ПРАВНИ, ЕКОНОМСКИ, ФИНАНСИСКИ И ТЕХНИЧКИ ИНФОРМАЦИИ
IV.1) Гаранции и авансно плаќање
IV.1.1) Гаранција на понудата: Не
IV.1.2) Изјава за сериозност: Да
IV.1.3) Гаранција за квалитетно извршување на договорот: Да [10.00%]
IV.1.4) Авансно плаќање: Не
IV.1.5) Здружување на група економски оператори во соодветна правна форма заради извршување на договорот (по извршен избор на најповолна понуда): Не
IV.1.6) Резервирани договори: Не
IV.1.7) Посета на локација/Преглед на придружна документација: Да
IV.2) Критериуми за утврдување на способност на понудувачот или кандидатот
IV.2.1) За докажување на личната состојба, економскиот оператор треба да ги достави следниве документи:
- изјава дека во последните 5 години не е изречена правосилна судска пресуда за сторено кривично дело од член 88 став 1 од ЗЈН
- потврда дека не е отворена постапка за стечај од надлежен орган
- потврда дека не е отворена постапка за ликвидација од надлежен орган
- потврда за платени даноци, придонеси и други јавни давачки од надлежен орган од земјата каде што економскиот оператор е регистриран
- потврда од Регистарот на казни за сторени кривични дела на правните лица дека не му е изречена споредна казна забрана за учество во постапки за јавен повик, доделување на договори за јавна набавка и договори за јавно-приватно партнерство
- потврда од Регистарот на казни за сторени кривични дела на правните лица дека не му е изречена споредна казна привремена или трајна забрана за вршење на одделна дејност
- Уверение дека со правосилна пресуда не му е изречена прекршочна санкција - забрана за вршење на професија, дејност или должност, односно привремена забрана за вршење одделна дејност
IV.2.2) Способност за вршење професионална дејност на економскиот оператор
- Документ за регистрирана дејност:
Потврда за регистрирана дејност Лиценца Б за изведувач на градба издадена од Министерство за транспорт и врски на Р Северна Македонија односно соодветен документ во земјата каде што е регистриран доколку се работи за странски понудувач
IV.2.3) Техничка или професионална способност на економскиот оператор
- со изјава за инструментите, постројките или техничката опрема, која давателот на услугите или изведувачот на работите ја има на располагање за извршување на договорот:

Да располага со следната опрема: - Дигалка до 30 t – мин.1 пар.- ЗА ДЕЛ 2 - Градежна машина за ископмин. 1 пар.- ЗА ДЕЛ 1 - Компресор со ударен чекан (пикамер) или додаток за на градежна машина наменет за кршење на бетон- мин.1 пар.- ЗА ДЕЛ 2

- со листа на работи, со приложување потврда за задоволителна изведба на најважните работи. Со цел да се обезбеди соодветно ниво на конкуренција, договорниот орган може, доколку е тоа неопходно, да ги земе предвид доказите за изведени работи пред повеќе од пет години, што го наведува во тендерската документација:

Да има реализирано минимум 1 (еден) договор во последните 5 години (сметано од денот на јавното отварање) за СН/ ВН мрежа. - ЗА ДЕЛ 2.

ДЕЛ V: АДМИНИСТРАТИВНИ ИНФОРМАЦИИ

V.1) Услови за добивање на тендерска документација и дополнителни документи

V.2) Услови за доставување на понудите

V.2.1) Понудите да се достават најдоцна до 7.4.2023 година во 13:00 часот

V.2.2) Краен рок за поставување прашања: 1.4.2023 година во 15:30 часот

V.2.3) Краен рок за одговор на прашања: 3.4.2023 година во 15:30 часот

V.3) Период на важност на понудата: 120 дена

V.4) Услови за отворање на понудите

Јавното отворање на понудите ќе се одржи на денот и во часот определен како краен рок за доставување на понудите 7.4.2023 г. во 13:00 часот, место: Битола

V.5) Дополнителни информации

V.6) Датум на објава: 22.3.2023 г.

ДЕЛ VI: ДОКУМЕНТИ

ДЕЛ VII: ПОНИШТУВАЊА

ДЕЛ VIII: ПРИЛОЗИ

ДЕЛ IX: ИЗВЕСТУВАЊА ЗА СКЛУЧЕН ДОГОВОР/ЕВИДЕНЦИИ

О Г Л А С
ЗА ЈАВНА НАБАВКА

Број на оглас: 05115/2023

ДЕЛ I: ДОГОВОРЕН ОРГАН

I.1) Податоци за договорниот орган

I.1.1) Назив на договорниот орган: АД ТЕЦ НЕГОТИНО

I.1.2) Адреса: с.Дуброво, Неготино

I.1.3) Град и поштенски код: НЕГОТИНО - 1440

I.1.4) Интернет адреса:

I.1.5) Лице за контакт: Тодор Минов, адреса на е-пошта: todor_minov@hotmail.com, телефон/факс: 043/361-216

I.1.6) Дополнителни информации и тендерската документација може да се добијат на горната адреса

I.2) Категорија на договорен орган, негова главна активност или дејност:

Јавни претпријатија, акционерски друштва и друштва со ограничена одговорност од секторските дејности – Друго.

ДЕЛ II: ПРЕДМЕТ НА ДОГОВОРОТ ЗА ЈАВНА НАБАВКА

II.1) Предмет на договорот за јавна набавка: Генерален ремонт на турбо генератор

II.1.1) Објавување на проценета вредност: Не

II.2) Вид на договорот за јавна набавка: Услуги - Категорија на услуга број: 1 Услуги за одржување и поправка

II.2.1) Место на испорака на стоките или извршување на услугите, или локација на извршување на работите: АД ТЕЦ Неготино

II.3) Секторски договор: Електрична енергија

II.4) Централно тело: Не

II.5) Групна набавка: Не

II.6) Електронски каталог: Не

II.7) Подетален опис на предметот на договорот за јавна набавка:

II.8) Заеднички поимник за јавни набавки: Да

Основен предмет на јавната набавка-Главен поимник

Шифра Опис

31128000-9 - Турбогенератори

II.9) Делива набавка: Не

II.10) Рамковна спогодба: Да

Рамковна спогодба помеѓу повеќе договорни органи Не

Рамковната спогодба ќе се склучи со еден економски оператор

Времетраење на рамковната спогодба

Период во години: 1

II.11) Алтернативни понуди: Не

II.12) Времетраење на договорот:

Период во месеци: 12

II.13) Претходна проверка на пазарот? Не.

ДЕЛ III: ПОСТАПКА

III.1) Вид на постапка: Отворена постапка

III.2) Постапката за доделување на договор за јавна набавка ќе биде со скратени рокови: Да

Дополнителни информации за причините за намалување на роковите на постапката за доделување на договор за јавна набавка

- намалување на роковите поради итни причини

III.3) Критериум за доделување на договор: Најниска цена

III.4) Електронска постапка? Да

III.5) Електронска аукција? Не.

ДЕЛ IV: ПРАВНИ, ЕКОНОМСКИ, ФИНАНСИСКИ И ТЕХНИЧКИ ИНФОРМАЦИИ

IV.1) Гаранции и авансно плаќање

IV.1.1) Гаранција на понудата: Не

IV.1.2) Изјава за сериозност: Да

IV.1.3) Гаранција за квалитетно извршување на договорот: Да [10.00%]

IV.1.4) Авансно плаќање: Не

IV.1.5) Здружување на група економски оператори во соодветна правна форма заради извршување на договорот (по извршен избор на најповолна понуда): Не

IV.1.6) Резервирани договори: Не

IV.1.7) Посета на локација/Преглед на придружна документација: Да

IV.2) Критериуми за утврдување на способност на понудувачот или кандидатот

IV.2.1) За докажување на личната состојба, економскиот оператор треба да ги достави следниве документи:

- изјава дека во последните 5 години не е изречена правосилна судска пресуда за сторено кривично дело од член 88 став 1 од ЗЈН

- потврда дека не е отворена постапка за стечај од надлежен орган

- потврда дека не е отворена постапка за ликвидација од надлежен орган

- потврда за платени даноци, придонеси и други јавни давачки од надлежен орган од земјата каде што економскиот оператор е регистриран

- потврда од Регистарот на казни за сторени кривични дела на правните лица дека не му е изречена споредна казна забрана за учество во постапки за јавен повик, доделување на договори за јавна набавка и договори за јавно-приватно партнерство

- потврда од Регистарот на казни за сторени кривични дела на правните лица дека не му е изречена споредна казна привремена или трајна забрана за вршење на одделна дејност

- Уверение дека со правосилна пресуда не му е изречена прекршочна санкција - забрана за вршење на професија, дејност или должност, односно привремена забрана за вршење одделна дејност

IV.2.2) Способност за вршење професионална дејност на економскиот оператор

- Документ за регистрирана дејност:

Документ за регистрирана дејност

IV.2.3) Техничка или професионална способност на економскиот оператор

- со листа на главни испораки на стоки или извршени услуги со вредности, датуми, купувачи (договорни органи или економски оператори), со обезбедување потврда за извршени испораки или извршени услуги:

листа на главни испораки на стоки или извршени услуги во последните три години, со вредности, датуми, купувачи (договорни органи или економски оператори), со обезбедување потврда за извршени испораки или извршени услуги. Со обезбедување на мин. 1 потврда за извршени услуги на објекти од I категорија според Законот за градење (Сл. Весник бр.39/2012 - член 57) но еквивалентно на објекти како од договорниот орган односно со моќност на парна турбина од минимум 200 MW.

- со опис на техничкиот персонал и техничките органи кои ќе учествуваат во извршувањето на јавната набавка, особено на оние кои се одговорни за контролата на квалитетот, а во случај на јавна набавка на работи, оние што ќе бидат вклучени во изведување на работите, без оглед на тоа дали се вработени во економскиот оператор или не:

1. Уверение за специјалист за турбоагрегат и вртливи уреди, најмалку 1 (една) референца за водење на монтажа, ремонт или санација на турбини од минимум 200 MW - минимум 4 извршители. 2. Уверение за специјализиран бравар за турбина - минимум 6 (шест) лица.

- со изјава за инструментите, постројките или техничката опрема, која давателот на услугите или изведувачот на работите ја има на располагање за извршување на договорот:

Техничка опременост: - мобилна машина за обработка на површините на седлата - 1 парче - комплет алат за прецизни машински мерења со точност од мин.0,01мм - 1 парче - комплет машински рачен алат за турбина К-235-130-3М - 1 парче - пневматски пиштол комплет со клучеви од 17 до 55 - 1 парче - магнетна бормашина ≥800W -1 парче - сајли со носивост од 0,5 до 10т (атестирана гарнитура) - 1 парче - машина за рајбовање - 1 парче - машина за хоновање - 1 парче.

ДЕЛ V: АДМИНИСТРАТИВНИ ИНФОРМАЦИИ

V.1) Услови за добивање на тендерска документација и дополнителни документи

V.2) Услови за доставување на понудите

V.2.1) Понудите да се достават најдоцна до 12.4.2023 година во 10:00 часот

V.2.2) Краен рок за поставување прашања: 4.4.2023 година во 15:30 часот

V.2.3) Краен рок за одговор на прашања: 6.4.2023 година во 15:30 часот

V.3) Период на важност на понудата: 90 дена

V.4) Услови за отворање на понудите

Јавното отворање на понудите ќе се одржи на денот и во часот определен како краен рок за доставување на понудите 12.4.2023 година во 10:00 часот, место: АД ТЕЦ Неготино

V.5) Дополнителни информации

V.6) Датум на објава: 22.3.2023 година.

ДЕЛ VI: ДОКУМЕНТИ

ДЕЛ VII: ПОНИШТУВАЊА

ДЕЛ VIII: ПРИЛОЗИ

ДЕЛ IX: ИЗВЕСТУВАЊА ЗА СКЛУЧЕН ДОГОВОР / ЕВИДЕНЦИИ

О Г Л А С
ЗА ЈАВНА НАБАВКА

Број на оглас: 05116/2023

ДЕЛ I: ДОГОВОРЕН ОРГАН

I.1) Податоци за договорниот орган

I.1.1) Назив на договорниот орган: Општина Македонска Каменица

I.1.2) Адреса: ул. „Каменица“ б. б.

I.1.3) Град и поштенски код: Македонска Каменица - 2304

I.1.4) Интернет адреса:

I.1.5) Лице за контакт: Васко Десподовски, адреса на е-пошта: vasko4135@gmail.com телефон/факс: 071/371-382

I.1.6) Дополнителни информации и тендерската документација може да се добијат: на горенаведената адреса

I.2) Категорија на договорен орган, негова главна активност или дејност:

Органи на единиците на локалната самоуправа - Општи јавни услуги.

ДЕЛ II: ПРЕДМЕТ НА ДОГОВОРОТ ЗА ЈАВНА НАБАВКА

II.1) Предмет на договорот за јавна набавка:

Бетонски работи, партерно уредување на површини во М. Каменица и набавка и поставување на урбана опрема и заштитни огради

II.1.1) Проценета вредност без ДДВ: 4.237.288,13

II.2) Вид на договорот за јавна набавка: Работи - Изведување

II.2.1) Место на испорака на стоките или извршување на услугите, или локација на извршување на работите: Општина Македонска Каменица

II.3) Секторски договор: Не

II.4) Централно тело: Не

II.5) Групна набавка Не

II.6) Електронски каталог: Не

II.7) Подетален опис на предметот на договорот за јавна набавка:

даден во тендерската документација

II.8) Заеднички поимник за јавни набавки: Да

Основен предмет на јавната набавка-Главен поимник Шифра Опис

45000000-7 - Градежни работи

II.9) Делива набавка: Не

II.10) Рамковна спогодба: Не

II.11) Алтернативни понуди Не

II.12) Времетраење на договорот:

Период во месеци: 8 или 240 дена

II.13) Претходна проверка на пазарот? Не

ДЕЛ III: ПОСТАПКА

III.1) Вид на постапка: Поедноставена отворена постапка

III.2) Постапката за доделување на договор за јавна набавка ќе биде со скратени рокови: Не

III.3) Критериум за доделување на договор: Најниска цена

III.4) Електронска постапка? Да
III.5) Електронска аукција? Да

ДЕЛ IV: ПРАВНИ, ЕКОНОМСКИ, ФИНАНСИСКИ И ТЕХНИЧКИ ИНФОРМАЦИИ
IV.1) Гаранции и авансно плаќање
IV.1.1) Гаранција на понудата: Не
IV.1.2) Изјава за сериозност: Да
IV.1.3) Гаранција за квалитетно извршување на договорот: Да [10.00%]
IV.1.4) Авансно плаќање: Не
IV.1.5) Здружување на група економски оператори во соодветна правна форма заради извршување на договорот (по извршен избор на најповолна понуда): Не
IV.1.6) Резервирани договори Не
IV.1.7) Посета на локација/Преглед на придружна документација: Не
IV.2) Критериуми за утврдување на способност на понудувачот или кандидатот
IV.2.1) За докажување на личната состојба, економскиот оператор треба да ги достави следниве документи
- изјава дека во последните 5 години не е изречена правосилна судска пресуда за сторено кривично дело од член 88 став 1 од ЗЈН
- потврда дека не е отворена постапка за стечај од надлежен орган
- потврда дека не е отворена постапка за ликвидација од надлежен орган
- потврда за платени даноци, придонеси и други јавни давачки од надлежен орган од земјата каде што економскиот оператор е регистриран
- потврда од Регистарот на казни за сторени кривични дела на правните лица дека не му е изречена споредна казна забрана за учество во постапки за јавен повик, доделување на договори за јавна набавка и договори за јавно-приватно партнерство
- потврда од Регистарот на казни за сторени кривични дела на правните лица дека не му е изречена споредна казна привремена или трајна забрана за вршење на одделна дејност
- Уверение дека со правосилна пресуда не му е изречена прекршочна санкција - забрана за вршење на професија, дејност или должност, односно привремена забрана за вршење одделна дејност
IV.2.2) Способност за вршење професионална дејност на економскиот оператор
- Документ за регистрирана дејност:
- Потврда за регистрирана дејност како доказ дека е регистриран како физичко или правно лице за вршење на дејноста поврзана со предметот на набавка или доказ дека припаѓа на соодветно професионално здружение согласно со прописите на земјата каде што е регистриран.
- Лиценца Б за градење на објекти од Втора категорија издадена од Министерството за транспорт и врски.

ДЕЛ V: АДМИНИСТРАТИВНИ ИНФОРМАЦИИ
V.1) Услови за добивање на тендерска документација и дополнителни документи
V.2) Услови за доставување на понудите
V.2.1) Понудите да се достават најдоцна до 6.4.2023 година во 12:00 часот
V.2.2) Краен рок за поставување прашања: 31.3.2023 година во 15:30 часот
V.2.3) Краен рок за одговор на прашања: 2.4.2023 година во 15:30 часот
V.3) Период на важност на понудата: 60 дена
V.4) Услови за отворање на понудите
Јавното отворање на понудите ќе се одржи на денот и во часот определен како краен рок за доставување на понудите 6.4.2023 година во 12:00 часот, место: Општина М. Каменица
V.5) Дополнителни информации
V.6) Датум на објава: 22.3.2023 година.

ДЕЛ VI: ДОКУМЕНТИ
ДЕЛ VII: ПОНИШТУВАЊА
ДЕЛ VIII: ПРИЛОЗИ
ДЕЛ IX: ИЗВЕСТУВАЊА ЗА СКЛУЧЕН ДОГОВОР / ЕВИДЕНЦИИ

О Г Л А С
ЗА ЈАВНА НАБАВКА

Број на оглас: 05117/2023

ДЕЛ I: ДОГОВОРЕН ОРГАН
I.1) Податоци за договорниот орган
I.1.1) Назив на договорниот орган: ОУ „Братство единство“ – Охрид
I.1.2) Адреса: ул. „7-ми Ноември“ бр.85
I.1.3) Град и поштенски код: Охрид – 6000
I.1.4) Интернет адреса:
I.1.5) Лице за контакт: Џемал Мехмед, адреса на е-пошта: cemalmehmed@gmail.com телефон/факс: 046-267-158
I.1.6) Дополнителни информации и тендерската документација може да се добијат: на горната адреса
I.2) Категорија на договорен орган, негова главна активност или дејност:
Правни лица основани за задоволување на потребите од јавен интерес – член 9, став 1, алинеја б) од Законот - Образование.

ДЕЛ II: ПРЕДМЕТ НА ДОГОВОРОТ ЗА ЈАВНА НАБАВКА
II.1) Предмет на договорот за јавна набавка:
Реконструкција на тоалети во централна зграда на ООУ „Братство единство“ – Охрид
II.1.1) Објавување на проценета вредност: Не
II.2) Вид на договорот за јавна набавка: Работи - Изведување
II.2.1) Место на испорака на стоките или извршување на услугите, или локација на извршување на работите: улица „7 Ноември“ бр 85, 6000 Охрид
II.3) Секторски договор: Не
II.4) Централно тело: Не
II.5) Групна набавка Не
II.6) Електронски каталог: Не
II.7) Подетален опис на предметот на договорот за јавна набавка: Види тендерска документација
II.8) Заеднички поимник за јавни набавки: Да
Основен предмет на јавната набавка-Главен поимник
Шифра Опис
45320000-6 - Изолациски работи
44162100-4 - Цевководни инсталации за довод
45330000-9 - Водоинсталатерски и санитарни работи
45332000-3 - Водоинсталатерски и канализациски работи
44111900-0 - Керамички плочки за обложување
44162300-6 - Цевководни инсталации за одвод
II.9) Делива набавка: Не
II.10) Рамковна спогодба: Не
II.11) Алтернативни понуди Не
II.12) Времетраење на договорот:
Период во месеци: 12
II.13) Претходна проверка на пазарот? Не

ДЕЛ III: ПОСТАПКА
III.1) Вид на постапка: Поедноставена отворена постапка
III.2) Постапката за доделување на договор за јавна набавка ќе биде со скратени рокови: Не

III.3) Критериум за доделување на договор: Најниска цена
III.4) Електронска постапка? Да
III.5) Електронска аукција? Да

ДЕЛ IV: ПРАВНИ, ЕКОНОМСКИ, ФИНАНСИСКИ И ТЕХНИЧКИ ИНФОРМАЦИИ
IV.1) Гаранции и авансно плаќање
IV.1.1) Гаранција на понудата: Не
IV.1.2) Изјава за сериозност: Да
IV.1.3) Гаранција за квалитетно извршување на договорот: Да [10.00%]
IV.1.4) Авансно плаќање: Не
IV.1.5) Здружување на група економски оператори во соодветна правна форма заради извршување на договорот (по извршен избор на најповолна понуда): Не
IV.1.6) Резервирани договори Не
IV.1.7) Посета на локација/Преглед на придружна документација: Не
IV.2) Критериуми за утврдување на способност на понудувачот или кандидатот
IV.2.1) За докажување на личната состојба, економскиот оператор треба да ги достави следниве документи
- изјава дека во последните 5 години не е изречена правосилна судска пресуда за сторено кривично дело од член 88 став 1 од ЗЈН
- потврда дека не е отворена постапка за стечај од надлежен орган
- потврда дека не е отворена постапка за ликвидација од надлежен орган
- потврда за платени даноци, придонеси и други јавни давачки од надлежен орган од земјата каде што економскиот оператор е регистриран
- потврда од Регистарот на казни за сторени кривични дела на правните лица дека не му е изречена споредна казна забрана за учество во постапки за јавен повик, доделување на договори за јавна набавка и договори за јавно-приватно партнерство
- потврда од Регистарот на казни за сторени кривични дела на правните лица дека не му е изречена споредна казна привремена или трајна забрана за вршење на одделна дејност
- Уверение дека со правосилна пресуда не му е изречена прекршочна санкција - забрана за вршење на професија, дејност или должност, односно привремена забрана за вршење одделна дејност
IV.2.2) Способност за вршење професионална дејност на економскиот оператор
- Документ за регистрирана дејност:
Потврда за регистрирана дејност како доказ дека е регистриран како физичко или правно лице за вршење на дејноста поврзана со предметот на набавка или доказ дека припаѓа на соодветно професионално здружение согласно со прописите на земјата каде што е регистриран. Важечка лиценца „Б“ за изведувач на градби од втора категорија согласно член 57 од Законот за градење.

ДЕЛ V: АДМИНИСТРАТИВНИ ИНФОРМАЦИИ
V.1) Услови за добивање на тендерска документација и дополнителни документи
V.2) Услови за доставување на понудите
V.2.1) Понудите да се достават најдоцна до 10.4.2023 година во 12:00 часот
V.2.2) Краен рок за поставување прашања: 4.4.2023 година во 15:30 часот
V.2.3) Краен рок за одговор на прашања: 6.4.2023 година во 15:30 часот
V.3) Период на важност на понудата: 90 дена
V.4) Услови за отворање на понудите
Јавното отворање на понудите ќе се одржи на денот и во часот определен како краен рок за доставување на понудите 10.4.2023 г. во 12:00 часот, место: училишна зграда на ул. „7-ми Ноември“ бр. 85 Охрид
V.5) Дополнителни информации
V.6) Датум на објава: 22.3.2023 г.

ДЕЛ VI: ДОКУМЕНТИ
ДЕЛ VII: ПОНИШТУВАЊА
ДЕЛ VIII: ПРИЛОЗИ
ДЕЛ IX: ИЗВЕСТУВАЊА ЗА СКЛУЧЕН ДОГОВОР/ЕВИДЕНЦИИ

О Г Л А С
ЗА ЈАВНА НАБАВКА

Број на оглас: 05120/2023

ДЕЛ I: ДОГОВОРЕН ОРГАН
I.1) Податоци за договорниот орган
I.1.1) Назив на договорниот орган: Министерство за внатрешни работи на РСМ
I.1.2) Адреса: „Димче Мирчев“ бр. 9
I.1.3) Град и поштенски код: Скопје – 1000
I.1.4) Интернет адреса:
I.1.5) Лице за контакт: Мирјана Митковска, адреса на е-пошта: mirjana_pavlovska@moi.gov.mk телефон/факс: 02/3 142-303
I.1.6) Дополнителни информации и тендерската документација може да се добијат: на горенаведената адреса
I.2) Категорија на договорен орган, негова главна активност или дејност:
Државни органи - Јавен ред и безбедност.

ДЕЛ II: ПРЕДМЕТ НА ДОГОВОРОТ ЗА ЈАВНА НАБАВКА
II.1) Предмет на договорот за јавна набавка: Осигурување на патници во јавен превоз
II.1.1) Објавување на проценета вредност: Не
II.2) Вид на договорот за јавна набавка: Услуги - Категорија на услуга број: 6 Финансиски услуги, и тоа: осигурителни услуги и банкарски и финансиски услуги (освен услугите во врска со издавањето, тргувањето или преносот на хартии од вредност или други финансиски инструменти, брокерските услуги и услугите на Народна банка на Република Македонија и услугите кои за предмет имаат купување или изнајмување земјиште, згради или друг недвижен имот и права кои произлегуваат од истите, освен при доделувањето на договори за јавна набавка на финансиски услуги поврзани со договорите за купување или изнајмување)
II.2.1) Место на испорака на стоките или извршување на услугите, или локација на извршување на работите:
II.3) Секторски договор: Не
II.4) Централно тело: Не
II.5) Групна набавка Не
II.6) Електронски каталог: Не
II.7) Подетален опис на предметот на договорот за јавна набавка:
II.8) Заеднички поимник за јавни набавки: Да
Основен предмет на јавната набавка-Главен поимник Шифра Опис
66510000-8 - Осигурителни услуги
II.9) Делива набавка: Не
II.10) Рамковна спогодба: Да
Рамковна спогодба помеѓу повеќе договорни органи Не
Рамковната спогодба ќе се склучи со еден економски оператор
Времетраење на рамковната спогодба Период во години: 3

II.11) Алтернативни понуди Не
II.12) Времетраење на договорот:
Период во месеци: 36
II.13) Претходна проверка на пазарот? Не

ДЕЛ III: ПОСТАПКА
III.1) Вид на постапка: Поедноставена отворена постапка
III.2) Постапката за доделување на договор за јавна набавка ќе биде со скратени рокови: Не
III.3) Критериум за доделување на договор: Најниска цена
III.4) Електронска постапка? Да
III.5) Електронска аукција? Не

ДЕЛ IV: ПРАВНИ, ЕКОНОМСКИ, ФИНАНСИСКИ И ТЕХНИЧКИ ИНФОРМАЦИИ
IV.1) Гаранции и авансно плаќање
IV.1.1) Гаранција на понудата: Не
IV.1.2) Изјава за сериозност: Да
IV.1.3) Гаранција за квалитетно извршување на договорот: Да [15.00%]
IV.1.4) Авансно плаќање: Не
IV.1.5) Здружување на група економски оператори во соодветна правна форма заради извршување на договорот (по извршен избор на најповолна понуда): Не
IV.1.6) Резервирани договори Не
IV.1.7) Посета на локација/Преглед на придружна документација: Не
IV.2) Критериуми за утврдување на способност на понудувачот или кандидатот
IV.2.1) За докажување на личната состојба, економскиот оператор треба да ги достави следниве документи
- изјава дека во последните 5 години не е изречена правосилна судска пресуда за сторено кривично дело од член 88 став 1 од ЗЈН
- потврда дека не е отворена постапка за стечај од надлежен орган
- потврда дека не е отворена постапка за ликвидација од надлежен орган
- потврда за платени даноци, придонеси и други јавни давачки од надлежен орган од земјата каде што економскиот оператор е регистриран
- потврда од Регистарот на казни за сторени кривични дела на правните лица дека не му е изречена споредна казна забрана за учество во постапки за јавен повик, доделување на договори за јавна набавка и договори за јавно-приватно партнерство
- потврда од Регистарот на казни за сторени кривични дела на правните лица дека не му е изречена споредна казна привремена или трајна забрана за вршење на одделна дејност
- Уверение дека со правосилна пресуда не му е изречена прекршочна санкција - забрана за вршење на професија, дејност или должност, односно привремена забрана за вршење одделна дејност
IV.2.2) Способност за вршење професионална дејност на економскиот оператор
- Документ за регистрирана дејност:
- потврда за регистрирана дејност (образец ДРД) како доказ дека е регистриран како физичко или правно лице за вршење на дејноста поврзана со предметот на рамковната спогодба или доказ дека припаѓа на соодветно професионално здружение согласно со прописите на земјата каде што е регистриран. Во Република Северна Македонија надлежен орган за издавање на овој документ е Централниот регистар на Република Северна Македонија.
- Доказ издаден од надлежен орган за исполнување на посебните услови за вршење на дејноста пропишани согласно со закон кои се однесуваат на предметот на рамковната спогодба
- Дозвола за вршење на работи од осигурување во соодветната класа на осигурување од страна на Агенцијата за супервизија на осигурување (или доколку е регистриран пред нејзиното формирање од Министерство за финансии).

ДЕЛ V: АДМИНИСТРАТИВНИ ИНФОРМАЦИИ
V.1) Услови за добивање на тендерска документација и дополнителни документи
V.2) Услови за доставување на понудите
V.2.1) Понудите да се достават најдоцна до 15.5.2023 година во 10:00 часот
V.2.2) Краен рок за поставување прашања: 9.5.2023 година во 15:30 часот
V.2.3) Краен рок за одговор на прашања: 11.5.2023 година во 15:30 часот
V.3) Период на важност на понудата: 120 дена
V.4) Услови за отворање на понудите
Јавното отворање на понудите ќе се одржи на денот и во часот определен како краен рок за доставување на понудите 15.5.2023 година во 10:00 часот, место: Скопје
V.5) Дополнителни информации
V.6) Датум на објава: 22.3.2023 година.

ДЕЛ VI: ДОКУМЕНТИ
ДЕЛ VII: ПОНИШТУВАЊА
ДЕЛ VIII: ПРИЛОЗИ
ДЕЛ IX: ИЗВЕСТУВАЊА ЗА СКЛУЧЕН ДОГОВОР / ЕВИДЕНЦИИ

О Г Л А С
ЗА ЈАВНА НАБАВКА

Број на оглас: 05125/2023

ДЕЛ I: ДОГОВОРЕН ОРГАН
I.1) Податоци за договорниот орган
I.1.1) Назив на договорниот орган: ЕЛС - Општина Прилеп
I.1.2) Адреса: „Прилепски бранители“ б.б.
I.1.3) Град и поштенски код: Прилеп - 7500
I.1.4) Интернет адреса:
I.1.5) Лице за контакт: Кире Наумоски, адреса на е-пошта: kirenaumoski69@gmail.com, телефон/факс: 048/401-720
I.1.6) Дополнителни информации и тендерската документација може да се добијат на горенаведената адреса
I.2) Категорија на договорен орган, негова главна активност или дејност:
Органи на единиците на локалната самоуправа - Општи јавни услуги.

ДЕЛ II: ПРЕДМЕТ НА ДОГОВОРОТ ЗА ЈАВНА НАБАВКА
II.1) Предмет на договорот за јавна набавка:
Набавка на прехранбени продукти и пијалоци за потребите на Општина Прилеп и ТППЕ Прилеп
II.1.1) Објавување на проценета вредност: Не
II.2) Вид на договорот за јавна набавка: Стоки - Купување со одложено плаќање
II.2.1) Место на испорака на стоките или извршување на услугите, или локација на извршување на работите: Општина Прилеп
II.3) Секторски договор: Не
II.4) Централно тело: Не
II.5) Групна набавка: Не
II.6) Електронски каталог: Не
II.7) Подетален опис на предметот на договорот за јавна набавка:

Дадено во Тендерска документација
II.8) Заеднички поимник за јавни набавки: Да
Основен предмет на јавната набавка-Главен поимник Шифра Опис
15000000-8 - Прехранбени производи, пијалаци, тутун и сродни производи
II.9) Делива набавка: Не
II.10) Рамковна спогодба: Не
II.11) Алтернативни понуди: Не
II.12) Времетраење на договорот:
365 дена
II.13) Претходна проверка на пазарот? Не.

ДЕЛ III: ПОСТАПКА
III.1) Вид на постапка: Поедноставена отворена постапка
III.2) Постапката за доделување на договор за јавна набавка ќе биде со скратени рокови: Не
III.3) Критериум за доделување на договор: Најниска цена
III.4) Електронска постапка? Да
III.5) Електронска аукција? Да.

ДЕЛ IV: ПРАВНИ, ЕКОНОМСКИ, ФИНАНСИСКИ И ТЕХНИЧКИ ИНФОРМАЦИИ
IV.1) Гаранции и авансно плаќање
IV.1.1) Гаранција на понудата: Не
IV.1.2) Изјава за сериозност: Да
IV.1.3) Гаранција за квалитетно извршување на договорот: Да [10.00%]
IV.1.4) Авансно плаќање: Не
IV.1.5) Здружување на група економски оператори во соодветна правна форма заради извршување на договорот (по извршен избор на најповолна понуда): Не
IV.1.6) Резервирани договори: Не
IV.1.7) Посета на локација/Преглед на придружна документација: Не
IV.2) Критериуми за утврдување на способност на понудувачот или кандидатот
IV.2.1) За докажување на личната состојба, економскиот оператор треба да ги достави следниве документи:
- изјава дека во последните 5 години не е изречена правосилна судска пресуда за сторено кривично дело од член 88 став 1 од ЗЈН
- потврда дека не е отворена постапка за стечај од надлежен орган
- потврда дека не е отворена постапка за ликвидација од надлежен орган
- потврда за платени даноци, придонеси и други јавни давачки од надлежен орган од земјата каде што економскиот оператор е регистриран
- потврда од Регистарот на казни за сторени кривични дела на правните лица дека не му е изречена споредна казна забрана за учество во постапки за јавен повик, доделување на договори за јавна набавка и договори за јавно-приватно партнерство
- потврда од Регистарот на казни за сторени кривични дела на правните лица дека не му е изречена споредна казна привремена или трајна забрана за вршење на одделна дејност
- Уверение дека со правосилна пресуда не му е изречена прекршочна санкција - забрана за вршење на професија, дејност или должност, односно привремена забрана за вршење одделна дејност
IV.2.2) Способност за вршење професионална дејност на економскиот оператор
- Документ за регистрирана дејност:
Да, дадено во Тендерска документација.

ДЕЛ V: АДМИНИСТРАТИВНИ ИНФОРМАЦИИ
V.1) Услови за добивање на тендерска документација и дополнителни документи
V.2) Услови за доставување на понудите
V.2.1) Понудите да се достават најдоцна до 6.4.2023 година во 10:00 часот
V.2.2) Краен рок за поставување прашања: 31.3.2023 година во 15:30 часот
V.2.3) Краен рок за одговор на прашања: 2.4.2023 година во 15:30 часот
V.3) Период на важност на понудата: 180 дена
V.4) Услови за отворање на понудите
Јавното отворање на понудите ќе се одржи на денот и во часот определен како краен рок за доставување на понудите 6.4.2023 година во 10:00 часот, место: Општина Прилеп
V.5) Дополнителни информации
V.6) Датум на објава: 22.3.2023 година.

ДЕЛ VI: ДОКУМЕНТИ
ДЕЛ VII: ПОНИШТУВАЊА
ДЕЛ VIII: ПРИЛОЗИ
ДЕЛ IX: ИЗВЕСТУВАЊА ЗА СКЛУЧЕН ДОГОВОР / ЕВИДЕНЦИИ

О Г Л А С
ЗА ЈАВНА НАБАВКА

Број на оглас: 05130/2023

ДЕЛ I: ДОГОВОРЕН ОРГАН
I.1) Податоци за договорниот орган
I.1.1) Назив на договорниот орган: Центар за развој на Третиот-Североисточен плански регион
I.1.2) Адреса: „Илинденска“ б. б.
I.1.3) Град и поштенски код: Куманово – 1300
I.1.4) Интернет адреса:
I.1.5) Лице за контакт: Владимир Павловски, адреса на е-пошта: ilindenska@gmail.com телефон/факс: 031/550-115
I.1.6) Дополнителни информации и тендерската документација може да се добијат: на горенаведената адреса
I.2) Категорија на договорен орган, негова главна активност или дејност:
Правни лица основани за задоволување на потребите од јавен интерес – Член 9 став 1 алинеја б) од Законот - Општи јавни услуги.

ДЕЛ II: ПРЕДМЕТ НА ДОГОВОРОТ ЗА ЈАВНА НАБАВКА
II.1) Предмет на договорот за јавна набавка:
Заштита на земјоделско корисни површини од загадување преку изградба на канализациона мрежа во село Љубинци, Општина Ранковце Активност бр.2 во рамки на проектот „Оформување на функционални средини во областа на животна средина и рурален развој“
II.1.1) Објавување на проценета вредност: Не
II.2) Вид на договорот за јавна набавка: Работи - Изведување
II.2.1) Место на испорака на стоките или извршување на услугите, или локација на извршување на работите: с. Љубинци, Општина Ранковце
II.3) Секторски договор: Не
II.4) Централно тело: Не
II.5) Групна набавка Не
II.6) Електронски каталог: Не
II.7) Подетален опис на предметот на договорот за јавна набавка:
даден во предмер, составен дел на тендерската документација
II.8) Заеднички поимник за јавни набавки: Да
Основен предмет на јавната набавка-Главен поимник Шифра Опис

45332300-6 - Канализациски работи
45247000-0 - Градежни работи за изградба на брани, канали, канали за наводнување и аквадукти
II.9) Делива набавка: Не
II.10) Рамковна спогодба: Не
II.11) Алтернативни понуди Не
II.12) Времетраење на договорот:
Период во месеци: 6
II.13) Претходна проверка на пазарот? Не

ДЕЛ III: ПОСТАПКА
III.1) Вид на постапка: Поедноставена отворена постапка
III.2) Постапката за доделување на договор за јавна набавка ќе биде со скратени рокови: Не
III.3) Критериум за доделување на договор: Најниска цена
III.4) Електронска постапка? Да
III.5) Електронска аукција? Не

ДЕЛ IV: ПРАВНИ, ЕКОНОМСКИ, ФИНАНСИСКИ И ТЕХНИЧКИ ИНФОРМАЦИИ
IV.1) Гаранции и авансно плаќање
IV.1.1) Гаранција на понудата: Не
IV.1.2) Изјава за сериозност: Да
IV.1.3) Гаранција за квалитетно извршување на договорот: Да [10.00%]
IV.1.4) Авансно плаќање: Не
IV.1.5) Здружување на група економски оператори во соодветна правна форма заради извршување на договорот (по извршен избор на најповолна понуда): Не
IV.1.6) Резервирани договори Не
IV.1.7) Посета на локација/Преглед на придружна документација: Не
IV.2) Критериуми за утврдување на способност на понудувачот или кандидатот
IV.2.1) За докажување на личната состојба, економскиот оператор треба да ги достави следниве документи
- изјава дека во последните 5 години не е изречена правосилна судска пресуда за сторено кривично дело од член 88 став 1 од ЗЈН
- потврда дека не е отворена постапка за стечај од надлежен орган
- потврда дека не е отворена постапка за ликвидација од надлежен орган
- потврда за платени даноци, придонеси и други јавни давачки од надлежен орган од земјата каде што економскиот оператор е регистриран
- потврда од Регистарот на казни за сторени кривични дела на правните лица дека не му е изречена споредна казна забрана за учество во постапки за јавен повик, доделување на договори за јавна набавка и договори за јавно-приватно партнерство
- потврда од Регистарот на казни за сторени кривични дела на правните лица дека не му е изречена споредна казна привремена или трајна забрана за вршење на одделна дејност
- Уверение дека со правосилна пресуда не му е изречена прекршочна санкција - забрана за вршење на професија, дејност или должност, односно привремена забрана за вршење одделна дејност
IV.2.2) Способност за вршење професионална дејност на економскиот оператор
- Документ за регистрирана дејност:
- Потврда за регистрирана дејност, за чие издавање надлежен орган во РСМ е Централен регистар и
- Важечка лиценца за изведување на градби од втора категорија (најмалку лиценца Б за изведувач) издадена од Министерството за транспорт и врски, согласно Законот за градење.

ДЕЛ V: АДМИНИСТРАТИВНИ ИНФОРМАЦИИ
V.1) Услови за добивање на тендерска документација и дополнителни документи
V.2) Услови за доставување на понудите
V.2.1) Понудите да се достават најдоцна до 7.4.2023 година во 10:00 часот
V.2.2) Краен рок за поставување прашања: 1.4.2023 година во 15:30 часот
V.2.3) Краен рок за одговор на прашања: 3.4.2023 година во 15:30 часот
V.3) Период на важност на понудата: 60 дена
V.4) Услови за отворање на понудите
Јавното отворање на понудите ќе се одржи на денот и во часот определен како краен рок за доставување на понудите 7.4.2023 година во 10:00 часот, место: Центар за развој на Североисточен плански регион, Куманово
V.5) Дополнителни информации
V.6) Датум на објава: 23.3.2023 година.

ДЕЛ VI: ДОКУМЕНТИ
ДЕЛ VII: ПОНИШТУВАЊА
ДЕЛ VIII: ПРИЛОЗИ
ДЕЛ IX: ИЗВЕСТУВАЊА ЗА СКЛУЧЕН ДОГОВОР / ЕВИДЕНЦИИ

О Г Л А С
ЗА ЈАВНА НАБАВКА

Број на оглас: 05132/2023

ДЕЛ I: ДОГОВОРЕН ОРГАН
I.1) Податоци за договорниот орган
I.1.1) Назив на договорниот орган: ЈЗУ Центар за јавно здравје – Струмица
I.1.2) Адреса: „Панче Пешев“ б. б.
I.1.3) Град и поштенски код: Струмица – 2400
I.1.4) Интернет адреса:
I.1.5) Лице за контакт: Петре Витанов, адреса на е-пошта: zzzstrumica@yahoo.com телефон/факс: 034/324-495
I.1.6) Дополнителни информации и тендерската документација може да се добијат: на горенаведената адреса
I.2) Категорија на договорен орган, негова главна активност или дејност:
Правни лица основани за задоволување на потребите од јавен интерес – Член 9 став 1 алинеја б) од Законот – Здравство.

ДЕЛ II: ПРЕДМЕТ НА ДОГОВОРОТ ЗА ЈАВНА НАБАВКА
II.1) Предмет на договорот за јавна набавка:
Набавка на лабораториска опрема
II.1.1) Објавување на проценета вредност: Не
II.2) Вид на договорот за јавна набавка: Стоки - Купување со одложено плаќање
II.2.1) Место на испорака на стоките или извршување на услугите, или локација на извршување на работите: Носителот на набавката е должен предметот на договорот да го испорача во рок од 60 дена од склучување на договорот, во просториите на ЈЗУ Центар за јавно здравје Струмица.
II.3) Секторски договор: Не
II.4) Централно тело: Не
II.5) Групна набавка Не
II.6) Електронски каталог: Не
II.7) Подетален опис на предметот на договорот за јавна набавка:
Набавка на Вертикален автоклав со волумен на комората од 80 до 90 литри-како во техничката спецификација.

II.8) Заеднички поимник за јавни набавки: Да
Основен предмет на јавната набавка-Главен поимник Шифра Опис
33000000-0 - Медицинска опрема, фармацевтски и производи за лична нега
II.9) Делива набавка: Не
II.10) Рамковна спогодба: Не
II.11) Алтернативни понуди Не
II.12) Времетраење на договорот:
Период во месеци: 2
II.13) Претходна проверка на пазарот? Не

ДЕЛ III: ПОСТАПКА
III.1) Вид на постапка: Поедноставена отворена постапка
III.2) Постапката за доделување на договор за јавна набавка ќе биде со скратени рокови: Не
III.3) Критериум за доделување на договор: Најниска цена
III.4) Електронска постапка? Да
III.5) Електронска аукција? Не

ДЕЛ IV: ПРАВНИ, ЕКОНОМСКИ, ФИНАНСИСКИ И ТЕХНИЧКИ ИНФОРМАЦИИ
IV.1) Гаранции и авансно плаќање
IV.1.1) Гаранција на понудата: Не
IV.1.2) Изјава за сериозност: Да
IV.1.3) Гаранција за квалитетно извршување на договорот: Не
IV.1.4) Авансно плаќање: Не
IV.1.5) Здружување на група економски оператори во соодветна правна форма заради извршување на договорот (по извршен избор на најповолна понуда): Не
IV.1.6) Резервирани договори Не
IV.1.7) Посета на локација/Преглед на придружна документација: Не
IV.2) Критериуми за утврдување на способност на понудувачот или кандидатот
IV.2.1) За докажување на личната состојба, економскиот оператор треба да ги достави следниве документи
- изјава дека во последните 5 години не е изречена правосилна судска пресуда за сторено кривично дело од член 88 став 1 од ЗЈН
- потврда дека не е отворена постапка за стечај од надлежен орган
- потврда дека не е отворена постапка за ликвидација од надлежен орган
- потврда за платени даноци, придонеси и други јавни давачки од надлежен орган од земјата каде што економскиот оператор е регистриран
- потврда од Регистарот на казни за сторени кривични дела на правните лица дека не му е изречена споредна казна забрана за учество во постапки за јавен повик, доделување на договори за јавна набавка и договори за јавно-приватно партнерство
- потврда од Регистарот на казни за сторени кривични дела на правните лица дека не му е изречена споредна казна привремена или трајна забрана за вршење на одделна дејност
- Уверение дека со правосилна пресуда не му е изречена прекршочна санкција - забрана за вршење на професија, дејност или должност, односно привремена забрана за вршење одделна дејност
IV.2.2) Способност за вршење професионална дејност на економскиот оператор
- Документ за регистрирана дејност:
- Потврда за регистрирана дејност,
IV.2.3) Техничка или професионална способност на економскиот оператор
- со изјава за инструментите, постројките или техничката опрема, која давателот на услугите или изведувачот на работите ја има на располагање за извршување на договорот:
- Изјава дека ќе се обезбеди практична обука на персоналот за работа со автоклавот, во просториите на ЈЗУ ЦЈЗ Струмица, - Изјава за гаранција од производителот од најмалку 2 (две) години,
- мостри, опис и/или фотографии на производи кои се предмет на испорака, а чија веродостојност економскиот оператор е должен да ја потврди доколку тоа го побара договорниот орган:
- Да се пратат каталози или упатување до веб – каталог.

ДЕЛ V: АДМИНИСТРАТИВНИ ИНФОРМАЦИИ
V.1) Услови за добивање на тендерска документација и дополнителни документи
V.2) Услови за доставување на понудите
V.2.1) Понудите да се достават најдоцна до 7.4.2023 година во 9:00 часот
V.2.2) Краен рок за поставување прашања: 1.4.2023 година во 15:30 часот
V.2.3) Краен рок за одговор на прашања: 3.4.2023 година во 15:30 часот
V.3) Период на важност на понудата: 60 дена
V.4) Услови за отворање на понудите
Јавното отворање на понудите ќе се одржи на денот и во часот определен како краен рок за доставување на понудите 7.4.2023 година во 9:00 часот, место: Струмица, ул. „Панче Пешев“ б. б.
V.5) Дополнителни информации
V.6) Датум на објава: 23.3.2023 година.

ДЕЛ VI: ДОКУМЕНТИ
ДЕЛ VII: ПОНИШТУВАЊА
ДЕЛ VIII: ПРИЛОЗИ
ДЕЛ IX: ИЗВЕСТУВАЊА ЗА СКЛУЧЕН ДОГОВОР / ЕВИДЕНЦИИ

О Г Л А С
ЗА ЈАВНА НАБАВКА

Број на оглас: 05134/2023

ДЕЛ I: ДОГОВОРЕН ОРГАН
I.1) Податоци за договорниот орган
I.1.1) Назив на договорниот орган: Општина Битола
I.1.2) Адреса: Бул. „1 Мај“ бр.61
I.1.3) Град и поштенски код: Битола - 7000
I.1.4) Интернет адреса:
I.1.5) Лице за контакт: Наташа Бабовска адреса на е-пошта: natasad_bt@yahoo.com, телефон/факс: 047/208-332
I.1.6) Дополнителни информации и тендерската документација може да се добијат на горенаведената адреса
I.2) Категорија на договорен орган, негова главна активност или дејност:
Органи на единиците на локалната самоуправа - Општи јавни услуги.

ДЕЛ II: ПРЕДМЕТ НА ДОГОВОРОТ ЗА ЈАВНА НАБАВКА
II.1) Предмет на договорот за јавна набавка:
Изградба и реконструкција на улици и локални патишта - Реконструкција на коловоз на улица „Стив Наумов“
II.1.1) Објавување на проценета вредност: Не
II.2) Вид на договорот за јавна набавка: Работи - Изведување
II.2.1) Место на испорака на стоките или извршување на услугите, или локација на извршување на работите: општина Битола

II.3) Секторски договор: Не
II.4) Централно тело: Не
II.5) Групна набавка: Не
II.6) Електронски каталог: Не
II.7) Подетален опис на предметот на договорот за јавна набавка:
„Реконструкција на улица „Стив Наумов“ во Битола“
II.8) Заеднички поимник за јавни набавки: Да
Основен предмет на јавната набавка-Главен поимник Шифра Опис
45000000-7 - Градежни работи
II.9) Делива набавка: Не
II.10) Рамковна спогодба: Не
II.11) Алтернативни понуди: Не
II.12) Времетраење на договорот:
Период во месеци: 26
II.13) Претходна проверка на пазарот? Не.

ДЕЛ III: ПОСТАПКА
III.1) Вид на постапка: Отворена постапка
III.2) Постапката за доделување на договор за јавна набавка ќе биде со скратени рокови: Не
III.3) Критериум за доделување на договор: Најниска цена
III.4) Електронска постапка? Да
III.5) Електронска аукција? Да.

ДЕЛ IV: ПРАВНИ, ЕКОНОМСКИ, ФИНАНСИСКИ И ТЕХНИЧКИ ИНФОРМАЦИИ
IV.1) Гаранции и авансно плаќање
IV.1.1) Гаранција на понудата: Не
IV.1.2) Изјава за сериозност: Да
IV.1.3) Гаранција за квалитетно извршување на договорот: Да [10.00%]
IV.1.4) Авансно плаќање: Не
IV.1.5) Здружување на група економски оператори во соодветна правна форма заради извршување на договорот (по извршен избор на најповолна понуда): Не
IV.1.6) Резервирани договори: Не
IV.1.7) Посета на локација/Преглед на придружна документација: Да
IV.2) Критериуми за утврдување на способност на понудувачот или кандидатот
IV.2.1) За докажување на личната состојба, економскиот оператор треба да ги достави следниве документи:
- изјава дека во последните 5 години не е изречена правосилна судска пресуда за сторено кривично дело од член 88 став 1 од ЗЈН
- потврда дека не е отворена постапка за стечај од надлежен орган
- потврда дека не е отворена постапка за ликвидација од надлежен орган
- потврда за платени даноци, придонеси и други јавни давачки од надлежен орган од земјата каде што економскиот оператор е регистриран
- потврда од Регистарот на казни за сторени кривични дела на правните лица дека не му е изречена споредна казна забрана за учество во постапки за јавен повик, доделување на договори за јавна набавка и договори за јавно-приватно партнерство
- потврда од Регистарот на казни за сторени кривични дела на правните лица дека не му е изречена споредна казна привремена или трајна забрана за вршење на одделна дејност
- Уверение дека со правосилна пресуда не му е изречена прекршочна санкција - забрана за вршење на професија, дејност или должност, односно привремена забрана за вршење одделна дејност
IV.2.2) Способност за вршење професионална дејност на економскиот оператор
- Документ за регистрирана дејност:
- документ за регистрирана дејност - Лиценца Б за изведувач на градба од втора категорија издадена од Министерство за транспорт и врски на РС Македонија односно соодветен документ во земјата каде што е регистриран доколку се работи за странски понудувач
IV.2.3) Техничка или професионална способност на економскиот оператор
- со опис на техничкиот персонал и техничките органи кои ќе учествуваат во извршувањето на јавната набавка, особено на оние кои се одговорни за контролата на квалитетот, а во случај на јавна набавка на работи, оние што ќе бидат вклучени во изведување на работите, без оглед на тоа дали се вработени во економскиот оператор или не:
- Да располага со најмалку: о Да има вработено 30 работници о Да располага со најмалку 2 стручни лица со Овластување Б за изведба, од областа градежништво
- со изјава за инструментите, постројките или техничката опрема, која давателот на услугите или изведувачот на работите ја има на располагање за извршување на договорот:
- Понудувачот да има на располагање потребна опрема, механизација и транспортни средства за реализација на договорот без оглед дали му припаѓаат на Е.О. Минимум: о Асфалтна база со А интегрирана еколошка дозвола ..... 1 пар о Комбиниран ровокопач ..... 2 пар о Камион кип со мин.носивост 18т ..... 2 пар о Вибровалјак со мин.тежина 8т ..... 1 пар о Финишер ..... 1 пар о Грејдер ..... 1 пар о Валјак гумен или комбиниран (железо/гума) ..... 1 пар
- со листа на работи, со приложување потврда за задоволителна изведба на најважните работи. Со цел да се обезбеди соодветно ниво на конкуренција, договорниот орган може, доколку е тоа неопходно, да ги земе предвид доказите за изведени работи пред повеќе од пет години, што го наведува во тендерската документација:
- Реализација на минимум 3 (три) договори кои содржат две фази од бараната реконструкција, од кои реализација на еден договор во вредност од минимум 30.000.000,00 ден. кој содржи најмалку две фази од бараната реконструкција од кој една мора да биди коловоз, во последните 5 години.

ДЕЛ V: АДМИНИСТРАТИВНИ ИНФОРМАЦИИ
V.1) Услови за добивање на тендерска документација и дополнителни документи
V.2) Услови за доставување на понудите
V.2.1) Понудите да се достават најдоцна до 24.4.2023 година во 12:00 часот
V.2.2) Краен рок за поставување прашања: 16.4.2023 година во 15:30 часот
V.2.3) Краен рок за одговор на прашања: 18.4.2023 година во 15:30 часот
V.3) Период на важност на понудата: 120 дена
V.4) Услови за отворање на понудите
Јавното отворање на понудите ќе се одржи на денот и во часот определен како краен рок за доставување на понудите 24.4.2023 година во 12:00 часот, место: Општина Битола
V.5) Дополнителни информации
V.6) Датум на објава: 23.3.2023 година.

ДЕЛ VI: ДОКУМЕНТИ
ДЕЛ VII: ПОНИШТУВАЊА
ДЕЛ VIII: ПРИЛОЗИ
ДЕЛ IX: ИЗВЕСТУВАЊА ЗА СКЛУЧЕН ДОГОВОР / ЕВИДЕНЦИИ

О Г Л А С
ЗА ЈАВНА НАБАВКА

Број на оглас: 05136/2023

ДЕЛ I: ДОГОВОРЕН ОРГАН
I.1) Податоци за договорниот орган
I.1.1) Назив на договорниот орган: Државен студентски дом Скопје – Скопје
I.1.2) Адреса: „Митрополит Теодосиј Гологанов“ бр.26 б
I.1.3) Град и поштенски код: Скопје – 1000
I.1.4) Интернет адреса:
I.1.5) Лице за контакт: Орданчо Данев, адреса на е-пошта: dsc_sk@yahoo.com телефон/факс: 02/3 117-654
I.1.6) Дополнителни информации и тендерската документација може да се добијат: на горенаведената адреса
I.2) Категорија на договорен орган, негова главна активност или дејност:
Правни лица основани за задоволување на потребите од јавен интерес – Член 9 став 1 алинеја б) од Законот – Образование.

ДЕЛ II: ПРЕДМЕТ НА ДОГОВОРОТ ЗА ЈАВНА НАБАВКА
II.1) Предмет на договорот за јавна набавка:
Одржување и поправки на топловодна и парноводна мрежа
II.1.1) Објавување на проценета вредност: Не
II.2) Вид на договорот за јавна набавка: Услуги - Категорија на услуга број: 1 Услуги за одржување и поправка
II.2.1) Место на испорака на стоките или извршување на услугите, или локација на извршување на работите:
II.3) Секторски договор: Не
II.4) Централно тело: Не
II.5) Групна набавка Не
II.6) Електронски каталог: Не
II.7) Подетален опис на предметот на договорот за јавна набавка:
II.8) Заеднички поимник за јавни набавки: Да
Основен предмет на јавната набавка-Главен поимник Шифра Опис
50800000-3 - Разновидни услуги за поправка и одржување
II.9) Делива набавка: Не
II.10) Рамковна спогодба: Не
II.11) Алтернативни понуди Не
II.12) Времетраење на договорот:
Период во месеци: 12
II.13) Претходна проверка на пазарот? Не

ДЕЛ III: ПОСТАПКА
III.1) Вид на постапка: Поедноставена отворена постапка
III.2) Постапката за доделување на договор за јавна набавка ќе биде со скратени рокови: Не
III.3) Критериум за доделување на договор: Најниска цена
III.4) Електронска постапка? Да
III.5) Електронска аукција? Да

ДЕЛ IV: ПРАВНИ, ЕКОНОМСКИ, ФИНАНСИСКИ И ТЕХНИЧКИ ИНФОРМАЦИИ
IV.1) Гаранции и авансно плаќање
IV.1.1) Гаранција на понудата: Не
IV.1.2) Изјава за сериозност: Да
IV.1.3) Гаранција за квалитетно извршување на договорот: Да [5.00%]
IV.1.4) Авансно плаќање: Не
IV.1.5) Здружување на група економски оператори во соодветна правна форма заради извршување на договорот (по извршен избор на најповолна понуда): Не
IV.1.6) Резервирани договори Не
IV.1.7) Посета на локација/Преглед на придружна документација: Не
IV.2) Критериуми за утврдување на способност на понудувачот или кандидатот
IV.2.1) За докажување на личната состојба, економскиот оператор треба да ги достави следниве документи
- изјава дека во последните 5 години не е изречена правосилна судска пресуда за сторено кривично дело од член 88 став 1 од ЗЈН
- потврда дека не е отворена постапка за стечај од надлежен орган
- потврда дека не е отворена постапка за ликвидација од надлежен орган
- потврда за платени даноци, придонеси и други јавни давачки од надлежен орган од земјата каде што економскиот оператор е регистриран
- потврда од Регистарот на казни за сторени кривични дела на правните лица дека не му е изречена споредна казна забрана за учество во постапки за јавен повик, доделување на договори за јавна набавка и договори за јавно-приватно партнерство
- потврда од Регистарот на казни за сторени кривични дела на правните лица дека не му е изречена споредна казна привремена или трајна забрана за вршење на одделна дејност
- Уверение дека со правосилна пресуда не му е изречена прекршочна санкција - забрана за вршење на професија, дејност или должност, односно привремена забрана за вршење одделна дејност
IV.2.2) Способност за вршење професионална дејност на економскиот оператор
- Документ за регистрирана дејност:
Документ за регистрирана дејност.

ДЕЛ V: АДМИНИСТРАТИВНИ ИНФОРМАЦИИ
V.1) Услови за добивање на тендерска документација и дополнителни документи
V.2) Услови за доставување на понудите
V.2.1) Понудите да се достават најдоцна до 7.4.2023 година во 10:00 часот
V.2.2) Краен рок за поставување прашања: 1.4.2023 година во 15:30 часот
V.2.3) Краен рок за одговор на прашања: 3.4.2023 година во 15:30 часот
V.3) Период на важност на понудата: 180 дена
V.4) Услови за отворање на понудите
Јавното отворање на понудите ќе се одржи на денот и во часот определен како краен рок за доставување на понудите 7.4.2023 година во 10:00 часот, место: ЕСЈН
V.5) Дополнителни информации
V.6) Датум на објава: 23.3.2023 година.

ДЕЛ VI: ДОКУМЕНТИ
ДЕЛ VII: ПОНИШТУВАЊА
ДЕЛ VIII: ПРИЛОЗИ
ДЕЛ IX: ИЗВЕСТУВАЊА ЗА СКЛУЧЕН ДОГОВОР / ЕВИДЕНЦИИ

О Г Л А С
ЗА ЈАВНА НАБАВКА

Број на оглас: 05139/2023

ДЕЛ I: ДОГОВОРЕН ОРГАН
I.1) Податоци за договорниот орган
I.1.1) Назив на договорниот орган: Министерство за надворешни работи на Република Северна Македонија

I.1.2) Адреса: „Филип Втори Македонски“ бр. 7
I.1.3) Град и поштенски код: Скопје - 1000
I.1.4) Интернет адреса:
I.1.5) Лице за контакт: Сашо Котески, адреса на е-пошта: saso.koteski@mfa.gov.mk, телефон/факс: 02/3 110-333
I.1.6) Дополнителни информации и тендерската документација може да се добијат на горенаведената адреса
I.2) Категорија на договорен орган, негова главна активност или дејност:
Државни органи - Општи јавни услуги.

ДЕЛ II: ПРЕДМЕТ НА ДОГОВОРОТ ЗА ЈАВНА НАБАВКА
II.1) Предмет на договорот за јавна набавка:
Одржување на ИДМС системот
II.1.1) Проценета вредност без ДДВ: 1.650.000,00
II.2) Вид на договорот за јавна набавка: Услуги - Категорија на услуга број: 7 Информатички и поврзани услуги
II.2.1) Место на испорака на стоките или извршување на услугите, или локација на извршување на работите:
II.3) Секторски договор: Не
II.4) Централно тело: Не
II.5) Групна набавка: Не
II.6) Електронски каталог: Не
II.7) Подетален опис на предметот на договорот за јавна набавка:
II.8) Заеднички поимник за јавни набавки: Да
Основен предмет на јавната набавка-Главен поимник Шифра Опис
72000000-5 - IT услуги: консултации, развивање на софтвер, интернет и поддршка
II.9) Делива набавка: Не
II.10) Рамковна спогодба: Не
II.11) Алтернативни понуди: Не
II.12) Времетраење на договорот:
Период во месеци: 12
II.13) Претходна проверка на пазарот? Не.

ДЕЛ III: ПОСТАПКА
III.1) Вид на постапка: Поедноставена отворена постапка
III.2) Постапката за доделување на договор за јавна набавка ќе биде со скратени рокови: Не
III.3) Критериум за доделување на договор: Најниска цена
III.4) Електронска постапка? Да
III.5) Електронска аукција? Не.

ДЕЛ IV: ПРАВНИ, ЕКОНОМСКИ, ФИНАНСИСКИ И ТЕХНИЧКИ ИНФОРМАЦИИ
IV.1) Гаранции и авансно плаќање
IV.1.1) Гаранција на понудата: Не
IV.1.2) Изјава за сериозност: Да
IV.1.3) Гаранција за квалитетно извршување на договорот: Да [5.00%]
IV.1.4) Авансно плаќање: Не
IV.1.5) Здружување на група економски оператори во соодветна правна форма заради извршување на договорот (по извршен избор на најповолна понуда): Не
IV.1.6) Резервирани договори: Не
IV.1.7) Посета на локација/Преглед на придружна документација: Не
IV.2) Критериуми за утврдување на способност на понудувачот или кандидатот
IV.2.1) За докажување на личната состојба, економскиот оператор треба да ги достави следниве документи:
- изјава дека во последните 5 години не е изречена правосилна судска пресуда за сторено кривично дело од член 88 став 1 од ЗЈН
- потврда дека не е отворена постапка за стечај од надлежен орган
- потврда дека не е отворена постапка за ликвидација од надлежен орган
- потврда за платени даноци, придонеси и други јавни давачки од надлежен орган од земјата каде што економскиот оператор е регистриран
- потврда од Регистарот на казни за сторени кривични дела на правните лица дека не му е изречена споредна казна забрана за учество во постапки за јавен повик, доделување на договори за јавна набавка и договори за јавно-приватно партнерство
- потврда од Регистарот на казни за сторени кривични дела на правните лица дека не му е изречена споредна казна привремена или трајна забрана за вршење на одделна дејност
- Уверение дека со правосилна пресуда не му е изречена прекршочна санкција - забрана за вршење на професија, дејност или должност, односно привремена забрана за вршење одделна дејност
IV.2.2) Способност за вршење професионална дејност на економскиот оператор
- Документ за регистрирана дејност: ДРД образец
IV.2.3) Техничка или професионална способност на економскиот оператор
- со листа на главни испораки на стоки или извршени услуги со вредности, датуми, купувачи (договорни органи или економски оператори), со обезбедување потврда за извршени испораки или извршени услуги:
Минимум три испораки на услуги за одржување на Системи за управување со документација (одржување и интервенции на апликативен софтвер и бази на податоци) во последните пет години со нето износ поголем од 15.000 евра на годишно ниво. го докажува со доставување на: а) листа на главни испораки на извршени минимум три испораки на за одржување на Системи за управување со документација (одржување и интервенции на апликативен софтвер и бази на податоци) во последните 5 години со износ поголем од 15.000 евра на годишно ниво, со наведување на вредности, датуми, купувачи (договорни органи или економски оператори), со обезбедување потврда за извршените услуги.
- со опис на техничкиот персонал и техничките органи кои ќе учествуваат во извршувањето на јавната набавка, особено на оние кои се одговорни за контролата на квалитетот, а во случај на јавна набавка на работи, оние што ќе бидат вклучени во изведување на работите, без оглед на тоа дали се вработени во економскиот оператор или не:
Економискиот оператор треба да располага со: - Минимум 2 вработени или ангажирани лица со минимум 3 годишно искуство како програмер во Lotus Domino Notes, од кое едното да поседува IBM Certified Application Developer Notes and Domino 9.0 сертификат. - Едно вработено или ангажирано лице со минимум 3 годишно искуство како аналитичар. го докажува со доставување на: Изјава дека Економскиот оператор располага со минимум (3) три вработени или ангажирани лица со искуство од наведените области задолжително се приложува биографии на сите ангажирани или вработени технички лица и копии од потребните сертификати.

ДЕЛ V: АДМИНИСТРАТИВНИ ИНФОРМАЦИИ
V.1) Услови за добивање на тендерска документација и дополнителни документи
V.2) Услови за доставување на понудите
V.2.1) Понудите да се достават најдоцна до 7.4.2023 година во 10:00 часот

V.2.2) Краен рок за поставување прашања: 1.4.2023 година во 15:30 часот
V.2.3) Краен рок за одговор на прашања: 3.4.2023 година во 15:30 часот
V.3) Период на важност на понудата: 90 дена
V.4) Услови за отворање на понудите
Јавното отворање на понудите ќе се одржи на денот и во часот определен како краен рок за доставување на понудите 7.4.2023 година во 10:00 часот, место: МНР на РСМ
V.5) Дополнителни информации
V.6) Датум на објава: 23.3.2023 година.

ДЕЛ VI: ДОКУМЕНТИ
ДЕЛ VII: ПОНИШТУВАЊА
ДЕЛ VIII: ПРИЛОЗИ
ДЕЛ IX: ИЗВЕСТУВАЊА ЗА СКЛУЧЕН ДОГОВОР / ЕВИДЕНЦИИ

О Г Л А С
ЗА ЈАВНА НАБАВКА

Број на оглас: 05140/2023

ДЕЛ I: ДОГОВОРЕН ОРГАН
I.1) Податоци за договорниот орган
I.1.1) Назив на договорниот орган: СУГС „Браќа Миладиновци“ – Скопје
I.1.2) Адреса: ул. „Бранко Заревски“ бр. 110
I.1.3) Град и поштенски код: Скопје – 1050
I.1.4) Интернет адреса:
I.1.5) Лице за контакт: Марија Петровска, адреса на е-пошта: marijapetrovska88@yahoo.com телефон/факс: 078/396649
I.1.6) Дополнителни информации и тендерската документација може да се добијат на горната адреса
I.2) Категорија на договорен орган, негова главна активност или дејност:
Правни лица основани за задоволување на потребите од јавен интерес – член 9, став 1, алинеја б) од Законот - Образование.

ДЕЛ II: ПРЕДМЕТ НА ДОГОВОРОТ ЗА ЈАВНА НАБАВКА
II.1) Предмет на договорот за јавна набавка:
Реконструкција на објекти (промена на прозори)
II.1.1) Објавување на проценета вредност: Не
II.2) Вид на договорот за јавна набавка: Работи - Изведување
II.2.1) Место на испорака на стоките или извршување на услугите, или локација на извршување на работите: Средното училиште на Град Скопје „Браќа Миладиновци“ – Скопје, со седиште на адреса ул.„Бранко Заревски“ 110, 1000 Скопје
II.3) Секторски договор: Не
II.4) Централно тело: Не
II.5) Групна набавка Не
II.6) Електронски каталог: Не
II.7) Подетален опис на предметот на договорот за јавна набавка:
Во Тендерска документација
II.8) Заеднички поимник за јавни набавки: Да
Основен предмет на јавната набавка-Главен поимник
Шифра Опис
45000000-7 - Градежни работи
45210000-2 - Градежни работи за изградба на објекти
45453000-7 - Работи за реновирање и реконструирање
II.9) Делива набавка: Да
Број на делови за кои можат да се поднесат понуди: Сите делови
Дел број. Опис на делот за набавка
1. Реконструкција на прозори
2. Реконструкција на перална-просторија за хигиеничари
II.10) Рамковна спогодба: Не
II.11) Алтернативни понуди Не
II.12) Времетраење на договорот:
Период во месеци: 12 или денови 365
II.13) Претходна проверка на пазарот? Не

ДЕЛ III: ПОСТАПКА
III.1) Вид на постапка: Поедноставена отворена постапка
III.2) Постапката за доделување на договор за јавна набавка ќе биде со скратени рокови: Не
III.3) Критериум за доделување на договор: Најниска цена
III.4) Електронска постапка? Да
III.5) Електронска аукција? Не

ДЕЛ IV: ПРАВНИ, ЕКОНОМСКИ, ФИНАНСИСКИ И ТЕХНИЧКИ ИНФОРМАЦИИ
IV.1) Гаранции и авансно плаќање
IV.1.1) Гаранција на понудата: Не
IV.1.2) Изјава за сериозност: Да
IV.1.3) Гаранција за квалитетно извршување на договорот: Не
IV.1.4) Авансно плаќање: Не
IV.1.5) Здружување на група економски оператори во соодветна правна форма заради извршување на договорот (по извршен избор на најповолна понуда): Не
IV.1.6) Резервирани договори Не
IV.1.7) Посета на локација/Преглед на придружна документација: Да
IV.2) Критериуми за утврдување на способност на понудувачот или кандидатот
IV.2.1) За докажување на личната состојба, економскиот оператор треба да ги достави следниве документи
- изјава дека во последните 5 години не е изречена правосилна судска пресуда за сторено кривично дело од член 88 став 1 од ЗЈН
- потврда дека не е отворена постапка за стечај од надлежен орган
- потврда дека не е отворена постапка за ликвидација од надлежен орган
- потврда за платени даноци, придонеси и други јавни давачки од надлежен орган од земјата каде што економскиот оператор е регистриран
- потврда од Регистарот на казни за сторени кривични дела на правните лица дека не му е изречена споредна казна забрана за учество во постапки за јавен повик, доделување на договори за јавна набавка и договори за јавно-приватно партнерство
- потврда од Регистарот на казни за сторени кривични дела на правните лица дека не му е изречена споредна казна привремена или трајна забрана за вршење на одделна дејност
- Уверение дека со правосилна пресуда не му е изречена прекршочна санкција - забрана за вршење на професија, дејност или должност, односно привремена забрана за вршење одделна дејност
IV.2.2) Способност за вршење професионална дејност на економскиот оператор
- Документ за регистрирана дејност:
– ДРД-Потврда за регистрирана дејност како доказ дека е регистриран како физичко или правно лице за вршење на дејноста поврзана со предметот на набавка или доказ дека припаѓа на соодветно професионално здружение согласно со прописите на земјата каде што е регистриран.

IV.2.3) Техничка или професионална способност на економскиот оператор

- со опис на техничкиот персонал и техничките органи кои ќе учествуваат во извршувањето на јавната набавка, особено на оние кои се одговорни за контролата на квалитетот, а во случај на јавна набавка на работи, оние што ќе бидат вклучени во изведување на работите, без оглед на тоа дали се вработени во економскиот оператор или не:

Потребната техничка и професионалната способност за квалитетно извршување на договорот, договорниот орган ќе ја утврди преку следниве минимални услови: - Опис на техничкиот персонал и техничките органи кои ќе учествуваат во извршувањето на јавната набавка и оние што ќе бидат вклучени во изведување на работите и тоа најмалку 1 (еден) (вработени или ангажирани лица)- за дел Дел 1 и од кои треба да располага со следниве професионални квалификации: За Дел 1: - 1 (еден) е градежен инженер или архитект со овластување Б (копија од Овластувањето) издадено од Комора за овластени инженери и архитекти на РСМ. Економскиот оператор го докажува исполнувањето на минималните услови со доставување на: Изјава и доказ (да се прикаже листинг од АВРМ или договори за ангажирање) за ангажиран технички персонал кои ќе учествуваат во извршувањето на јавната набавка, и тоа најмалку: 1

(еден) (вработени или ангажирани лица) - за секој дел поединачно за Дел 1 од кој: - За Дел 1: Листа на вработени издадена од Агенција за вработување на РСМ (не постара од 30 дена од моментот на отварањето на понудите. - Минимум 1 (еден) е градежен инженер или архитект со овластување Б (копија од Овластувањето) издадено од Комора за овластени инженери и архитекти на РСМ. За лицата кои не се вработени кај подносителот на понудата треба да се достави Договор за дело или Договор за ангажман со комплети документи за неисклучување од постапката (освен стечај и ликвидација). Напомена: Листата од АВРСМ треба да биде со потпис и печат, електронска не се прифаќа.

- со изјава за инструментите, постројките или техничката опрема, која давателот на услугите или изведувачот на работите ја има на располагање за извршување на договорот:

Потребната техничка и професионалната способност за квалитетно извршување на договорот, договорниот орган ќе ја утврди преку следниве минимални услови: - Располагање со најмалку 3 (три) линии за производство на ПВЦ столарија за извршување на работите-предмет на набавката (За Дел 1) Економскиот оператор го докажува исполнувањето на минималните услови од потточка 5.3.3.1 со доставување на

- Изјава за техничка опрема со која располага, и тоа за располагање со најмалку 3 (три) линии за производство на ПВЦ столарија за извршување на работите-предмет на набавката (За Дел 1)

- со листа на работи, со приложување потврда за задоволителна изведба на најважните работи. Со цел да се обезбеди соодветно ниво на конкуренција, договорниот орган може, доколку е тоа неопходно, да ги земе предвид доказите за изведени работи пред повеќе од пет години, што го наведува во тендерската документација:

Потребната техничка и професионалната способност за квалитетно извршување на договорот, договорниот орган ќе ја утврди преку следниве минимални услови: -Листа на извршени работи во последните 5 пет години од предметната област, со приложување потврда на минимум за задоволителна изведба и тоа минимум 3 (три) потврди за квалитетно извршени договори со приложување најмалку 3 (три) потврди за задоволителна изведба на најважните работи согласно предметот на набавката. (За Дел 1) Економскиот оператор го докажува исполнувањето на минималните услови со доставување на: - Референтна листа на извршени работи во последните 5 пет години од предметната област , со приложување потврда за задоволителна изведба и тоа минимум 3 (три) потврди за квалитетно извршени договори.(За Дел 1)

IV.2.4) Стандарди

- Стандарди за системи за квалитет:

За да се квалификува како способен за извршување на предметниот договор за јавна набавка од аспект на стандардите за системи за квалитет,економскиот оператор треба да има имплементирано: ISO 9001:2015стандард за систем за управување со квалитет ISO 45001:2018 стандард за систем за управување со безбедност и здравје при работа За докажување на имплементираните стандарди за системи за квалитет, економскиот оператор задолжително доставува: Сертификат за имплементиран ISO 9001:2015 стандард за систем за управување со квалитет издаден од овластена акредитирана куќа. Сертификат за имплементиран ISO 45001:2018 стандард за систем за управување со безбедност и здравје при работа издаден од овластена акредитирана куќа.

ДЕЛ V: АДМИНИСТРАТИВНИ ИНФОРМАЦИИ

V.1) Услови за добивање на тендерска документација и дополнителни документи

V.2) Услови за доставување на понудите

V.2.1) Понудите да се достават најдоцна до 10.4.2023 година во 10:00 часот

V.2.2) Краен рок за поставување прашања: 4.4.2023 година во 15:30 часот

V.2.3) Краен рок за одговор на прашања: 6.4.2023 година во 15:30 часот

V.3) Период на важност на понудата: 90 дена

V.4) Услови за отворање на понудите

Јавното отворање на понудите ќе се одржи на денот и во часот определен како краен рок за доставување на понудите 10.4.2023 година во 10:00 часот, место: -Јавното отварање е преку ЕСЈН на следнава веб адресаЧ https://www.e-nabavki.gov.mk. и на локација Средното училиште на Град Скопје „Браќа Миладиновци" – Скопје, со адреса ул. „Бранко Заревски" бр. 110,

V.5) Дополнителни информации

Во Тендерска документација

V.6) Датум на објава: 23.3.2023 година.

ДЕЛ VI: ДОКУМЕНТИ

ДЕЛ VII: ПОНИШТУВАЊА

ДЕЛ VIII: ПРИЛОЗИ

ДЕЛ IX: ИЗВЕСТУВАЊА ЗА СКЛУЧЕН ДОГОВОР / ЕВИДЕНЦИИ

О Г Л А С
ЗА ЈАВНА НАБАВКА

Број на оглас: 05141/2023

ДЕЛ I: ДОГОВОРЕН ОРГАН

I.1) Податоци за договорниот орган

I.1.1) Назив на договорниот орган: ЈЗУ Институт за медицина на трудот на Република Македонија - Скопје

I.1.2) Адреса: „Втора македонска бригада" бр.43

I.1.3) Град и поштенски код: Скопје – 1000

I.1.4) Интернет адреса:

I.1.5) Лице за контакт: Златка Неловска, адреса на е-пошта: institutzamedicinanatrudot@gmail.com телефон/факс: 02/3 110-491

I.1.6) Дополнителни информации и тендерската документација може да се добијат: на горенаведената адреса

I.2) Категорија на договорен орган, негова главна активност или дејност:

Правни лица основани за задоволување на потребите од јавен интерес – Член 9 став 1 алинеја б) од Законот – Здравство.

ДЕЛ II: ПРЕДМЕТ НА ДОГОВОРОТ ЗА ЈАВНА НАБАВКА

II.1) Предмет на договорот за јавна набавка: Проектирање и монтирање на фотоволтаици

II.1.1) Објавување на проценета вредност: Не

II.2) Вид на договорот за јавна набавка: Работи - Проектирање и изведување

II.2.1) Место на испорака на стоките или извршување на услугите, или локација на извршување на работите:

II.3) Секторски договор: Не

II.4) Централно тело: Не

II.5) Групна набавка Не

II.6) Електронски каталог: Не

II.7) Подетален опис на предметот на договорот за јавна набавка:

II.8) Заеднички поимник за јавни набавки: Да

Основен предмет на јавната набавка-Главен поимник Шифра Опис

71000000-8 - Архитектурни, градежни, инженерски и инспекциски услуги

II.9) Делива набавка: Не

II.10) Рамковна спогодба: Не

II.11) Алтернативни понуди Не

II.12) Времетраење на договорот:

Период во месеци: 12

II.13) Претходна проверка на пазарот? Не

ДЕЛ III: ПОСТАПКА

III.1) Вид на постапка: Поедноставена отворена постапка

III.2) Постапката за доделување на договор за јавна набавка ќе биде со скратени рокови: Не

III.3) Критериум за доделување на договор: Најниска цена

III.4) Електронска постапка? Да

III.5) Електронска аукција? Не

ДЕЛ IV: ПРАВНИ, ЕКОНОМСКИ, ФИНАНСИСКИ И ТЕХНИЧКИ ИНФОРМАЦИИ

IV.1) Гаранции и авансно плаќање

IV.1.1) Гаранција на понудата: Не

IV.1.2) Изјава за сериозност: Да

IV.1.3) Гаранција за квалитетно извршување на договорот: Не

IV.1.4) Авансно плаќање: Не

IV.1.5) Здружување на група економски оператори во соодветна правна форма заради извршување на договорот (по извршен избор на најповолна понуда): Не

IV.1.6) Резервирани договори Не

IV.1.7) Посета на локација/Преглед на придружна документација: Не

IV.2) Критериуми за утврдување на способност на понудувачот или кандидатот

IV.2.1) За докажување на личната состојба, економскиот оператор треба да ги достави следниве документи

- изјава дека во последните 5 години не е изречена правосилна судска пресуда за сторено кривично дело од член 88 став 1 од ЗЈН

- потврда дека не е отворена постапка за стечај од надлежен орган

- потврда дека не е отворена постапка за ликвидација од надлежен орган

- потврда за платени даноци, придонеси и други јавни давачки од надлежен орган од земјата каде што економскиот оператор е регистриран

- потврда од Регистарот на казни за сторени кривични дела на правните лица дека не му е изречена споредна казна забрана за учество во постапки за јавен повик, доделување на договори за јавна набавка и договори за јавно-приватно партнерство

- потврда од Регистарот на казни за сторени кривични дела на правните лица дека не му е изречена споредна казна привремена или трајна забрана за вршење на одделна дејност

- Уверение дека со правосилна пресуда не му е изречена прекршочна санкција - забрана за вршење на професија, дејност или должност, односно привремена забрана за вршење одделна дејност

IV.2.2) Способност за вршење професионална дејност на економскиот оператор

- Документ за регистрирана дејност:

- Документ за регистрирана дејност како доказ дека е регистриран како физичко или правно лице за вршење на дејноста поврзана со предметот на набавка или доказ дека припаѓа на соодветно професионално здружение согласно со прописите на земјата каде што е регистриран.

- Лиценца Б за изведувач на градби од втора категорија издадена од Министерство за транспорт и врски на Р.Македонија односно соодветен документ во земјата каде што е регистриран доколку се работи за странски понудувач

- Лиценца Б за проектирање на градби од втора категорија издадена од Министерство за транспорт и врски на Р Македонија односно соодветен документ во земјата каде што е регистриран доколку се работи за странски понудувач

IV.2.3) Техничка или професионална способност на економскиот оператор

- со листа на главни испораки на стоки или извршени услуги со вредности, датуми, купувачи (договорни органи или економски оператори), со обезбедување потврда за извршени испораки или извршени услуги:

Минимум 3 извршени работи од сличен вид во последните три години.

- со образовните и професионални квалификации на давателот на услуги или на изведувачот на работи или на неговиот менаџерски кадар, под услов тие да не се евалуираат како критериум за избор на најповолна понуда:

- Минимум 15 вработени или ангажирани од кои: мин.4 инженери, мин 8 електро техничари/електро монтери, и мин 3 монтери/бравари за конструкција. - - Овластување Б за проектирање од областа на архитектурата

- Овластување Б за изведба од областа на архитектурата

- Овластување Б за проектирање од областа на електротехника.

- Овластување Б за изведба од областа на електротехника

- Изјава за техничка опременост и оспособеност на економскиот оператор: мин. 1 (едно) возило за достава на материјали, и мин.1 (едно) возило со носивност од мин 1,200.00kg за специјална намена со дигала мин 12-метри.

IV.2.4) Стандарди

- Стандарди за системи за квалитет:

ISO 9001:2015 стандарди за систем за квалитет или еквивалент ISO 14001:2015 стандард за систем за животна средина или еквивалент ISO 45001:2018 стандарди за системи за заштита при работа или еквивалент ISO 50001:2018 Стандард за енергетска ефикасност или еквивалент.

ДЕЛ V: АДМИНИСТРАТИВНИ ИНФОРМАЦИИ
V.1) Услови за добивање на тендерска документација и дополнителни документи
V.2) Услови за доставување на понудите
V.2.1) Понудите да се достават најдоцна до 7.4.2023 година во 9:00 часот
V.2.2) Краен рок за поставување прашања: 1.4.2023 година во 15:30 часот
V.2.3) Краен рок за одговор на прашања: 3.4.2023 година во 15:30 часот
V.3) Период на важност на понудата: 90 дена
V.4) Услови за отворање на понудите
Јавното отворање на понудите ќе се одржи на денот и во часот определен како краен рок за доставување на понудите 7.4.2023 година во 9:00 часот, место: ЈЗУ ИНСТИТУТ ЗА МЕДИЦИНА НА ТРУДОТ НА РСМ-СКОПЈЕ со адреса на ул. „Втора македонска бригада“ бр. 43, Скопје
V.5) Дополнителни информации
V.6) Датум на објава: 23.3.2023 година.

ДЕЛ VI: ДОКУМЕНТИ
ДЕЛ VII: ПОНИШТУВАЊА
ДЕЛ VIII: ПРИЛОЗИ
ДЕЛ IX: ИЗВЕСТУВАЊА ЗА СКЛУЧЕН ДОГОВОР / ЕВИДЕНЦИИ

О Г Л А С
ЗА ЈАВНА НАБАВКА

Број на оглас: 05143/2023

ДЕЛ I: ДОГОВОРЕН ОРГАН
I.1) Податоци за договорниот орган
I.1.1) Назив на договорниот орган: Министерство за надворешни работи на Република Северна Македонија
I.1.2) Адреса: „Филип Втори Македонски“ бр. 7
I.1.3) Град и поштенски код: Скопје - 1000
I.1.4) Интернет адреса:
I.1.5) Лице за контакт: Сашо Котески, адреса на е-пошта: saso.koteski@mfa.gov.mk, телефон/факс: 02/3 110-333
I.1.6) Дополнителни информации и тендерската документација може да се добијат на горенаведената адреса
I.2) Категорија на договорен орган, негова главна активност или дејност:
Државни органи - Општи јавни услуги.

ДЕЛ II: ПРЕДМЕТ НА ДОГОВОРОТ ЗА ЈАВНА НАБАВКА
II.1) Предмет на договорот за јавна набавка:
Изнајмување на техничка опрема за поддршка на настани и техничка опрема за аудио-видео продукција и пренос на истата во живо
II.1.1) Проценета вредност без ДДВ: 7.000.000,00
II.2) Вид на договорот за јавна набавка: Услуги - Категорија на услуга број: 27 Други услуги кои не се опфатени во член 2 од оваа уредба (освен услугите кои се однесуваат на купување, развој, продукција или копродукција на програмски материјали од страна на радио и телевизиски куќи или за термините на радио и телевизиско емитување на програма)
II.2.1) Место на испорака на стоките или извршување на услугите, или локација на извршување на работите: МНР на РСМ
II.3) Секторски договор: Не
II.4) Централно тело: Не
II.5) Групна набавка: Не
II.6) Електронски каталог: Не
II.7) Подетален опис на предметот на договорот за јавна набавка:
II.8) Заеднички поимник за јавни набавки: Да
Основен предмет на јавната набавка-Главен поимник Шифра Опис
32232000-8 - Опрема за видео конференции
32000000-3 - Радио, телевизиска, комуникациска, телекомуникациска и сродна опрема
Основен предмет на јавната набавка-Дополнителен поимник
Шифра Опис
РВ05-0 - Услуги за изнајмување, Екипаж, возач или технички персонал, Со технички персонал
II.9) Делива набавка: Не
II.10) Рамковна спогодба: Не
II.11) Алтернативни понуди: Не
II.12) Времетраење на договорот:
Период во месеци: 12
II.13) Претходна проверка на пазарот? Не.

ДЕЛ III: ПОСТАПКА
III.1) Вид на постапка: Отворена постапка
III.2) Постапката за доделување на договор за јавна набавка ќе биде со скратени рокови: Не
III.3) Критериум за доделување на договор: Најниска цена
III.4) Електронска постапка? Да
III.5) Електронска аукција? Не.

ДЕЛ IV: ПРАВНИ, ЕКОНОМСКИ, ФИНАНСИСКИ И ТЕХНИЧКИ ИНФОРМАЦИИ
IV.1) Гаранции и авансно плаќање
IV.1.1) Гаранција на понудата: Не
IV.1.2) Изјава за сериозност: Да
IV.1.3) Гаранција за квалитетно извршување на договорот: Да [5.00%]
IV.1.4) Авансно плаќање: Не
IV.1.5) Здружување на група економски оператори во соодветна правна форма заради извршување на договорот (по извршен избор на најповолна понуда): Не
IV.1.6) Резервирани договори: Не
IV.1.7) Посета на локација/Преглед на придружна документација: Не
IV.2) Критериуми за утврдување на способност на понудувачот или кандидатот
IV.2.1) За докажување на личната состојба, економскиот оператор треба да ги достави следниве документи:
- изјава дека во последните 5 години не е изречена правосилна судска пресуда за сторено кривично дело од член 88 став 1 од ЗЈН
- потврда дека не е отворена постапка за стечај од надлежен орган
- потврда дека не е отворена постапка за ликвидација од надлежен орган
- потврда за платени даноци, придонеси и други јавни давачки од надлежен орган од земјата каде што економскиот оператор е регистриран
- потврда од Регистарот на казни за сторени кривични дела на правните лица дека не му е изречена споредна казна забрана за учество во постапки за јавен повик, доделување на договори за јавна набавка и договори за јавно-приватно партнерство
- потврда од Регистарот на казни за сторени кривични дела на правните лица дека не му е изречена споредна казна привремена или трајна забрана за вршење на одделна дејност
- Уверение дека со правосилна пресуда не му е изречена прекршочна санкција - забрана за вршење на професија, дејност или должност, односно привремена забрана за вршење одделна дејност

IV.2.2) Способност за вршење професионална дејност на економскиот оператор
- Документ за регистрирана дејност:
ДРД образец
IV.2.3) Техничка или професионална способност на економскиот оператор
- со листа на главни испораки на стоки или извршени услуги со вредности, датуми, купувачи (договорни органи или економски оператори), со обезбедување потврда за извршени испораки или извршени услуги:
Минимум две испораки на услуги за изнајмување на аудио/видео опрема за организација на сродни настани со минимум 100 учесници во последните три години (сродни на Преспа Форум дијалог настанот). го докажува со доставување на: листа на главни испораки на извршени услуги во последните три години, со вредности, датуми, купувачи (договорни органи или економски оператори) со обезбедување на потврда за извршени услуги издадени од примателите
- со опис на техничкиот персонал и техничките органи кои ќе учествуваат во извршувањето на јавната набавка, особено на оние кои се одговорни за контролата на квалитетот, а во случај на јавна набавка на работи, оние што ќе бидат вклучени во изведување на работите, без оглед на тоа дали се вработени во економскиот оператор или не:
За реализација на договорот за јавна набавка Економскиот оператор треба да има најмалку две вработени или ангажирани лица со минимум 3 годишно искуство во аудио и видео подршка на настани. го докажува со доставување на: изјава со листа дека Економскиот оператор за реализација на договорот за јавна набавка има најмалку 2 вработени или ангажирани од потребниот стручен кадар кои имаат најмалку 3 години искуство во аудио и видео подршка на настани, (Биографии на ангажирани технички лица).

ДЕЛ V: АДМИНИСТРАТИВНИ ИНФОРМАЦИИ
V.1) Услови за добивање на тендерска документација и дополнителни документи
V.2) Услови за доставување на понудите
V.2.1) Понудите да се достават најдоцна до 24.4.2023 година во 11:00 часот
V.2.2) Краен рок за поставување прашања: 16.4.2023 година во 15:30 часот
V.2.3) Краен рок за одговор на прашања: 18.4.2023 година во 15:30 часот
V.3) Период на важност на понудата: 90 дена
V.4) Услови за отворање на понудите
Јавното отворање на понудите ќе се одржи на денот и во часот определен како краен рок за доставување на понудите 24.4.2023 година во 11:00 часот, место: МНР на РСМ
V.5) Дополнителни информации
V.6) Датум на објава: 23.3.2023 година.

ДЕЛ VI: ДОКУМЕНТИ
ДЕЛ VII: ПОНИШТУВАЊА
ДЕЛ VIII: ПРИЛОЗИ
ДЕЛ IX: ИЗВЕСТУВАЊА ЗА СКЛУЧЕН ДОГОВОР / ЕВИДЕНЦИИ

О Г Л А С
ЗА ЈАВНА НАБАВКА

Број на оглас: 05144/2023

ДЕЛ I: ДОГОВОРЕН ОРГАН
I.1) Податоци за договорниот орган
I.1.1) Назив на договорниот орган: Централен регистар на РСМ
I.1.2) Адреса: „Кузман Јосифоски Питу“ бр.1
I.1.3) Град и поштенски код: Скопје – 1000
I.1.4) Интернет адреса:
I.1.5) Лице за контакт: Владимир Мојсов, адреса на е-пошта: vladimir.mojsov@crm.org.mk телефон/факс: 3 288-232
I.1.6) Дополнителни информации и тендерската документација може да се добијат: на горенаведената адреса
I.2) Категорија на договорен орган, негова главна активност или дејност:
Државни органи - Општи јавни услуги

ДЕЛ II: ПРЕДМЕТ НА ДОГОВОРОТ ЗА ЈАВНА НАБАВКА
II.1) Предмет на договорот за јавна набавка:
Набавка на електрична енергија
II.1.1) Објавување на проценета вредност: Не
II.2) Вид на договорот за јавна набавка: Стоки - Купување
II.2.1) Место на испорака на стоките или извршување на услугите, или локација на извршување на работите:
II.3) Секторски договор: Не
II.4) Централно тело: Не
II.5) Групна набавка Не
II.6) Електронски каталог: Не
II.7) Подетален опис на предметот на договорот за јавна набавка:
II.8) Заеднички поимник за јавни набавки: Да
Основен предмет на јавната набавка-Главен поимник Шифра Опис
09000000-3 - Производи од нафта, горива, електрична енергија и од други извори на енергија
II.9) Делива набавка: Не
II.10) Рамковна спогодба: Не
II.11) Алтернативни понуди Не
II.12) Времетраење на договорот:
Период во месеци: 12
II.13) Претходна проверка на пазарот? Не

ДЕЛ III: ПОСТАПКА
III.1) Вид на постапка: Отворена постапка
III.2) Постапката за доделување на договор за јавна набавка ќе биде со скратени рокови: Не
III.3) Критериум за доделување на договор: Најниска цена
III.4) Електронска постапка? Да
III.5) Електронска аукција? Не

ДЕЛ IV: ПРАВНИ, ЕКОНОМСКИ, ФИНАНСИСКИ И ТЕХНИЧКИ ИНФОРМАЦИИ
IV.1) Гаранции и авансно плаќање
IV.1.1) Гаранција на понудата: Не
IV.1.2) Изјава за сериозност: Да
IV.1.3) Гаранција за квалитетно извршување на договорот: Не
IV.1.4) Авансно плаќање: Не
IV.1.5) Здружување на група економски оператори во соодветна правна форма заради извршување на договорот (по извршен избор на најповолна понуда): Не
IV.1.6) Резервирани договори Не
IV.1.7) Посета на локација/Преглед на придружна документација: Не
IV.2) Критериуми за утврдување на способност на понудувачот или кандидатот
IV.2.1) За докажување на личната состојба, економскиот оператор треба да ги достави следниве документи
- изјава дека во последните 5 години не е изречена правосилна судска пресуда за сторено кривично дело од член 88 став 1 од ЗЈН

- потврда дека не е отворена постапка за стечај од надлежен орган
- потврда дека не е отворена постапка за ликвидација од надлежен орган
- потврда за платени даноци, придонеси и други јавни давачки од надлежен орган од земјата каде што економскиот оператор е регистриран
- потврда од Регистарот на казни за сторени кривични дела на правните лица дека не му е изречена споредна казна забрана за учество во постапки за јавен повик, доделување на договори за јавна набавка и договори за јавно-приватно партнерство
- потврда од Регистарот на казни за сторени кривични дела на правните лица дека не му е изречена споредна казна привремена или трајна забрана за вршење на одделна дејност
- Уверение дека со правосилна пресуда не му е изречена прекршочна санкција - забрана за вршење на професија, дејност или должност, односно привремена забрана за вршење одделна дејност

IV.2.2) Способност за вршење професионална дејност на економскиот оператор
- Документ за регистрирана дејност:
- документ
- Потврда за регистрирана дејност како доказ дека е регистриран како физичко или правно лице за вршење на дејноста поврзана со предметот на набавка или доказ дека припаѓа на соодветно професионално здружение согласно со прописите на земјата каде што е регистриран.
- Лиценца за вршење на енергетска дејност трговија или снабдување со електрична енергија издадена од Регулаторна Комисија за Енергетика на Република Македонија.

IV.2.3) Техничка или професионална способност на економскиот оператор
- со образовните и професионални квалификации на давателот на услуги или на изведувачот на работи или на неговиот менаџерски кадар, под услов тие да не се евалуираат како критериум за избор на најповолна понуда:

За да се квалификува како способен за извршување на предметниот договор за јавна набавка од аспект на неговата техничка или професионална способност, економскиот оператор треба да ги исполнува следниве минимални услови: - Да поседува ЕИС код издаден од АД МЕПСО – Скопје како вршител на енергетска дејност електропреносен оператор,
- Понудувачот да ја прифати балансната одговорност на потрошувачот. Економскиот оператор го докажува исполнувањето на минималните услови со доставување на:
- Копија од ЕИС код издаден од АД МЕПСО – Скопје за вршител на енергетска дејност пренос на електрична енергија;
- Изјава од понудувачот со која понудувачот ја прифаќа балансната одговорност на потрошувачот.

ДЕЛ V: АДМИНИСТРАТИВНИ ИНФОРМАЦИИ
V.1) Услови за добивање на тендерска документација и дополнителни документи
V.2) Услови за доставување на понудите
V.2.1) Понудите да се достават најдоцна до 26.4.2023 година во 9:00 часот
V.2.2) Краен рок за поставување прашања: 18.4.2023 година во 15:30 часот
V.2.3) Краен рок за одговор на прашања: 20.4.2023 година во 15:30 часот
V.3) Период на важност на понудата: 90 дена
V.4) Услови за отворање на понудите
Јавното отворање на понудите ќе се одржи на денот и во часот определен како краен рок за доставување на понудите 26.4.2023 година во 9:00 часот, место: Централен регистар на Република Северна Македонија бул. „Кузман Јосифовски Питу“ бр.1 Скопје на мезанин (канцеларија 18).
V.5) Дополнителни информации
V.6) Датум на објава: 23.3.2023 година.

ДЕЛ VI: ДОКУМЕНТИ
ДЕЛ VII: ПОНИШТУВАЊА
ДЕЛ VIII: ПРИЛОЗИ
ДЕЛ IX: ИЗВЕСТУВАЊА ЗА СКЛУЧЕН ДОГОВОР / ЕВИДЕНЦИИ

СЛУЖБЕН ВЕСНИК
на Република Северна Македонија

www.slvesnik.com.mk contact@slvesnik.com.mk

Издавач: ЈП СЛУЖБЕН ВЕСНИК НА РЕПУБЛИКА СЕВЕРНА МАКЕДОНИЈА, ц.о. – Скопје
бул. „Партизански одреди“ бр. 29, Поштенски фах 51.
в.д. Директор и одговорен уредник – Дејанчо Цветановски
телефон: +389-2-55 12 400
телефакс: +389-2-55 12 401

Претплатата за 2023 година изнесува 12.200 денари.
„Службен весник на Република Северна Македонија“ излегува по потреба.
Рок за рекламации: 15 дена.
Жиро-сметка: 300000000188798.
Депонент на Комерцијална банка, АД – Скопје.
Печат: Печатница НАПРЕДОК ДООЕЛ Тетово

ISSN 0354-1622
Цената на овој број е 220 денари.